

Мембранный разделитель сред, DL

Мембранный разделитель сред, DL

Примечание: Производитель постоянно работает над улучшением дизайна и повышением качества приборов, поэтому оставляет за собой право исправлять и дополнять указанную ниже информацию.

ОБЩИЕ СВЕДЕНИЯ:

Разделители сред DL тубуснофланцевой конструкции предназначены для предохранения внутренней полости чувствительных элементов измерительных устройств от попадания в нее агрессивных, горячих, вязких кристаллизирующихся сред или несущих взвешенные твердые частицы сред.

ОБЛАСТЬ ПРИМЕНЕНИЯ:

- Химическая промышленность.
- Нефтяная промышленность
- Газовая промышленность
-

ОТЛИЧИТЕЛЬНЫЕ ОСОБЕННОСТИ:

- Изготовлен полностью из нержавеющей стали
- Мембрана имеет надежную сварную конструкцию
- Возможно изготовление всех стандартных размеров и номинальных диаметров
- Большой выбор материалов фланца и мембраны

ТЕХНИЧЕСКИЕ ХАРАКТЕРИСТИКИ:

Параметры:	Свойства:
Материал тубуса	стандарт – CL – нержавеющая сталь 316 SS; заказ – CM – нержавеющая сталь 316L SS; CN – монель; CO - хастеллой «C».
Высота тубуса	стандарт – 50 мм; заказ – 100, 150, 200 мм.
Материал фланца	стандарт- TM – нержавеющая сталь 316 SS; заказ – CM – нержавеющая сталь 316L SS; CN – монель; CO – хастеллой «C».
Материал мембраны	стандарт – UJ – нержавеющая сталь 316L SS; заказ – UM – монель; UL – хастеллой “C”; UP – серебро (давление от 21 бар); UR – титан; UQ – тантал.
Материал уплотнения	витон.
Диапазон измерения давления	-1…0 & 0…250 бар.
Наличие капилляра из нерж. стали	с капилляром – WI, без капилляра – CI.
Длина капиллярной линии	0.5(1…15) метров.
Присоединения к процессу	фланцевое DN 15, 20, 25 по EN1092-1.
Резьба присоединения прибора	стандарт – G½ (вну), M20x1,5 (вну), заказ – G¼ (вну), M12x1,5 (вну), G⅜ (вну).
Модификация разделителя	S16: -1…0 & 0…40 бар.

ГАБАРИТНЫЕ И ПРИСОЕДИНИТЕЛЬНЫЕ РАЗМЕРЫ:

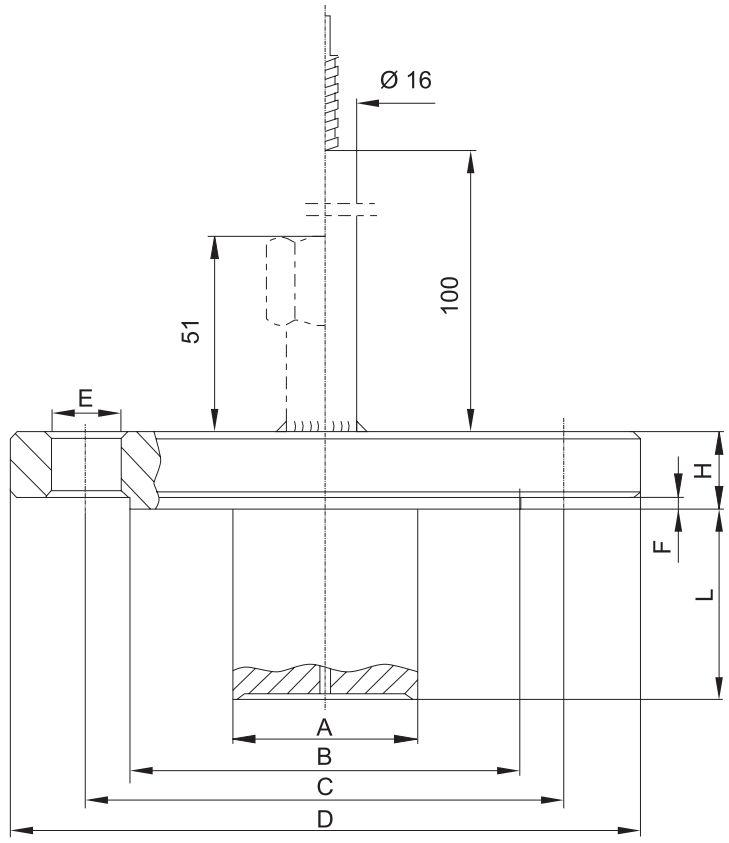

DN (мм)	PN (бар)	Размеры в мм								L
		A	B	C	D	E	F	H	N	
50	40	48.3	102	125	165	18	2	20	4	50, 100, 150, 200 (возможны другие высоты)
80	16	76	138	160	200	18	2	20	8	
	40	76	138	160	200	18	2	24	8	
100	16	94	158	180	220	18	2	20	8	
	40	94	162	190	235	22	2	24	8	
125	16	125	188	210	250	18	2	22	8	
	40	125	188	220	270	26	2	26	8	

N – количество отверстий

Пример оформления заказа на примере стандартной модели:

DK – WI – 3 mtr – G½ (вну) – UJ - TM – DN25 по EN1092-1, форма B1