ДАТЧИК-РЕЛЕ УРОВНЯ ЖИДКОСТИ РИЗУР ДРУ-1ПМ



Срок поставки:
от 10 рабочих дней

Информация

Датчик-реле уровня жидкости РИЗУР ДРУ-1ПМ предназначен для контроля уровня воды, дизельного топлива, масла, а также других жидкостей не агрессивных по отношению к материалу прибора.

Преимущество: Универсальность и устойчивость к рабочим средам без коррозии или химического разрушения корпуса. Идеально подходит для промышленной автоматики.

Назначение и область применения

Датчик-реле РИЗУР ДРУ-1ПМ — универсальное решение для систем автоматического контроля, регулирования и управления технологическими процессами в различных отраслях промышленности.

Прибор точно преобразует достижение контролируемой средой заданной точки в выходной сигнал типа «сухой контакт», обеспечивая стабильную работу автоматики.

Корпус прибора защищен от проникновения твердых предметов и воды, в соответствии с стпенью защиты IP54 или IP67 (определяется при заказе).

Датчики-реле являются несамовоспламеняющимся, не поддерживают и не вызывают горение.

Устройство и принцип работы

Датчик-реле РИЗУР ДРУ-1ПМ представляет собой моноблочную конструкцию и состоит из корпуса (с крышками), на который крепится штепсельный разъем, внутри корпуса расположены микропереключатель; поплавка, фланца и сильфона, приваренного к фланцу; стопорного устройства, обеспечивающего фиксацию поплавка при транспортировке %; для уплотнения корпуса с крышками и фланцем, а также соединения разъема с корпусом используются прокладки.

Принцип работы датчика-реле основан на изменении положения поплавка под воздействием выталкивающей силы контролируемой среды. Поплавок при своем перемещении рычагом воздействует на переключатель, включенный в электрические цепи сигнальных и пусковых устройств.

Примеры монтажа

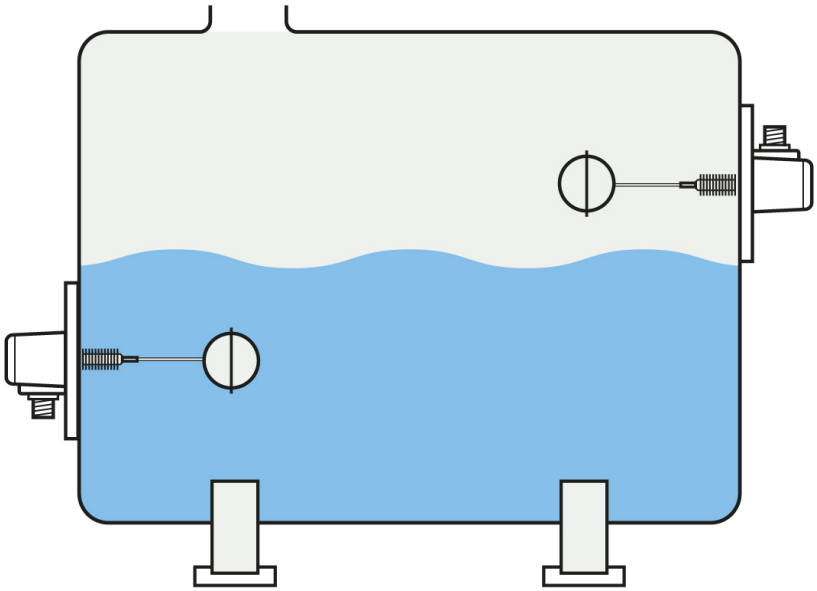

Технические характеристики

Материал, контактирующий с рабочей средой	Нерж. сталь 12Х18Н10Т
Выходной сигнал	«сухой контакт»
Нестабильность срабатывания1, ммх	±8
Дифференциал, мм, не более	25
Сопротивление изоляции, МОм, не менее	30
Электропрочность изоляции, В, не менее	500
Маркировка взрывозащиты	0 Ex ia IIC T6…T3 Ga X; без взрывозащиты
Степень защиты по ГОСТ 14254	IP54 или IP67

Температура окружающей среды при эксплуатации, °С	-60…+60 / -60…+75
Температура рабочего процесса, °С	-60… +150
Давление, МПа, не более	0,8
Минимальная плотность рабочей среды, кг/м3	800
Динамическая вязкость, Па• с, не более	2,4
Относительная влажность воздуха, %	98
Дифференциал, мм, не более	25
Масса, кг, не более	1,4
Режим работы датчика	непрерывный, круглосуточный
Ориентация прибора при монтаже	горизонтальная

Электрическая нагрузка на контакты датчика-реле

Коммутируемый ток				Максимальная коммутируемая мощность, Вт (В*А)
Род тока	**Напряжение, В, не более**	**Сила тока, А, не более**	**Вид нагрузки**	
постоянный	36	4,0	активная	70
постоянный	36	2,0	индуктивная	36
переменный, 50 Гц ± 1	250	3,0	активная	200
переменный, 50 Гц ± 1	250	2,0	индуктивная, cos φ > 0.5	300

Схемы подключения

Варианты выходного сигнала

Сухой контакт	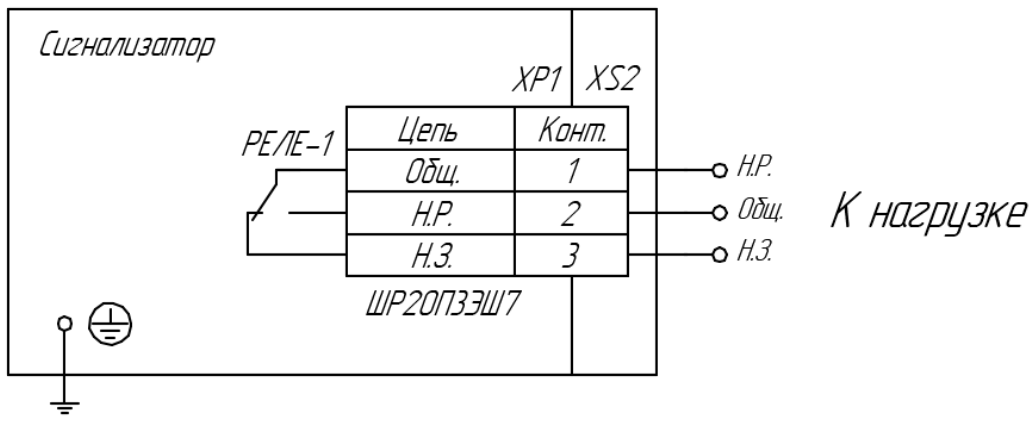

Схема электрического подключения

Подключение с разъемом ШРПЗЭШ7

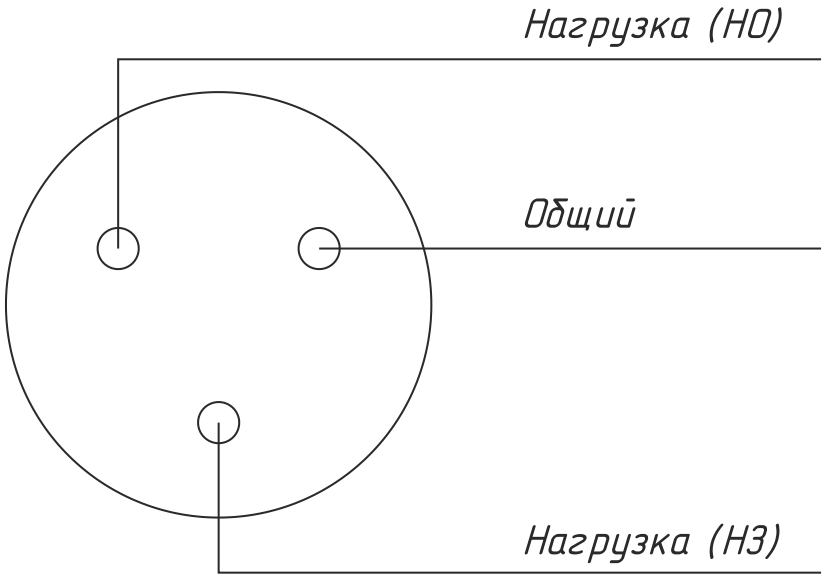

Чертежи и габаритные размеры

Габаритные размеры

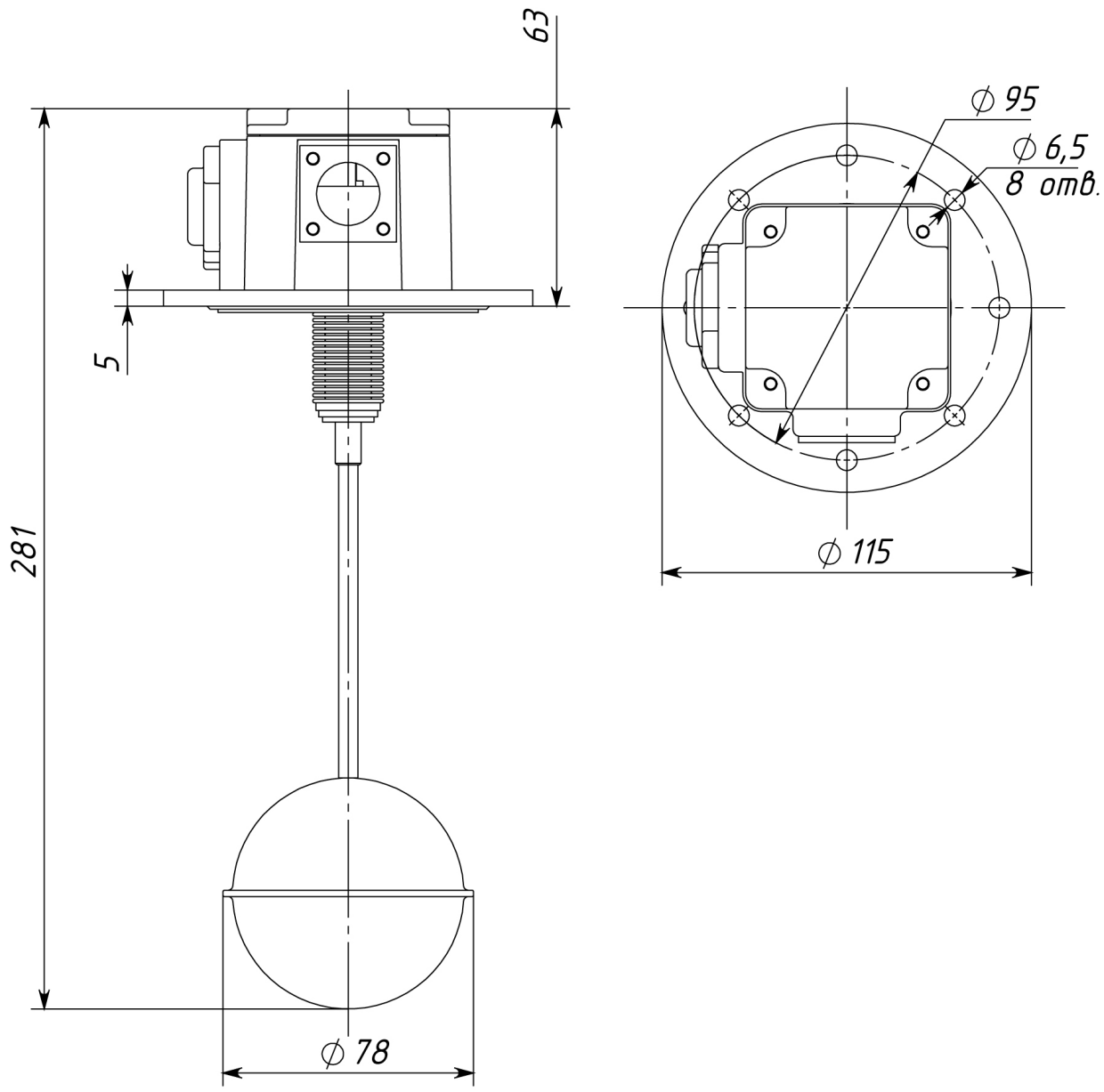

Галерея







