# Реле давления малогабаритные (маностаты)

Тип РД-Г

**Предназначены для коммутации электрических цепей в зависимости от изменения давления жидких и газообразных, не вязких и не кристаллизующихся сред**




### Рабочий диапазон

| Рабочий диапазон, МПа | Точность срабатывания, МПа | Дифференциал, МПа | Р макс., МПа |
|---|---|---|---|
| РД-Г-4 | | | |
| 0,1...0,5 | ±0,03 | 10 - 20% от уставки | 15 |
| 0,1...1 | ±0,05 | | |
| 1...2 | ±0,1 | | |
| 2...5 | ±0,2 | | |
| РД-Г-5 | | | |
| 0,03...0,15 | ±0,02 | 10 - 20% от уставки | 45 |
| 0,3...0,6 | ±0,03 | | |
| 0,3...1 | ±0,05 | | |
| 0,5...2 | ±0,1 | | |
| 1,5...5 | ±0,2 | | |
| РД-Г-6 | | | |
| 3...10 | ±0,5 | 10 - 20% от уставки | 45 |
| 5...15 | ±1 | | |
| 10...20 | ±1,5 | | |

### Диапазон рабочих температур, °С
Окружающая среда: –25...+70
Контролируемая среда: –40...+130

### Корпус и штуцер*
IP65, нержавеющая сталь 08Х17Н13М2
*— под заказ латунь, сталь с цинковым покрытием

### Направление срабатывания реле
На повышение давления (по умолчанию)
На понижение давления

### Мембрана**
Бутадиен-нитрильный каучук (NBR)
Гидрированный бутадиен-нитрильный каучук (HNBR)
**— под заказ Витон и др. материалы

### Электрическое присоединение***
Электрический разъем в пластиковом корпусе Pg9
***— под заказ другие варианты присоединения

### Резьба присоединения
G¼ или G½

### Надежность
100 000 циклов

### Техническая документация
НСРП.406423.004ТУ

### Контакты
Однополюсный перекидной контакт

### Электрические характеристики
4А ~220 В
4А -42 В

### Основные размеры (мм), вес (кг)

| Тип | D | L | b | b1 | b2 | d1 | h | S | S1 | G | Вес |
|---|---|---|---|---|---|---|---|---|---|---|---|
| РД-Г-4 | 34 | 9 | 47 | 95 | 27 | 8 | 77 | 27 | 16 | G¼ | 0,11 |
| РД-Г-5 | | | | | | | | | | | |
| РД-Г-6 | | 12 | | 98 | | | | | | G½ | 0,16 |

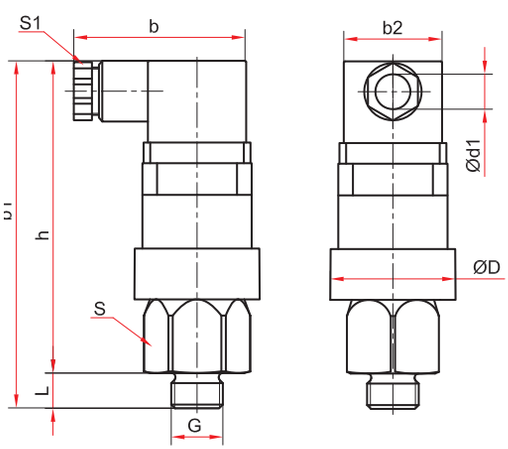


Пример обозначения: РД-Г – 5 – G¼ наруж – 21 – Pg9 – 3 (1,5-5 МПа) ВВ.Уставка на 4 МПа

| РД-Г – | 5 – | G¼ наруж – | 2 | 1 – | Pg9 – | 3 | 1,5-5 МПа | ВВ – | Уставка на 4 МПа |
|---|---|---|---|---|---|---|---|---|---|

**Тип** реле давления малогабаритное: РД-Г

**Модель**: 4, 5, 6

**Резьба присоединения**: G¼ наружная; G½ наружная

**Материал корпуса** нержавеющая сталь: 2

**Материал мембраны**: NBR: 1; HNBR: 4

**Электрическое присоединение** электрический разъем с пластиковом корпусе: Pg9

**Контакт SPDT**: 3

**Верхний предел рабочего давления, МПа**: 0,1..0,5 / 0,1...1 / 1...2 / 2...5 / 0,03...0,15 / 0,3..0,6 / 0,3...1 / 0,5...2 / 1,5...5 / 3...10 / 5...15 / 10...20

**Направление срабатывания**: на повышение давления: ВВ; на понижение давления: ВН

**Уставка, МПа**: настраиваемая: –; фиксированная: 4

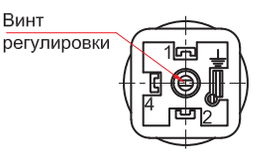


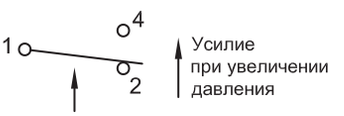


Схема подключения электрических контактов