Рис. 4.
ТЕРМ.0150.000-03
Остальное см. рис. 1.

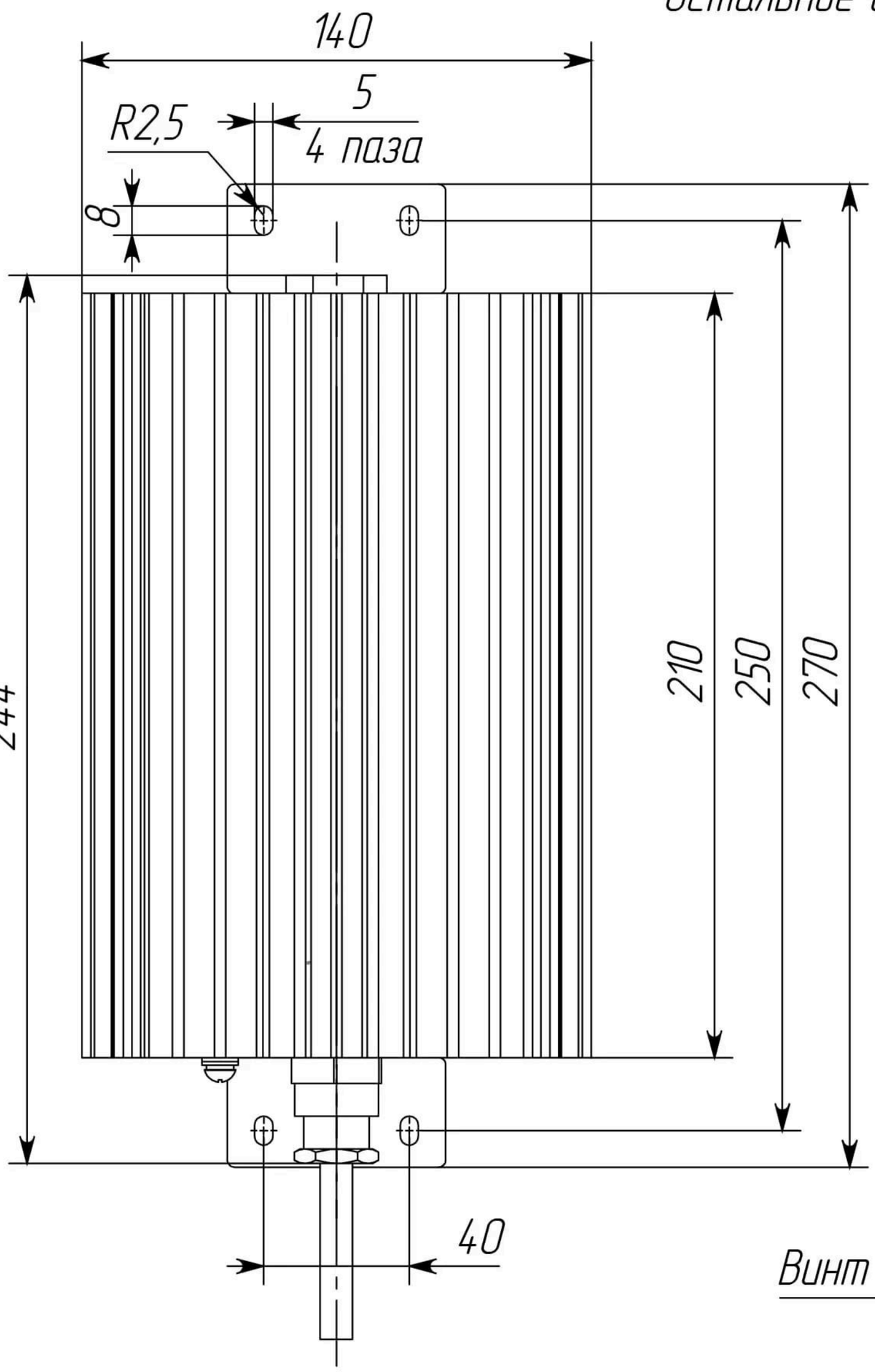

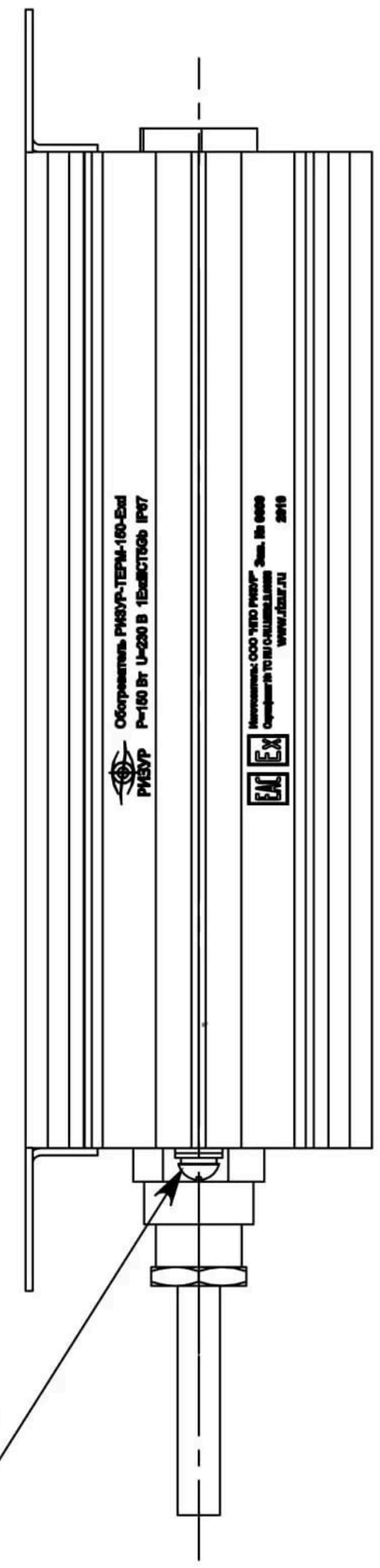

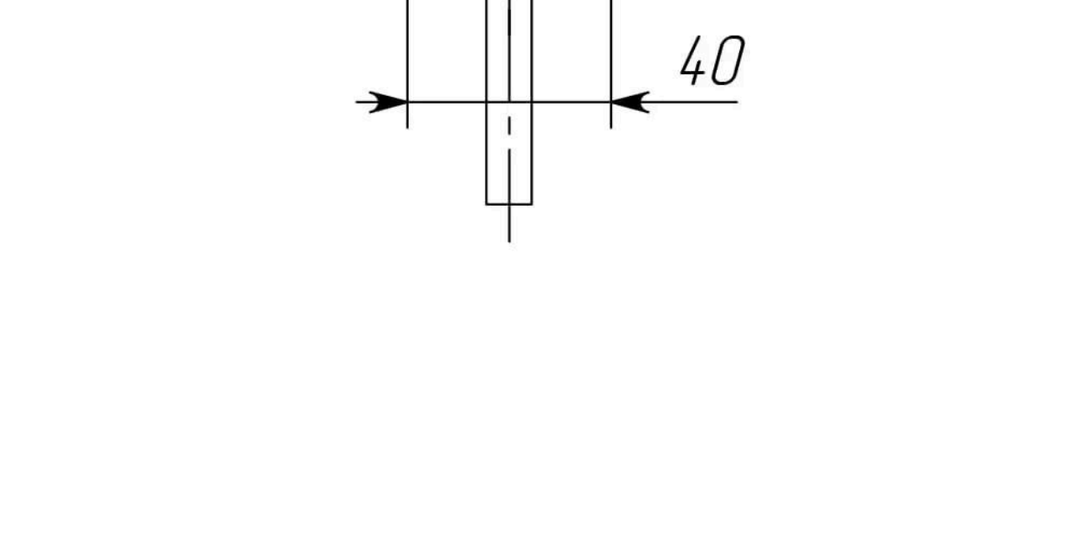

Подпись и дата | Инв.№ дубл. | Взам.инв.№ | Подпись и дата | Инв.№ подл.

Изм.	Лист	№ докум.	Подпись	Дата	ТЕРМ.0150.000-03	Лист 4

Копировал Формат А4