Изм.	Лист	№ докум.	Подпись	Дата

ТЕРМ.0075.000-02

Лист 3

Копировал Формат А4

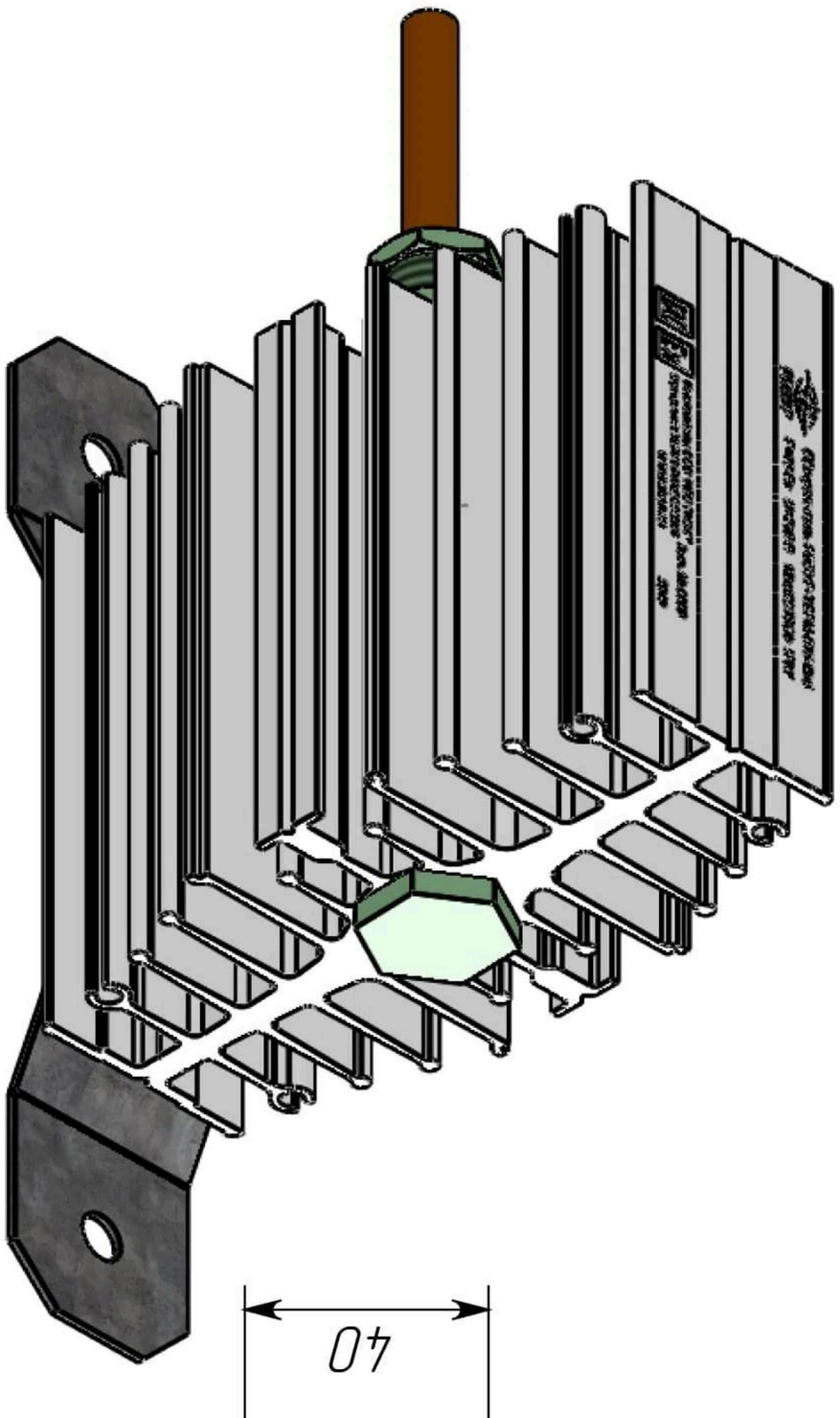

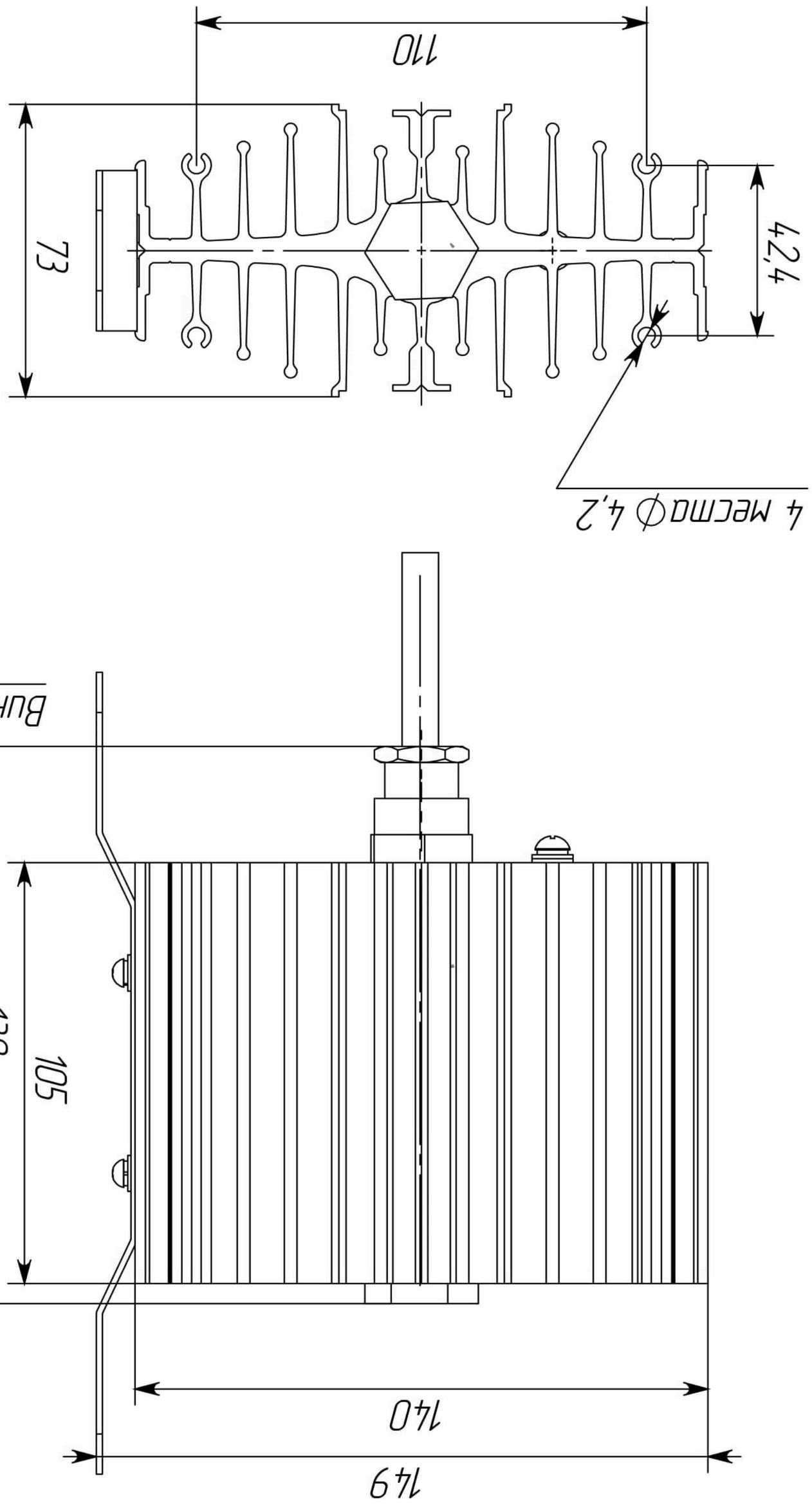

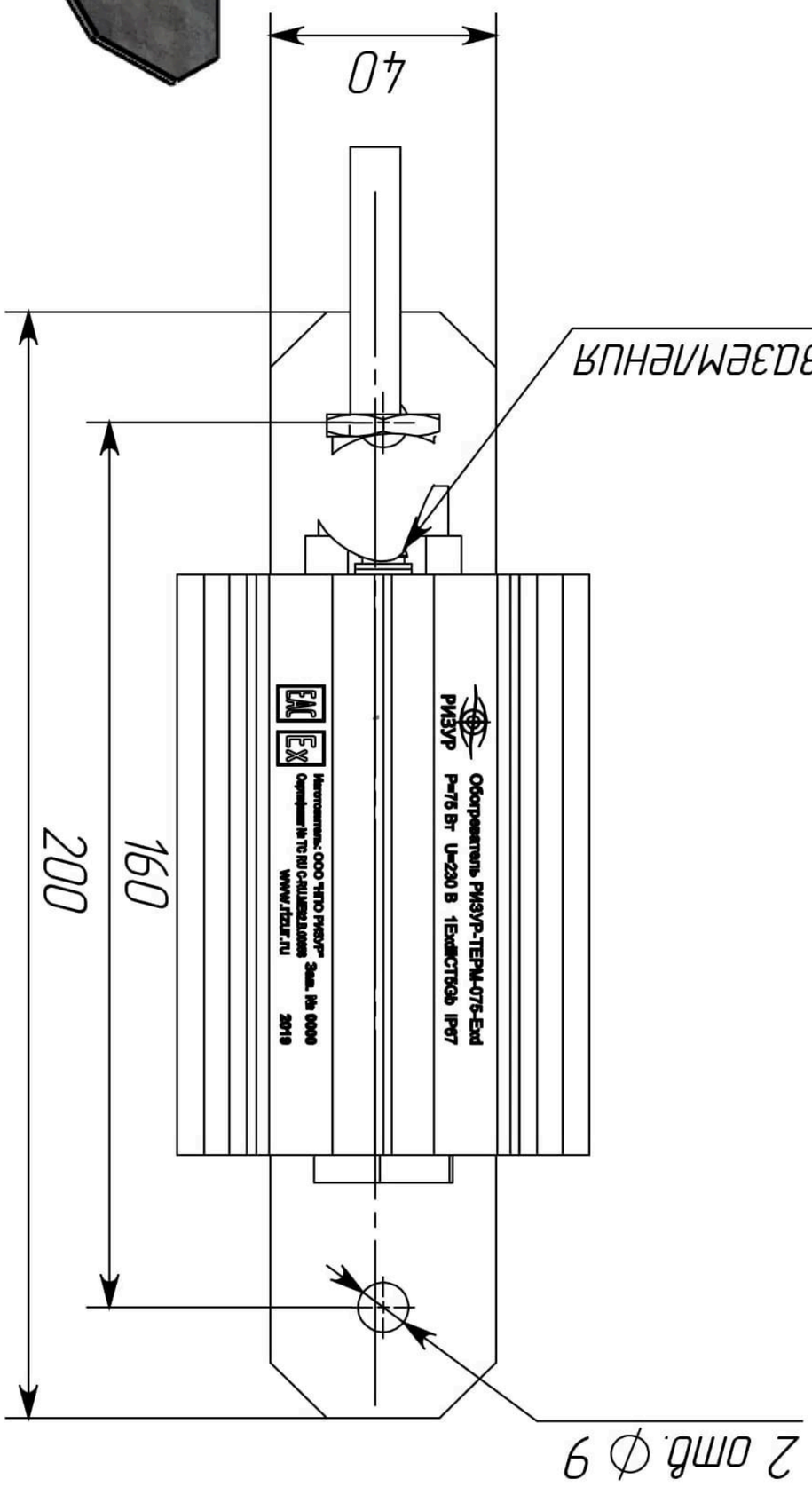

Рис. 3.
ТЕРМ.0075.000-02

ТЕРМ.0075.000-02