СИГНАЛИЗАТОР УРОВНЯ ПОНТОННЫЙ (БУЙКОВЫЙ) РИЗУР-М-П(Б)



Срок поставки:
от 15 рабочих дней

Информация

Понтонный сигнализатор уровня РИЗУР-М-П производства ООО «НПО РИЗУР» предназначен для контроля верхнего уровня нефтепродуктов в резервуарах с плавающим понтоном.

Буйковый сигнализатор уровня РИЗУР-М-Б предназначен для контроля верхнего уровня нефтепродуктов в резервуарах без понтона. РИЗУР-М-Б(П) может устанавливаться непосредственно на резервуар или использоваться с уровнемерной байпасной колонкой РИЗУР-КБУ.

РИЗУР-М-П и РИЗУР-М-Б изготавливаются из нержавеющей стали или алюминия и эксплуатируются при температуре окружающей среды в диапазоне от - 60 до + 60 °С и от - 60 до + 75 °С (по согласованию).

Продукция внесена в реестр ГИСП. Номер реестровой записи для РИЗУР-М-П 10724366.

Продукция внесена в реестр ГИСП. Номер реестровой записи для РИЗУР-М-Б 10724365.

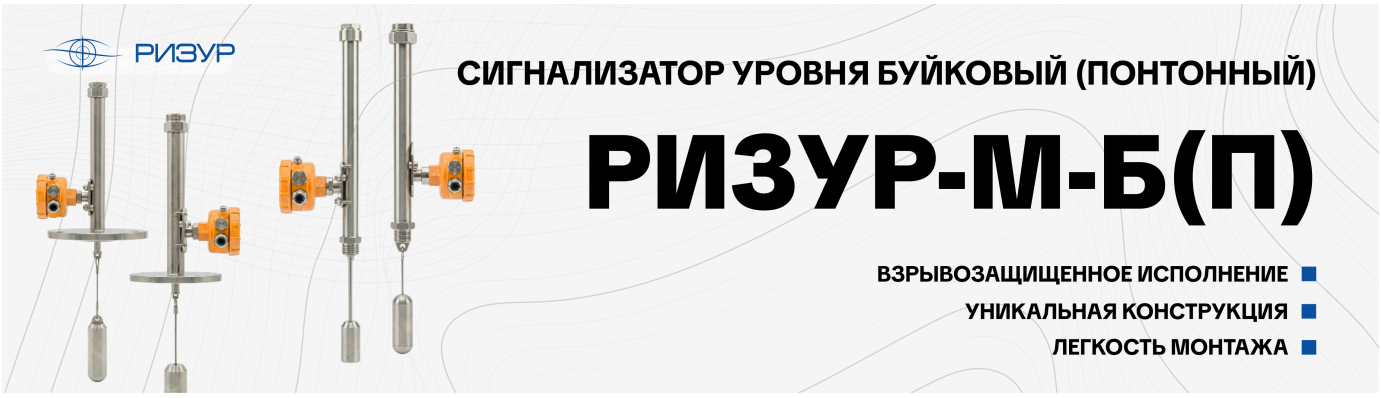

Назначение и область применения

Сигнализаторы РИЗУР-М-П и РИЗУР-М-Б производства ООО "НПО РИЗУР" могут использоваться в системах автоматического контроля, регулирования и управления технологическими объектами, в других устройствах автоматики.

Корпус сигнализатора защищен от проникновения воды и пыли, в соответствии с степенью защиты IP65/IP66/IP67/IP68 (по согласованию с заводом изготовителем).

Сигнализаторы уровня РИЗУР-М-П и РИЗУР-М-Б, эксплуатируются в холодном и умеренном климате, в соответствии с ГОСТ 15150-69, оптимальный диапазон температурного режима окружающей среды при эксплуатации от -60 до +60; от -60 до +75*

* Исполнение для эксплуатации по предварительному заказу.

Сигнализатор предназначен для установки во взрывоопасных зонах помещений и наружных установок согласно ПУЭ.

Устройство и принцип работы

Сигнализатор уровня РИЗУР-М-П состоит из взрывозащищенного корпуса, направляющей трубы и груза, подвешенного на тросе к штоку.

Сигнализатор уровня РИЗУР-М-Б состоит из взрывозащищенного корпуса, направляющей трубы и буйка, подвешенного на тросе к штоку.

Взрывозащищенный корпус двух типов сигнализаторов прикреплен к направляющей трубе с помощью хомутов, что позволяет настроить положение геркона по отношению к постоянному магниту. В корпусе сигнализатора расположены кабельный ввод и клеммная колодка для ввода и подключения сигнального кабеля. Герметичность крышки обеспечивается уплотнительным кольцом.

Пример использования сигнализатора уровня РИЗУР-М-Б и РИЗУР-М-П

В направляющей трубе сигнализаторов уровня РИЗУР-М-П и РИЗУР-М-Б находится подвижный шток с установленным внутри постоянным магнитом. Шток подвешен к верхнему краю направляющей трубы на пружине. Снизу к штоку на тросе прикреплен груз (РИЗУР-М-П) или буёк (РИЗУР-М-Б). В корпусе сигнализатора закреплен геркон, изменяющий свое состояние под воздействием магнитного поля (замкнут или разомкнут).

Понтонный сигнализатор РИЗУР-М-П	**Буйковый сигнализатор РИЗУР-М-Б**

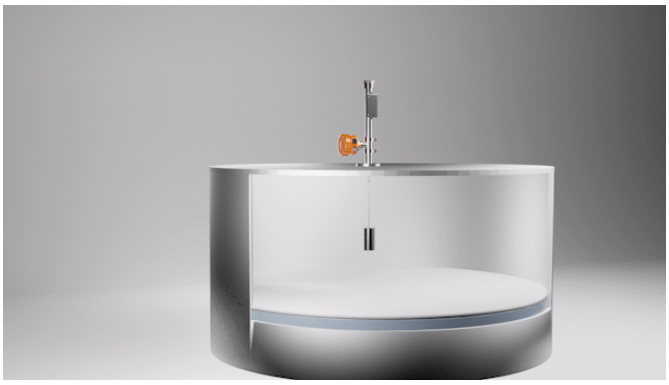	
При повышении уровня жидкости понтон всплывает и подталкивает груз. Это позволяет пружине переместить шток с магнитом вверх. Когда магнит оказывается напротив геркона в корпусе сигнализатора, происходит срабатывание контактов.	При повышении уровня жидкости буёк, расположенный на границе сред, всплывает. Вслед за ним под действием пружины перемещается шток с магнитом. При прохождении магнита вдоль корпуса сигнализатора замыкается или размыкается встроенный геркон.

Пример монтажа

Сигнализаторы монтируются через соединительный фланец/штуцер, который соединяется с ответной частью резервуара.

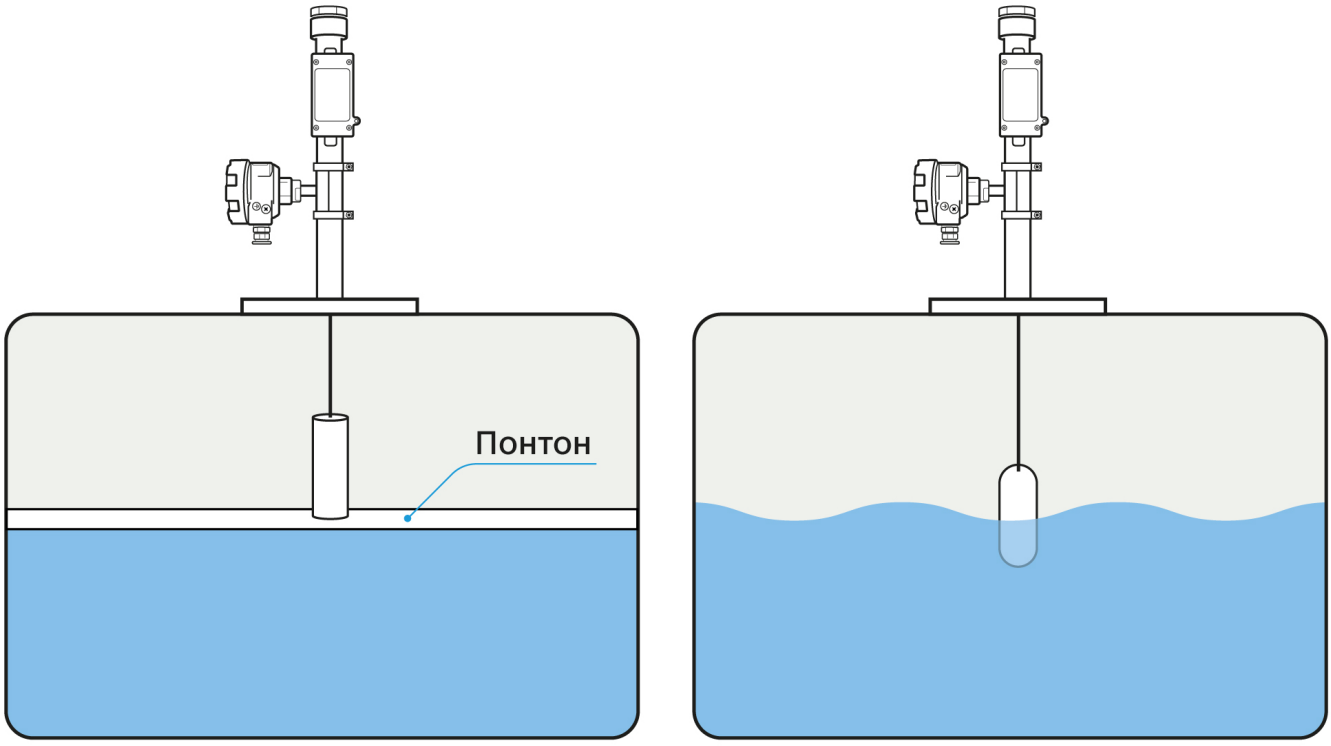

Сигнализатор уровня понтонный РИЗУР-М-П

Сигнализатор уровня буйковый РИЗУР-М-Б

Код заказа на понтонный сигнализатор уровня РИЗУР-М-П

Пример записи при заказе:

РИЗУР-М-П	–	1	–	500	–	P/G 1”	–	6,3	–	Д	–	М	–	20/1,6	–	0	–	0
1		2		3		4		5		6		7		8		9		10

1. Модель	
РИЗУР-М-П	Понтонный сигнализатор уровня вертикального монтажа
2. Материал корпуса	
0	Алюминий (стандарт)
1	Нержавеющая сталь 12Х18Н10Т/AISI321
3. Длина ЧЭ	
XX	указать необходимое расстояние от уплотнительной поверхности до точки контроля в мм
4. Присоединение к процессу	
РЕЗЬБОВОЕ (тип резьбы)	
P / M32x2	Резьбовое - штуцер M32x2
P / M33x1,5	Резьбовое - штуцер M33x1,5
P / M36x2	Резьбовое - штуцер M36x2
P / M48x2	Резьбовое - штуцер M48x2
P / G 1”	Резьбовое - штуцер G 1”
P / G 1¼”	Резьбовое - штуцер G 1¼”
P / G 2”	Резьбовое - штуцер G 2”
P / NPT1	Резьбовое - штуцер NPT1
P / NPT2	Резьбовое - штуцер NPT2
ФЛАНЦЕВОЕ	
X	Исполнение уплотнительной поверхности фланца
A	Исполнение A, плоскость
B	Исполнение B, соединительный выступ
C	Исполнение C, шип
D	Исполнение D, паз
E	Исполнение E, выступ
F	Исполнение F, впадина
_ /XX/_	Условный проход, мм
80	DN 80
125	DN 125
150	DN 150
_ /_ /XX	Номинальное давление
10	PN 10
16	PN 16
25	PN 25
X	Спец. присоединение к процессу - резьбовое, фланцевое, под приварку и др. (указывается письменно вне кода заказа)
5. Давление процесса	

63	До 6,3 МПа
6. Вид взрывозащиты	
0	Без взрывозащиты
И	0Ex ia IIC T6...T1 Ga X – искробезопасная цепь
Д	1Ex db IIC T6...T1 Gb X – взрывонепроницаемая оболочка
Т	Ex tb IIC T80…T440°C Db X
7. Выходной сигнал	
0	сухой контакт
1	4…20 мА
2	NAMUR
8. Кабельный ввод	
0	Без кабельных вводов (заглушка М20х1,5)
М	Один кабельный ввод М20х1,5 для небронированного кабеля
ММ	Два кабельных ввода М20х1,5 для небронированного кабеля
Б	Один кабельный ввод М20х1,5 для бронированного кабеля
ББ	Два кабельных ввода М20х1,5 для бронированного кабеля
Х	Специальное исполнение (количество и тип кабельных вводов указывается письменно вне кода заказа)
9. Температура процесса	
400	-60...+400
10. Необходимость искробезопасного барьера	
0	Без искробезопасного барьера
ИБ	В комплекте с искробезопасным барьером*
* Необходимо приложить код заказа или заполненный опросный лист на искробезопасный барьер	
11. Необходимость укрытия термочехлом	
0	Без термочехла
ТЧ	В комплекте с термочехлом*
* Необходимо приложить заполненный опросный лист на термочехол РИЗУР	

Код заказа на буйковый сигнализатор уровня РИЗУР-М-Б

Пример записи при заказе:

РИЗУР-М-Б	–	**1**	–	**500**	–	**А/80/10**	–	**Н**	–	**0**	–	**М**	–	**20/1,6/700**	–	**0**	–	**0**	–	**0**
1		**2**		**3**		**4**		**5**		**6**		**7**		**8**		**9**		**10**		**11**

1. Модель	
РИЗУР-М-Б	Буйковый сигнализатор уровня вертикального монтажа
2. Материал корпуса	
0	Алюминий (стандарт)
1	Нержавеющая сталь 12Х18Н10Т/AISI321

3. Длина ЧЭ	
XX	указать необходимое расстояние от уплотнительной поверхности до точки контроля в мм
4. Присоединение к процессу	
ФЛАНЦЕВОЕ	
X	Исполнение уплотнительной поверхности фланца
A	Исполнение A, плоскость
B	Исполнение B, соединительный выступ
C	Исполнение C, шип
D	Исполнение D, паз
E	Исполнение E, выступ
F	Исполнение F, впадина
_ /XX/_	Условный проход, мм
80	DN 80
125	DN 125
150	DN 150
_ /_ /XX	Номинальное давление
10	PN 10
16	PN 16
25	PN 25
РЕЗЬБОВОЕ (тип резьбы)	
P / G 2”	Резьбовое - штуцер G 2”
P / NPT2	Резьбовое - штуцер NPT2
X	Спец. присоединение к процессу - резьбовое, фланцевое, под приварку и др. (указывается письменно вне кода заказа)
5. Вид взрывозащиты	
0	Без взрывозащиты
И	0Ex ia IIC T6...T1 Ga X – искробезопасная цепь
Д	1Ex db IIC T6...T1 Gb X – взрывонепроницаемая оболочка
T	Ex tb IIC T80…T440°C Db X
6. Выходной сигнал	
0	сухой контакт
1	4…20 мА
2	NAMUR
7. Кабельный ввод	
0	Без кабельных вводов (заглушка M20x1,5)
М	Один кабельный ввод M20x1,5 для небронированного кабеля
ММ	Два кабельных ввода M20x1,5 для небронированного кабеля
Б	Один кабельный ввод M20x1,5 для бронированного кабеля
ББ	Два кабельных ввода M20x1,5 для бронированного кабеля
X	Специальное исполнение (количество и тип кабельных вводов указывается письменно вне кода заказа)
8. Параметры рабочей среды	
XX/XX/XX	Температура, °C/Давление, МПа/Плотность среды, кг/м³

9. Необходимость уровнемерной колонки	
0	Без уровнемерной колонки
КБУ	В комплекте с уровнемерной колонкой*
*Необходимо приложить код заказа уровнемерной колонки или заполненный опросный лист на уровнемерную колонку	
10. Необходимость искробезопасного барьера	
0	Без искробезопасного барьера
ИБ	В комплекте с искробезопасным барьером*
* Необходимо приложить код заказа или заполненный опросный лист на искробезопасный барьер	
11. Необходимость укрытия термочехлом	
0	Без термочехла
ТЧ	В комплекте с термочехлом*
* Необходимо приложить заполненный опросный лист на термочехол РИЗУР	

Технические характеристики

Понтонный сигнализатор уровня РИЗУР-М-П

Материал корпуса	алюминий, нержавеющая сталь
Температура рабочей среды, °С	- 60…+ 400
Давление рабочей среды, МПа, не более	6,3
Материал контактирующий с измеряемой средой	нерж. сталь AISI 304, 321, титан и др.
Макс. допустимое напряжение на контактах, В	60
Макс. коммутируемый ток, А	0,5
Максимальная нагрузка на контакты, Вт	20
Температура окружающей среды, °С	-60...+60 -60...+75
Ориентация в пространстве	вертикальная
Степень защиты корпуса	IP65, IP66, IP67, IP68 (по специальному заказу)
Выходной сигнал	сухой контакт, 4…20 мА, NAMUR
Маркировка взрывозащиты	Без взрывозащиты; 0 Ex ia IIC T6…T1 Ga X; 1 Ex db IIC T6…T1 Gb X; Ex tb IIC T80…T440°C Db X
Подключение к процессу	резьбовое (не менее М32), фланцевое (не менее DN80)
Средний срок службы, лет	12

Буйковый сигнализатор уровня РИЗУР-М-Б

Материал корпуса	алюминий, нержавеющая сталь
Температура рабочей среды, °С	- 60… + 400
Давление рабочей среды, МПа, не более	6,3
Минимальная плотность измеряемой среды, кг/м3	500
Материал контактирующий с измеряемой средой	нерж. сталь AISI 304, 321, титан и др.
Макс. допустимое напряжение на контактах, В	60
Макс. коммутируемый ток, А	0,5
Максимальная нагрузка на контакты, Вт	4
Температура окружающей среды, °С	- 60…+60 - 60….+75
Ориентация в пространстве	вертикальная
Степень защиты корпуса	IP65, IP66, IP67, IP68 (по специальному заказу)
Выходной сигнал	сухой контакт, 4…20 мА, NAMUR
Маркировка взрывозащиты	Без взрывозащиты; 0 Ex ia IIC T6…T1 Ga X; 1 Ex db IIC T6…T1 Gb X; Ex tb IIC T80…T440°C Db X
Подключение к процессу	фланцевое (не менее DN80)
Средний срок службы, лет	12

Схемы подключения

Варианты выходного сигнала

Сухой контакт	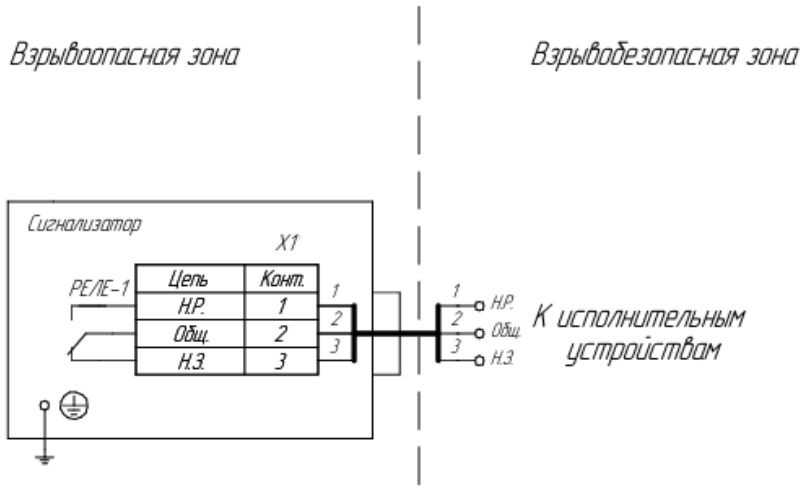

Сухой контакт с барьером искрозащиты	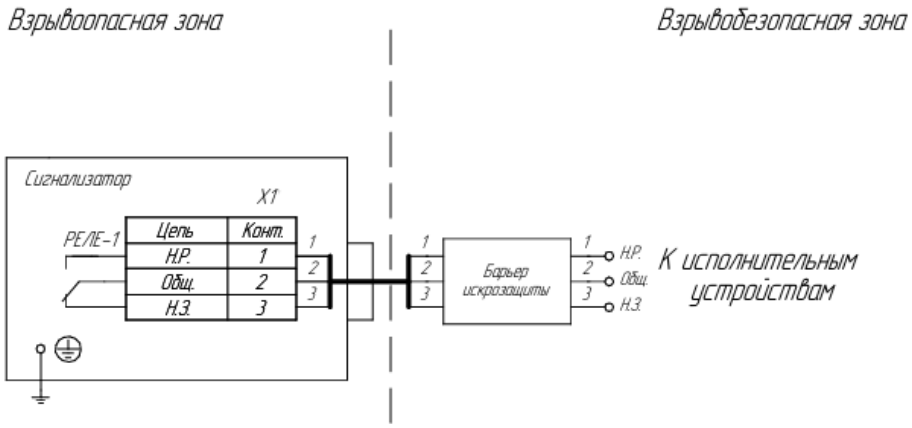
Токовая петля	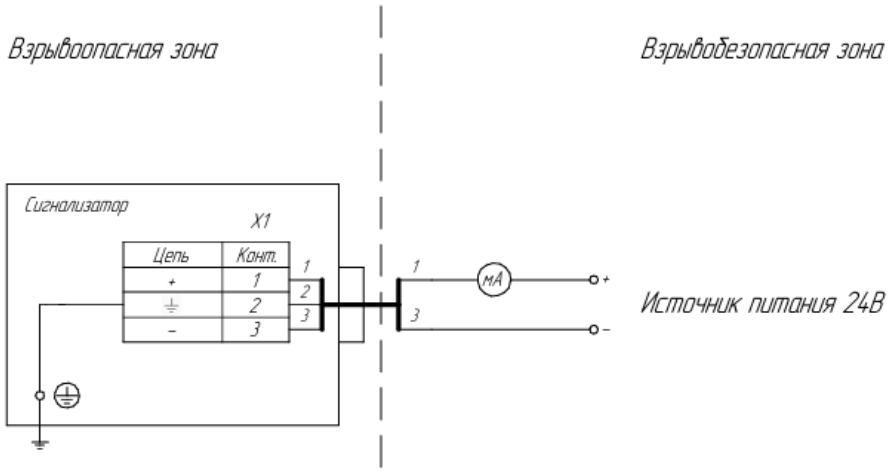
Токовая петля с барьером искрозащиты	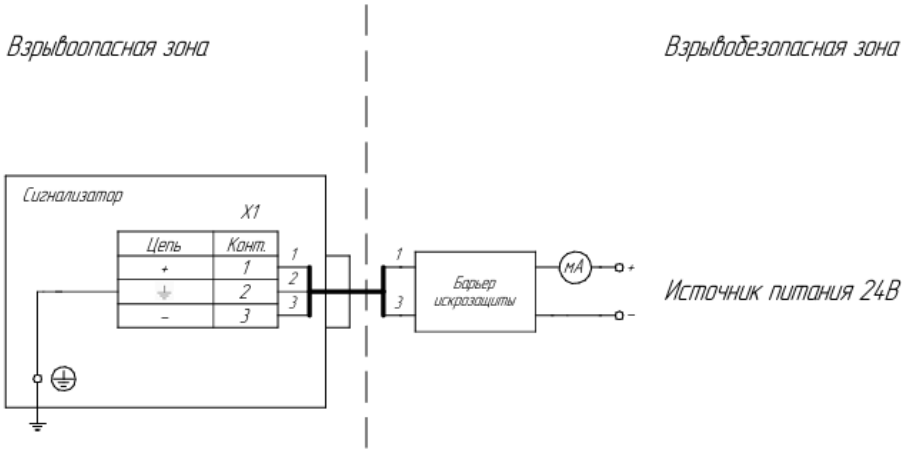

Namur	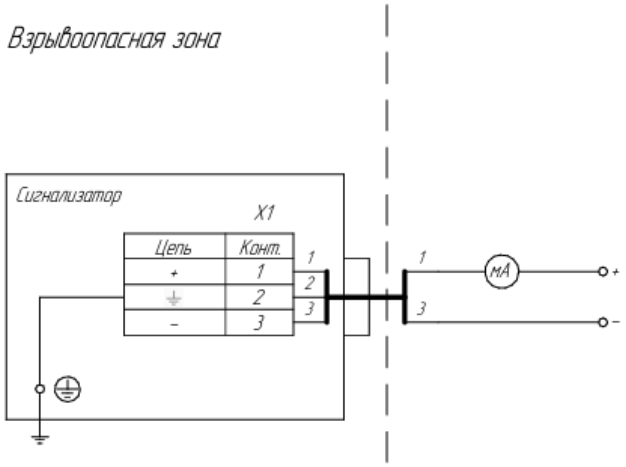
Namur с барьером искрозащиты	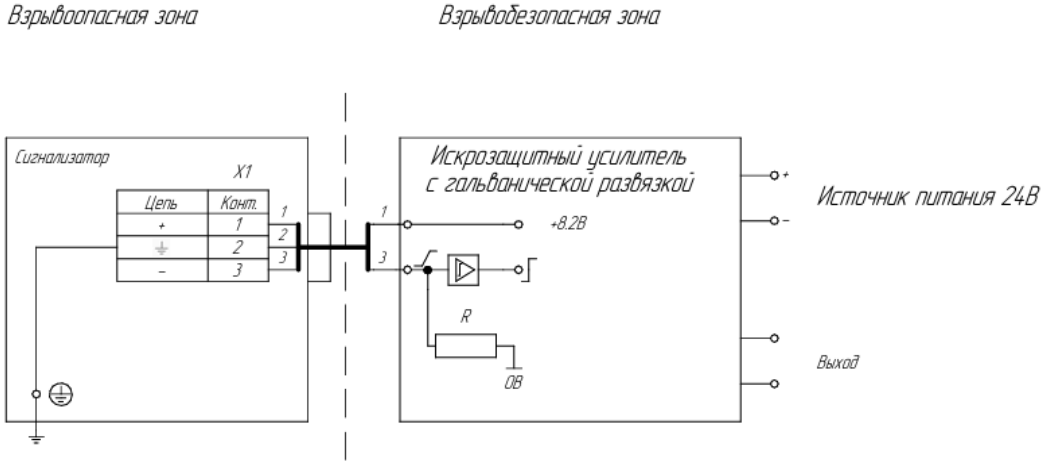

Чертежи и габаритные размеры

Сигнализатор уровня РИЗУР-М-Б

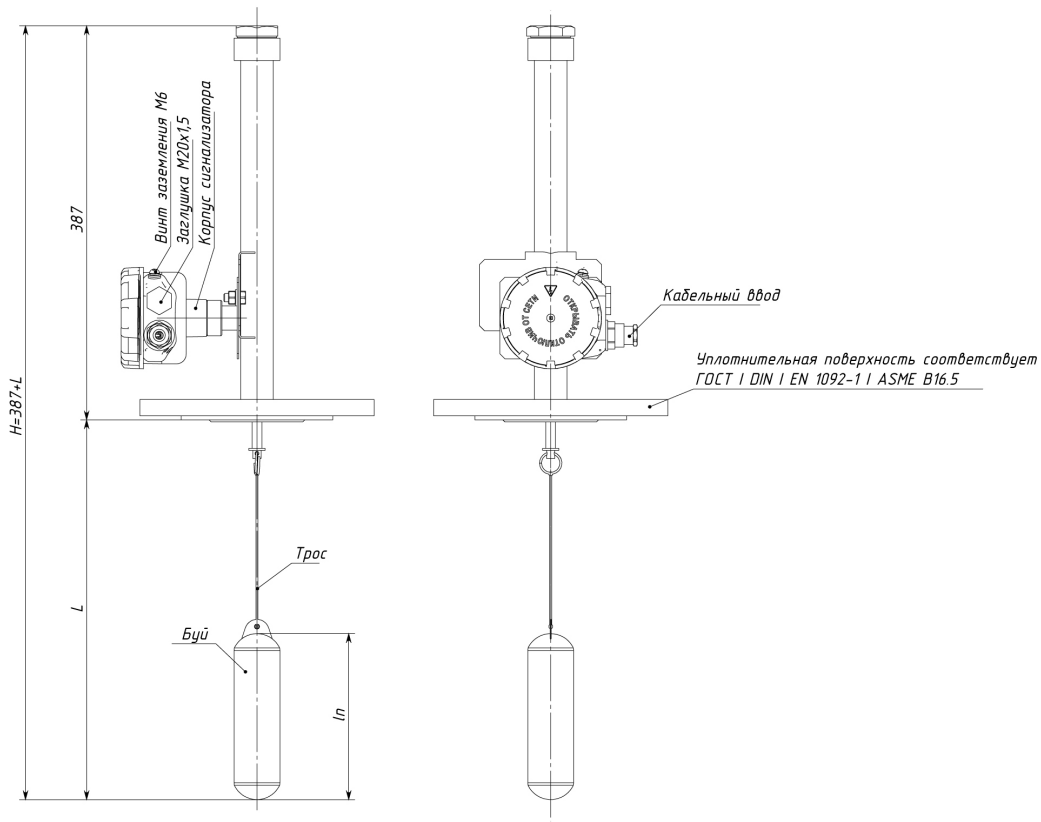

Присоединение - фланец (минимальный диаметр DN 80). L -длина от уплотнительной поверхности до дна буйка. ln - длина буйка в зависимости от заказа.

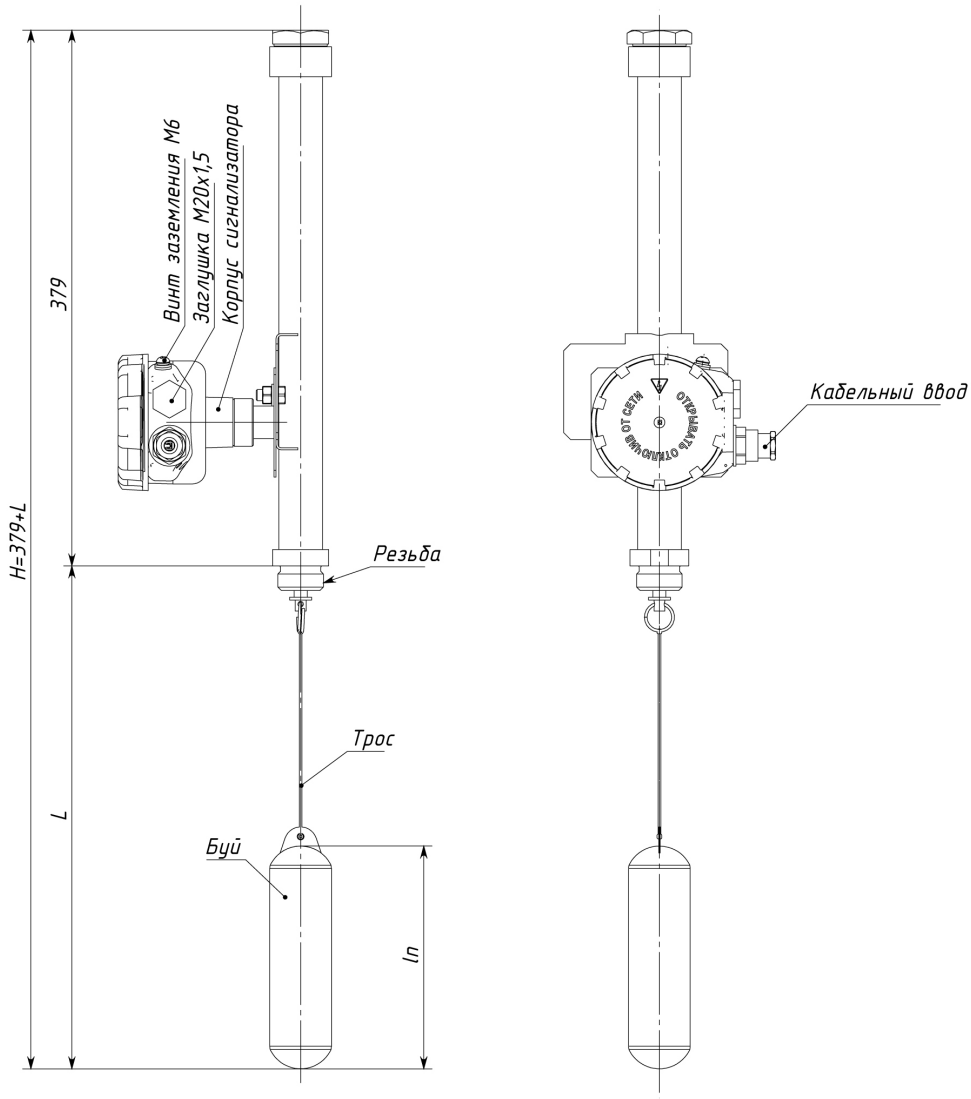

Присоединение - резьба (минимальный типоразмер резьбы G2), L -длина от уплотнительной поверхности до дна буйка. ln - длина буйка в зависимости от заказа.

Сигнализатор уровня РИЗУР-М-П

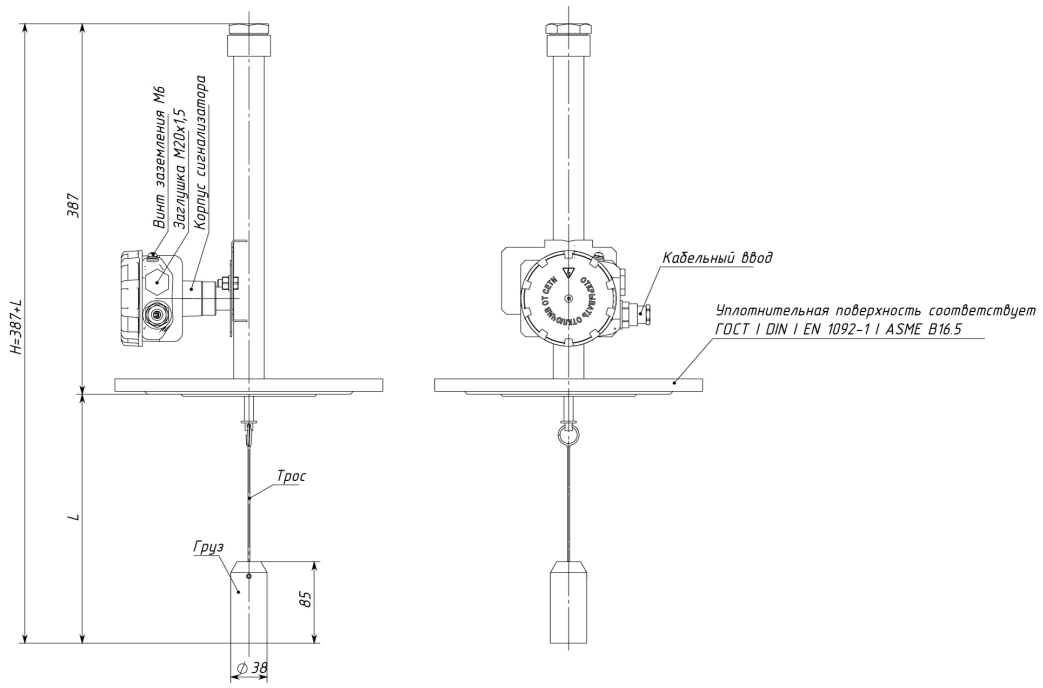

Присоединение - фланец (минимальный диаметр DN 80). L -длина от уплотнительной поверхности до дна груза. ln - длина буйка в зависимости от заказа.

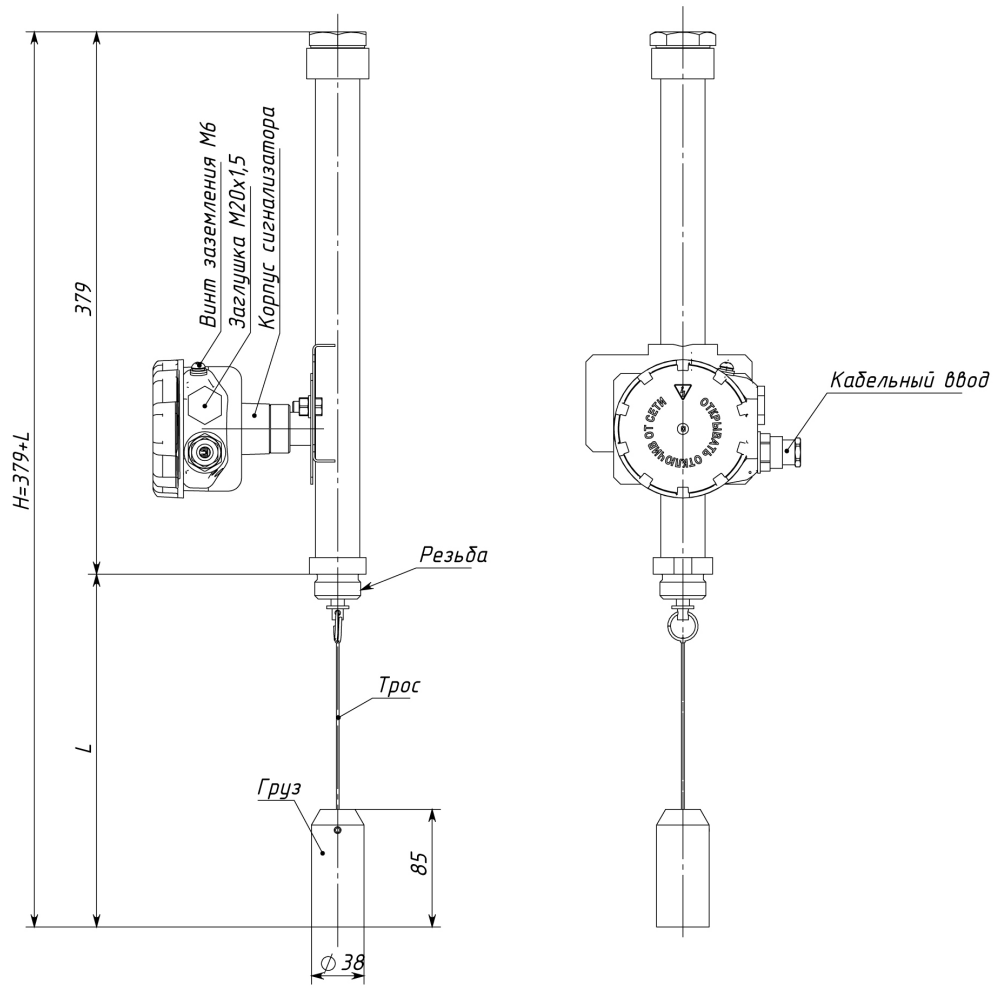

Присоединение - резьба (минимальный типоразмер резьбы М32), L -длина от уплотнительной поверхности до дна груза. ln - длина буйка в зависимости от заказа.

Галерея
















25-16-01-1-В 12Х18Н10Т







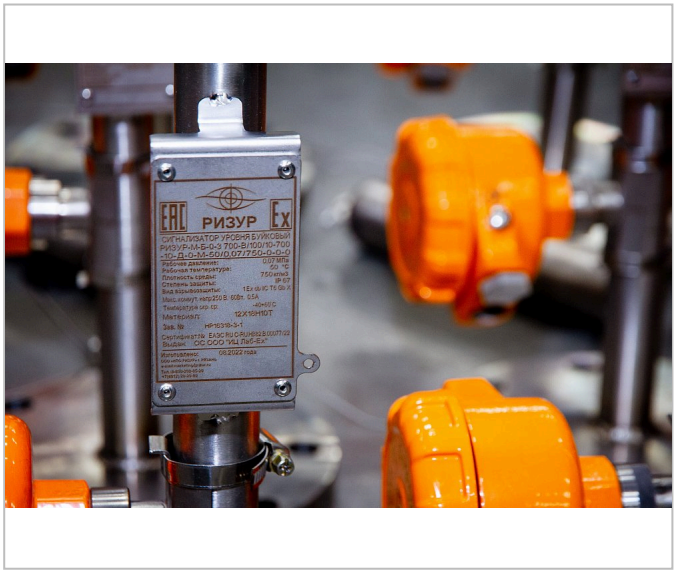
РИЗУР

