Рис. 8.
ТЕРМ.0150.000-08
Остальное см. рис. 1.

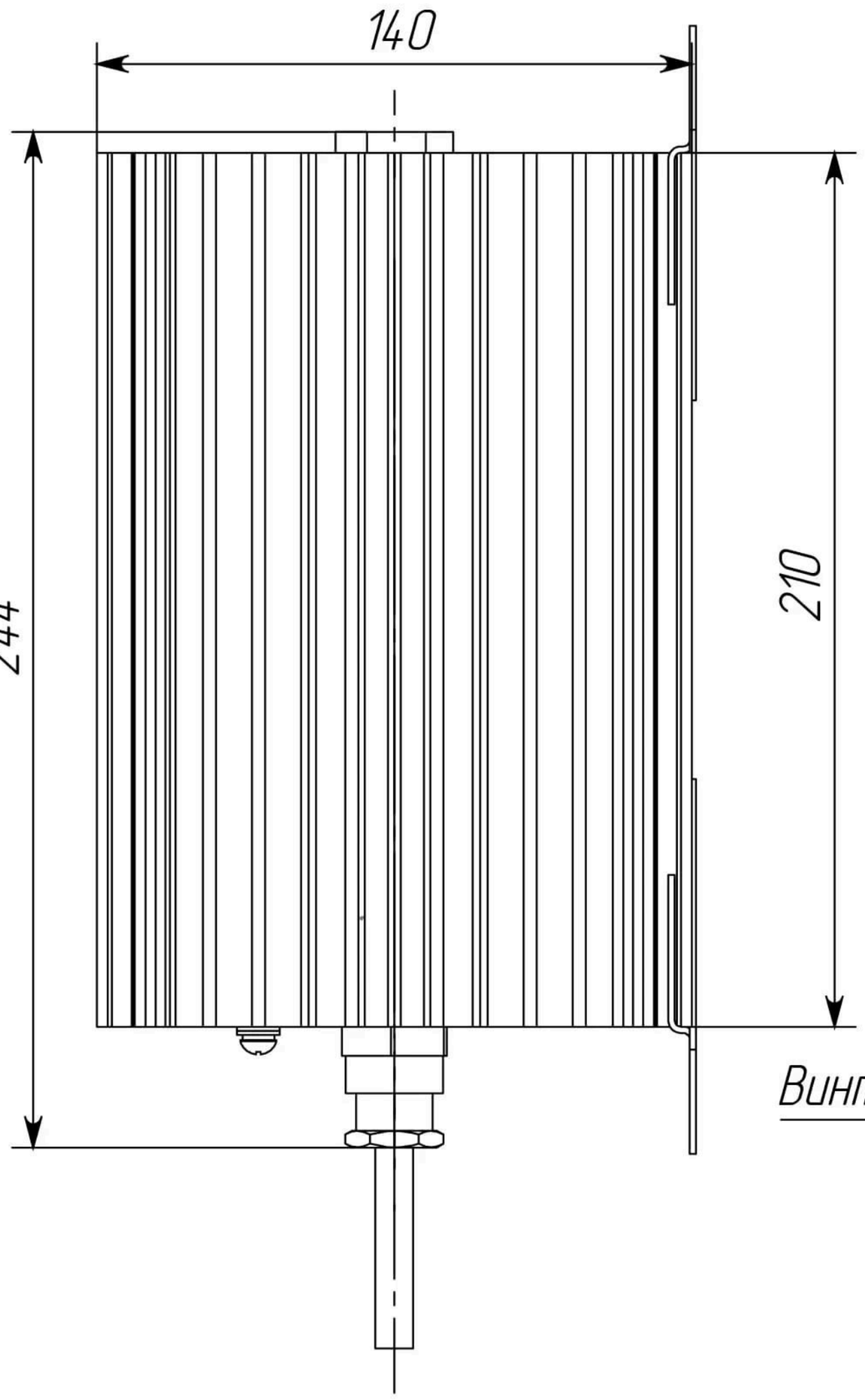

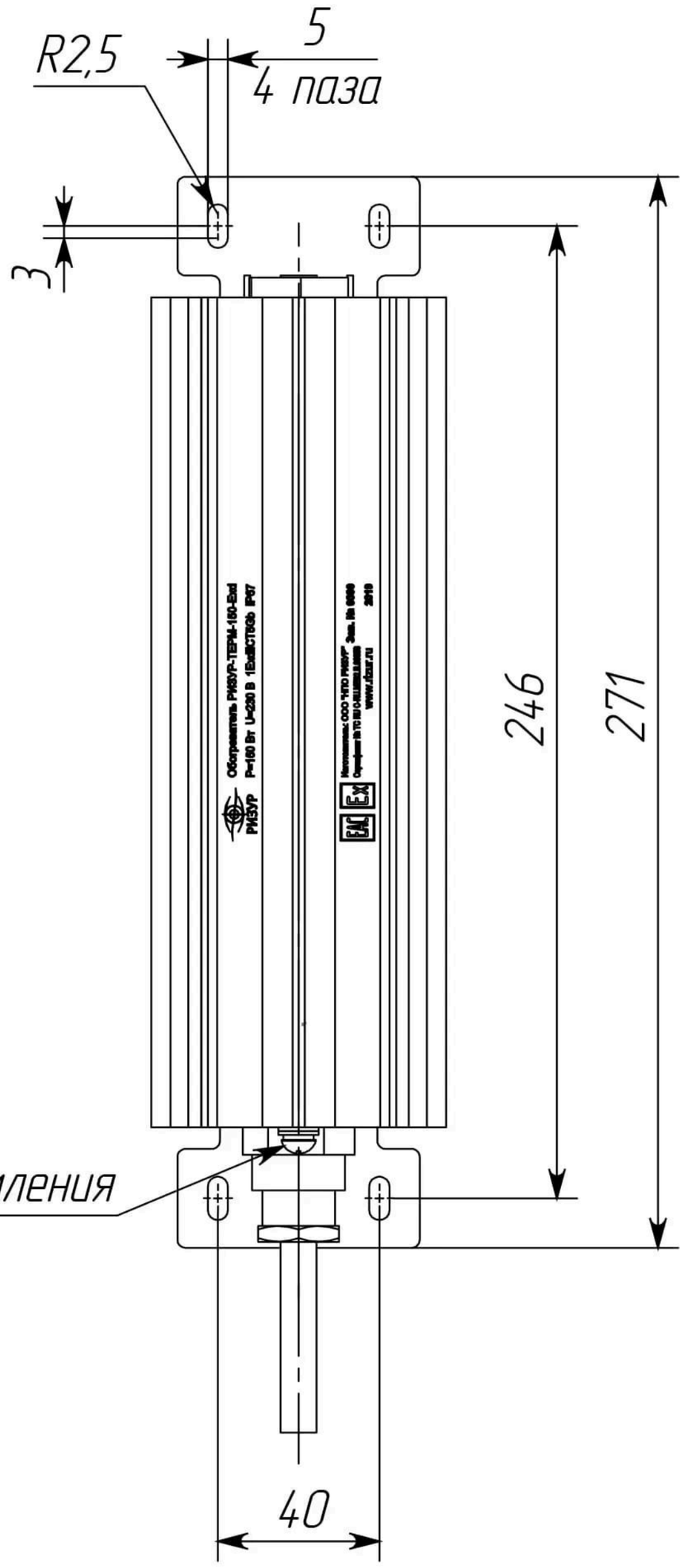

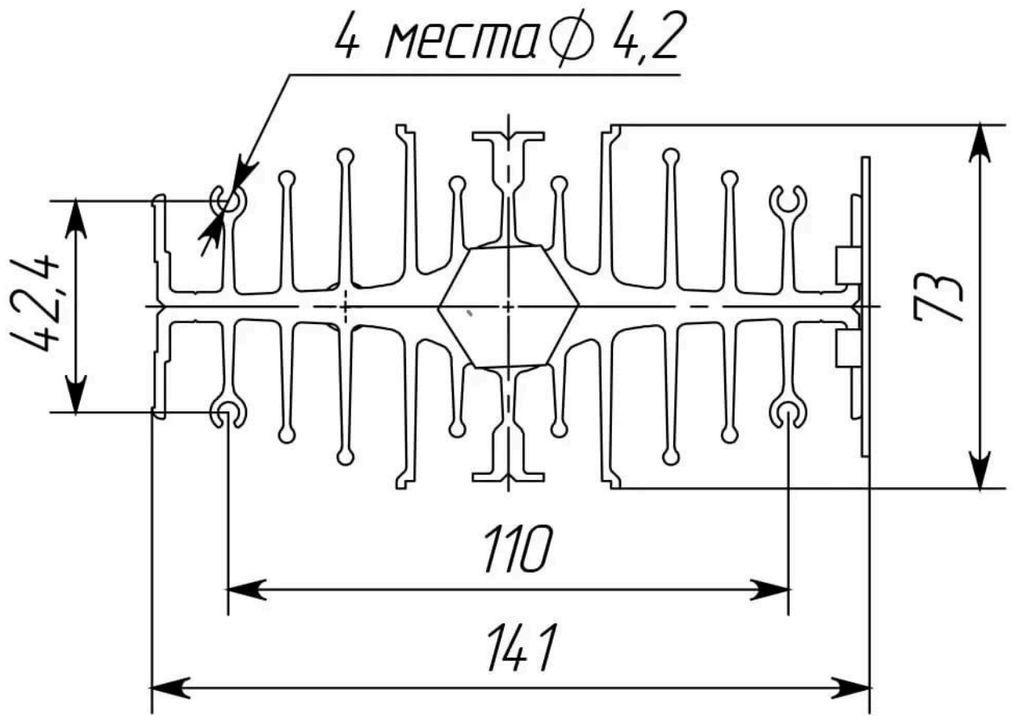

Подпись и дата | Инв.№ дубл. | Взам.инв.№ | Подпись и дата | Инв.№ подл.

Изм.	Лист	№ докум.	Подпись	Дата

ТЕРМ.0150.000-08

Лист 8

Копировал

Формат А4