Рис. 3.
ТЕРМ.0050.000-02

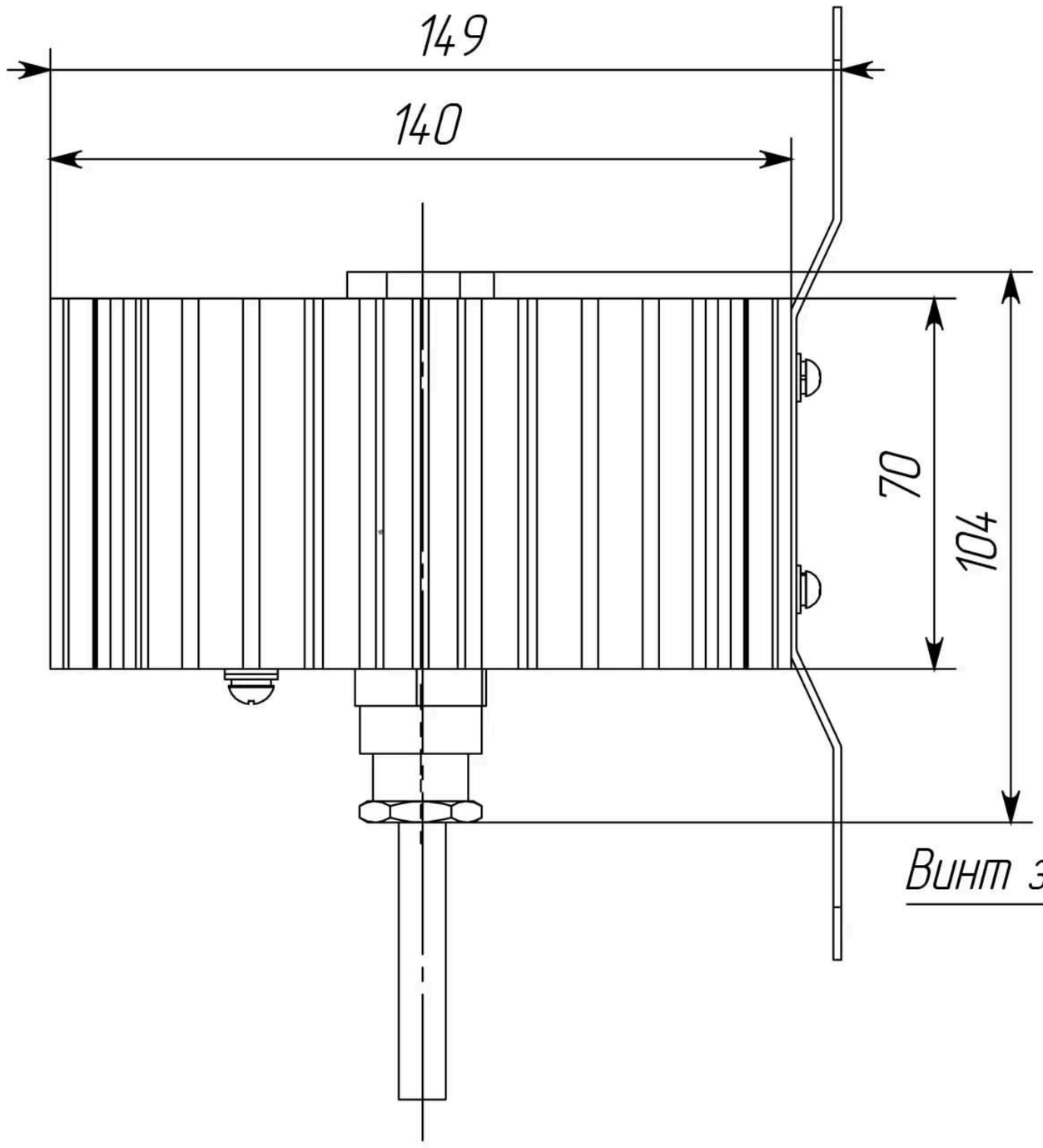

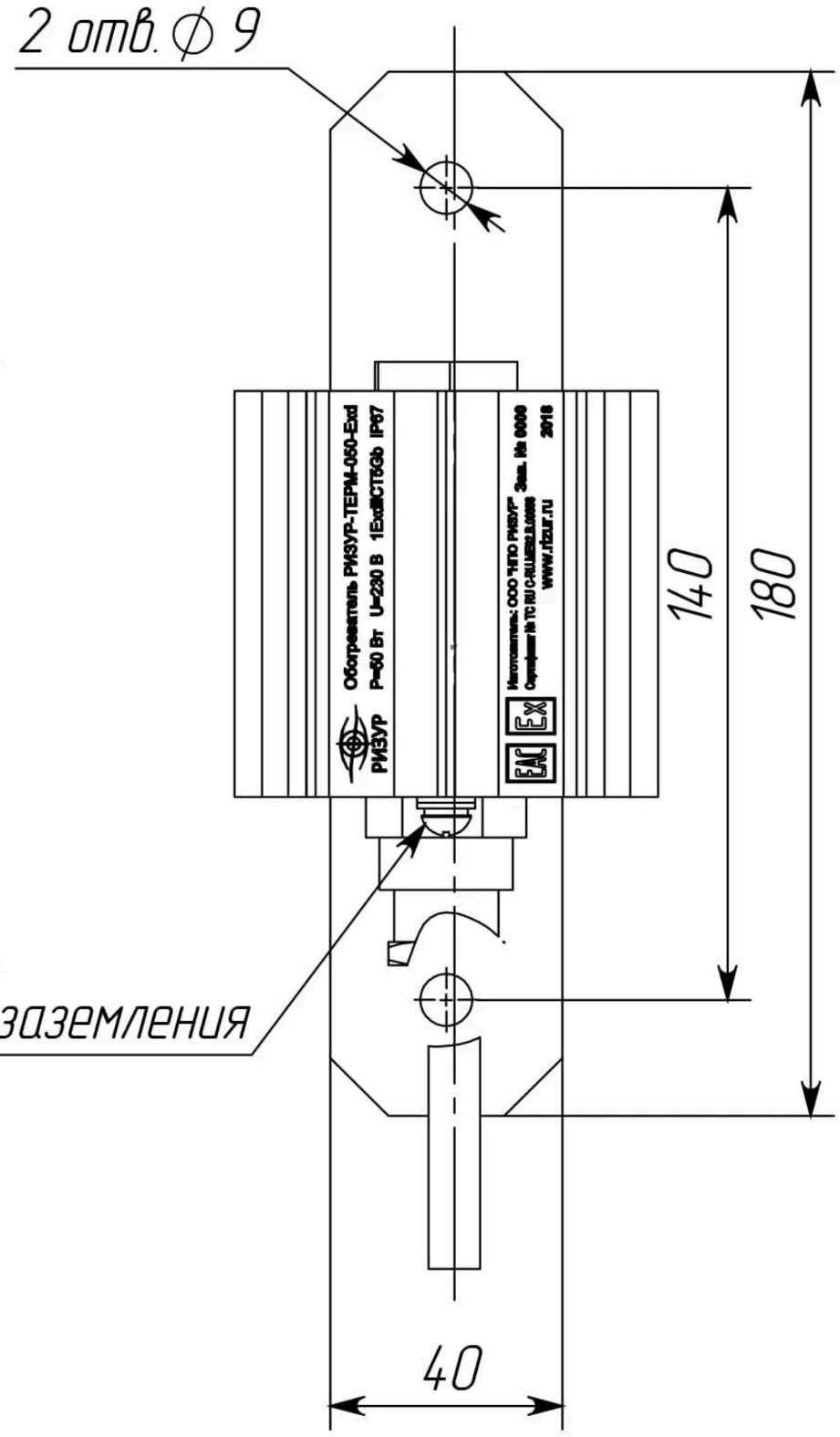

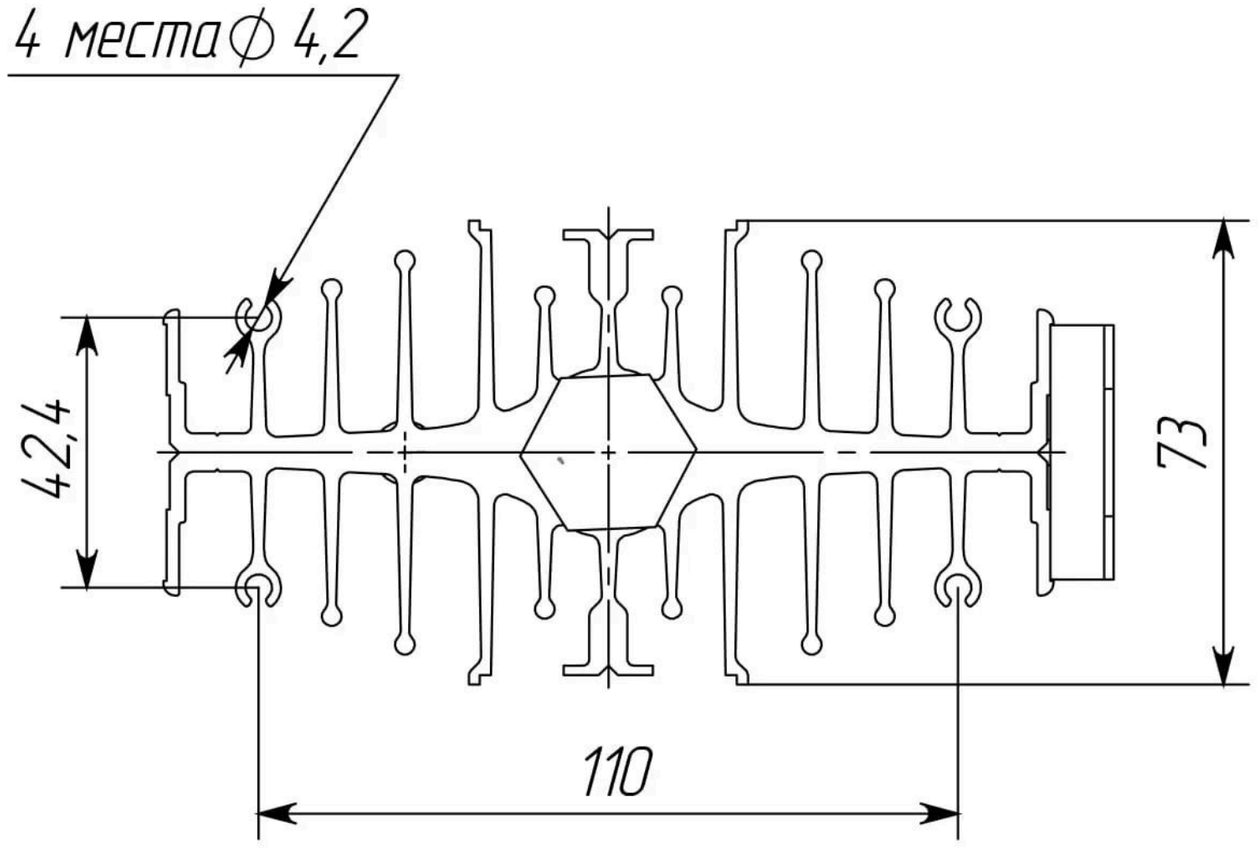

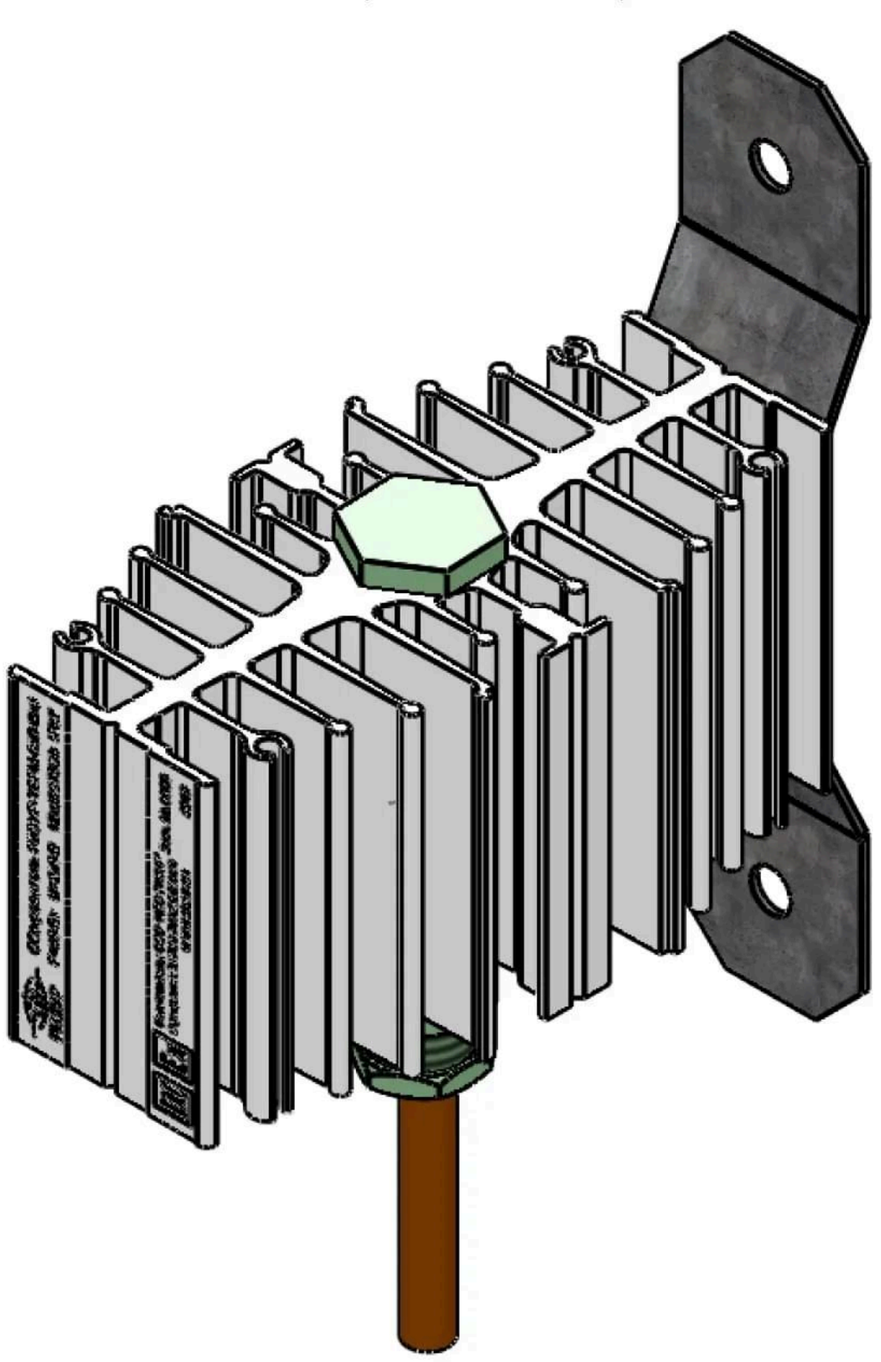

Подпись и дата | Инв.№ дубл. | Взам.инв.№ | Подпись и дата | Инв.№ подл.

Изм.	Лист	№ докум.	Подпись	Дата

ТЕРМ.0050.000-02

Лист 3

Копировал

Формат А4