

Мембранный разделитель сред, DE

Мембранный разделитель сред, DE

Примечание: Производитель постоянно работает над улучшением дизайна и повышением качества приборов, поэтому оставляет за собой право исправлять и дополнять указанную ниже информацию.

ОБЩИЕ СВЕДЕНИЯ:

Разделители сред DE (молочные гайки) предназначены для предохранения внутренней полости чувствительных элементов измерительных устройств от попадания в нее сред агрессивных, горячих, кристаллизирующихся, несущих взвешенные твердые частицы. Специально предназначены для пищевой, пивоваренной, молочной и фармацевтической промышленности. Соответствуют специальным требованиям гигиены, действующим на этих производствах.

ОБЛАСТИ ПРИМЕНЕНИЯ:

- Молочная промышленность
- Пивоваренная промышленность
- Пищевая промышленность
- Перерабатывающая промышленность

ОТЛИЧИТЕЛЬНЫЕ ОСОБЕННОСТИ:

- Изготовлен полностью из нержавеющей стали
- Легкая и простая установка
- Мембрана имеет надежную сварную конструкцию
- Разработан для пищевой, молочной, пивоваренной промышленности

ТЕХНИЧЕСКИЕ ХАРАКТЕРИСТИКИ:

Параметры:	Свойства:
Материал корпуса разделителя	CL – нержавеющая сталь 316 SS.
Диапазон измерения давления	S11: -1…0 & 0…25 бар; S12: 16…60 бар; S13: 100…400 бар; S14: 250…600 бар.
Материал мембраны	стандарт – UJ – нержавеющая сталь 316L SS.
Материал уплотнения	стандарт – VU – силикон; заказ – VI – фторопласт.
Диапазон измерения давления	-1…0 & 0…40 бар;
Температура измеряемой среды	зависит от типа заполняемой жидкости.
Вид резьбы на накидной гайки	стандарт – M – наружняя резьба; заказ – F – внутренняя резьба.
Резьба присоединения к процессу	DIN (25, 32, 40, 50, 65, 80), SMS (1.5, 2”), RJT/APV (1.5, 2”), IDF/ISS (1.5, 2”).
Резьба присоединения прибора	стандарт – G½ (вну), G¼ (вну), заказ – M20x1,5 (вну), M12x1,5 (вну).
Стандарт, по которому изготавливается мембранный разделитель	стандарт – KH – DIN 11851; заказ – KI – SMS; KJ – RJT/APV; KK – IDF/ISS. Номинальный диаметр разделителя: для DIN – 25, 32, 40, 50, 65, 80; для SMS, RJT/APV, IDF/ISS – 1.5”, 2”.

ГАБАРИТНЫЕ И ПРИСОЕДИНИТЕЛЬНЫЕ РАЗМЕРЫ (мм):

Внутренняя резьба на накидной гайки

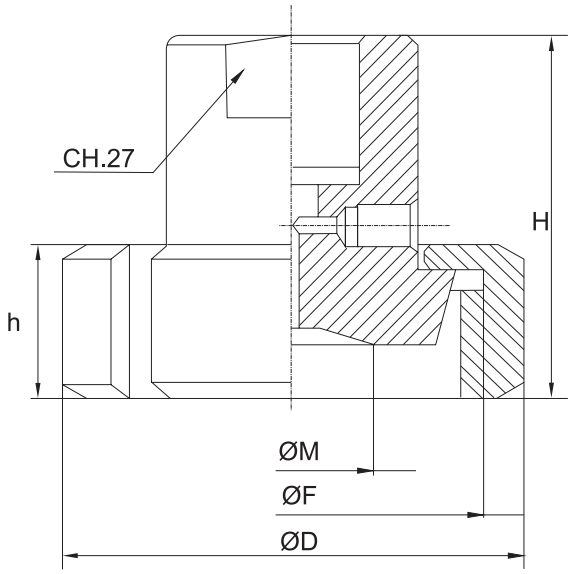

DIN 11851

DN	H	h	D	M	F(DIN 405)
25	49.5	21	63	22	Rd52x1/6
32	48	21	71	32	Rd58x1/6
40	50	21	78	36	Rd65x1/6
50	50	22	92	47	Rd78x1/6
80	55	29	127	71	Rd110x1/4

SMS

DN	H	h	D	M	F(DIN 405)
1.5”	55	25	74	30	Rd60x1/6
2”	53	26	84	44.5	Rd70x1/6

RJT/APV

DN	H	h	D	M	F(DIN 405)
1.5”	49	22	Hex.65	30	1.5” RJT-F
2”	49	22	Hex.79	44.5	2” RJT-F

IDF/ISS

DN	H	h	D	M	F(DIN 405)
1.5”	54.5	30	Hex.64	30	1.5” IDF-F
2”	54.5	30	Hex.77	44.5	2” IDF-F

Наружная резьба на накидной гайки

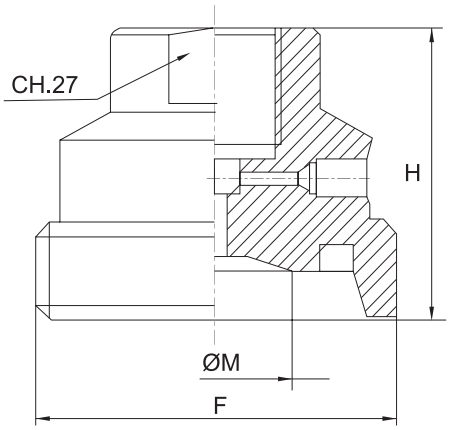

DIN 11851

DN	H	M	F(DIN 405)
25	42	22	Rd52x1/6
32	42	32	Rd58x1/6
40	42	36	Rd65x1/6
50	42	47	Rd78x1/6
80	42	71	Rd110x1/4

SMS

DN	H	M	F(DIN 405)
1.5”	43	30	Rd60x1/6
2”	43	44.5	Rd70x1/6

RJT/APV

DN	H	M	F(DIN 405)
1.5”	47.8	30	1.5” RJT-M
2”	47.8	44.5	2” RJT-M

IDF/ISS

DN	H	M	F(DIN 405)
1.5”	45	30	1.5” IDF-M
2”	45	44.5	2” IDF-M

Пример оформления заказа на примере стандартной модели:
DE-F-KH-25-G½ (вну)-UJ-VU

Компания «БД» г. Москва. www.bdrosma.ru 8-800-200-91-96