Клапаны электромагнитные (соленоидные) непрямого действия

Тип СК-ВД



Клапаны двухпозиционные двухходовые электромагнитные предназначены для автоматического управления (открытие, закрытие) потоками воды, масла, сжатого воздуха, нейтральных газов и прочих сред, неагрессивных к медным сплавам и каучукам

Для корректной работы клапанов непрямого действия требуется обеспечить минимальный перепад давления (Δ P) на входе и на выходе клапана:

– для клапанов с DN 15, 20, 25 Δ P составляет 0,07 МПа
– для клапанов с DN 32, 40, 50 Δ P составляет 0,1 МПа

Принцип работы
Непрямого действия (Пилотный клапан)

Номинальный диаметр DN, мм
15, 20, 25, 32, 40, 50

Исполнение
Нормально закрытый
Нормально открытый

Номинальное напряжение
~220 В, –24 В, ~110 В, –12 В

Рабочее давление, МПа

DN 15, 20, 25	0,07...1,6
DN 32, 40, 50	0,1...1,6

Температура рабочей среды, °С
–5...+90 (NBR)
–5...+120 (Витон)

Температура окружающей среды, °С
–10...+80

Катушка
IP65, DIN-разъем
Опция: разъем энергосберегающий

Потребляемая мощность, Вт

DN, мм	220 В	24 В	110 В	12 В
15, 20, 25, 32, 40, 50	15	12	9	12

Время срабатывания клапана, мс
Открытие: 100 – 300
Закрытие: 100 – 300

Резьба присоединения
G½ / G¾ / G1 / G1 ¼ / G1 ½ / G2

Корпус
Медный сплав

Мембрана
Бутадиен-нитрильный каучук (NBR)
Опция: фторкаучук (Витон)

Пропускная способность

DN, мм	м³/час
15	4,11
20	6,51
25	10,28
32	20,57
40	24,85
50	41,13

Монтаж кабеля
Кабельный ввод
Диаметр кабеля: 8 мм

Надежность
500 000 циклов

Техническая документация
ТУ 3712-001-4719015564-2015

Пример обозначения: СК – 21 – 15 – ВД

СК –	2	1 –	15	ВД	–

Тип
СК — клапан электромагнитный (соленоидный)

Исполнение
1 — нормально закрытый
2 — нормально открытый

Номинальное напряжение, В
1 — ~220
2 — -24
3 — ~110
4 — -12

Номинальный диаметр DN, мм
15 / 20 / 25 / 32 / 40 / 50

Принцип работы
ВД — непрямого действия

Мембрана
– — каучук
В — витон

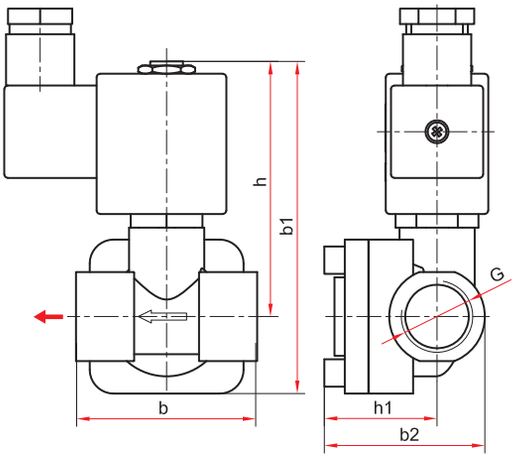

DN=15; 20; 25

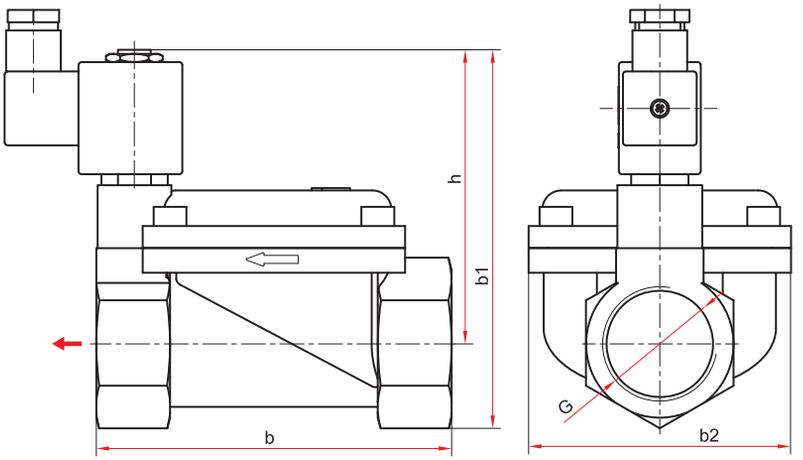

DN=32; 40; 50

Габаритные и присоединительные размеры (мм), вес (кг)

DN	Тип	h	h1	b	b1	b2	G	Вес
15	НЗ / НО	78 / 92	32	53	97 / 113	43	G½	0,56 / 0,58
20	НЗ / НО	87 / 104	40	84	117 / 133	60	G¾	0,97 / 1,01
25	НЗ / НО	85 / 102	43	88	115 / 132	61	G1	1,14 / 1,17
32	НЗ / НО	105 / 123	–	130	138 / 154	97	G1 ¼	2,40 / 2,50
40	НЗ / НО						G1 ½	2,15 / 2,25
50	НЗ / НО	120 / 135		158	158 / 175	112	G2	3,25 / 3,35

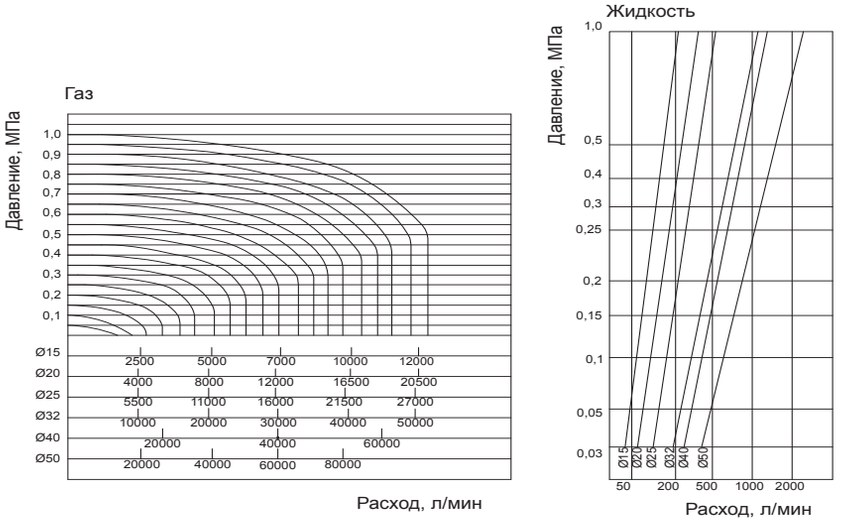

Диаграммы пропускной способности
для клапанов непрямого действия

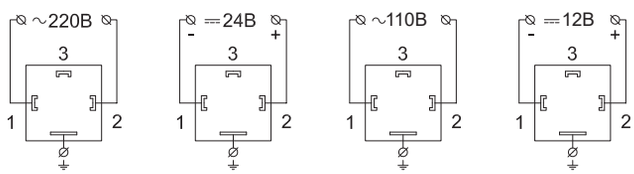

Схемы подключения катушки