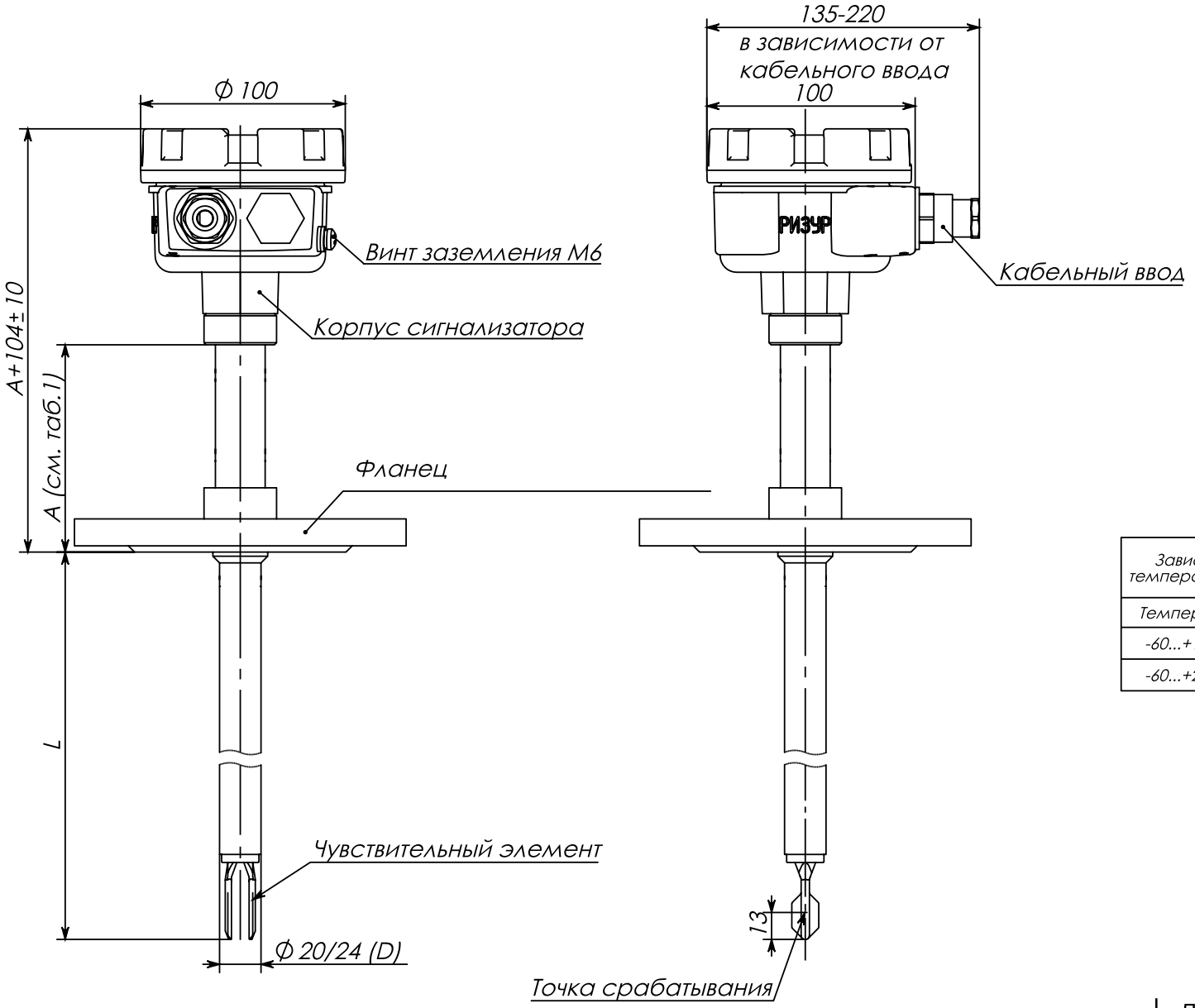


*Таблица 1*

| *Зависимость размера А от температуры измеряемой среды* | |
|---|---|
| *Температура* | *Размер А, мм* |
| *-60...+150 °С* | *100* |
| *-60...+250 °С* | *200* |

L-длина чувствительного элемента

# Чертеж сигнализатора РИЗУР-500 с фланцевым присоединением

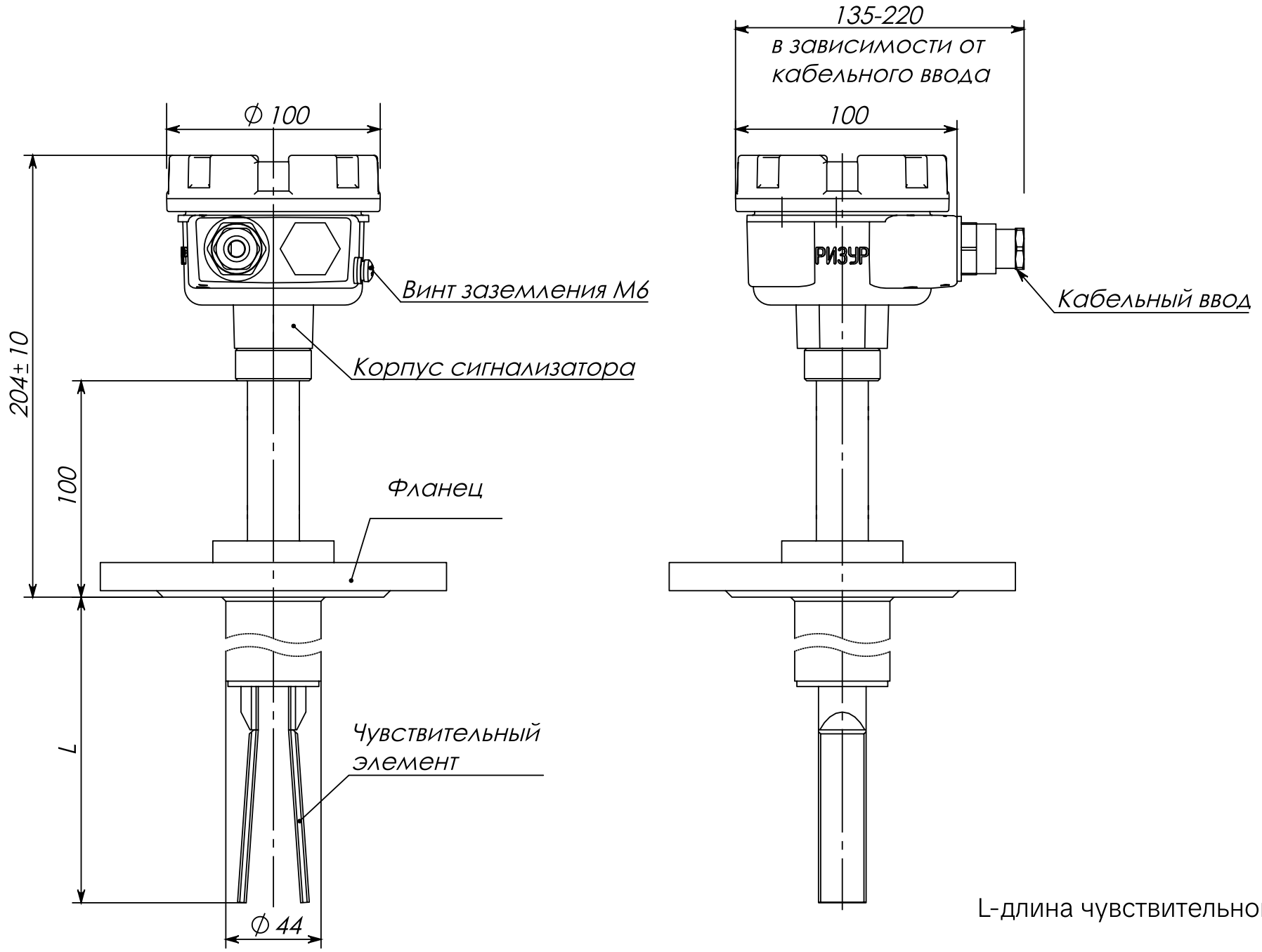


L-длина чувствительного элемента

Чертеж сигнализатора РИЗУР-500 с фланцевым присоединением (сыпучая среда)

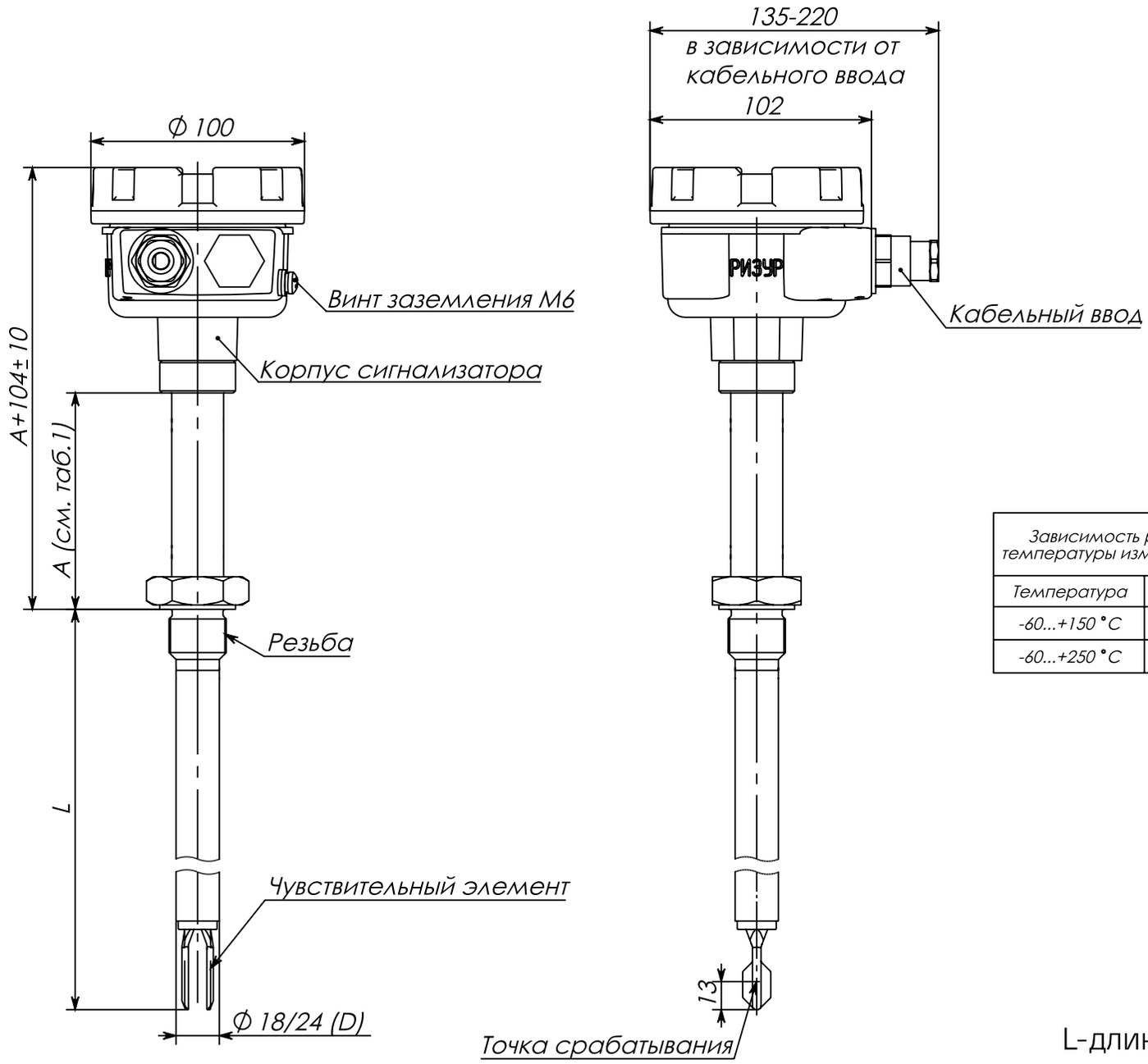


| Зависимость размера А от температуры измеряемой среды | |
|---|---|
| Температура | Размер А, мм |
| -60...+150 °С | 100 |
| -60...+250 °С | 200 |

L-длина чувствительного элемента

# Чертеж сигнализатора РИЗУР-500 с резьбовым присоединением

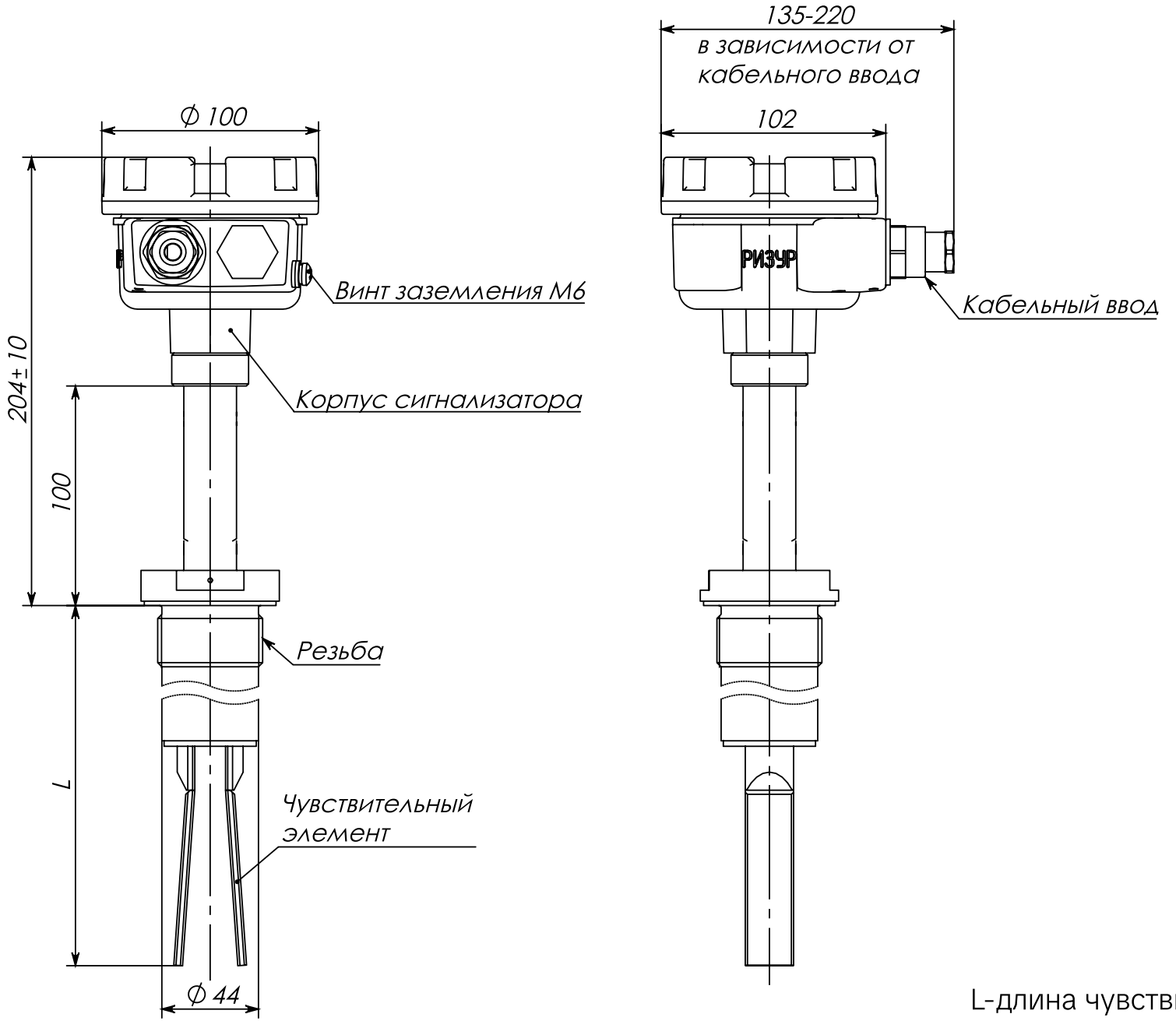


L-длина чувствительного элемента

Чертеж сигнализатора РИЗУР-500 с резьбовым присоединением (сыпучая среда)

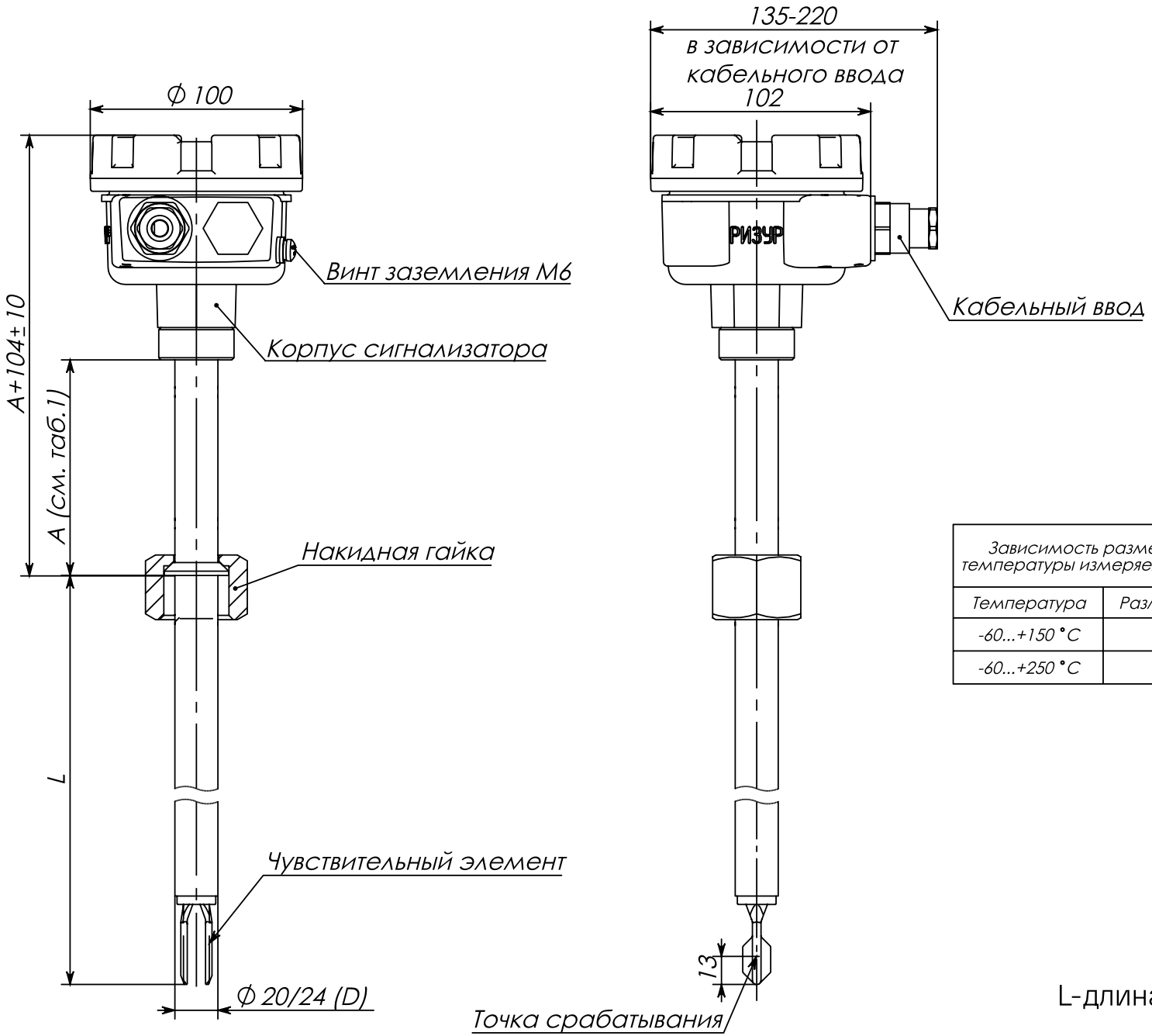


| Зависимость размера А от температуры измеряемой среды | |
|---|---|
| Температура | Размер А, мм |
| -60...+150 °С | 100 |
| -60...+250 °С | 200 |

L-длина чувствительного элемента

# Чертеж сигнализатор РИЗУР-500 с накидной гайкой