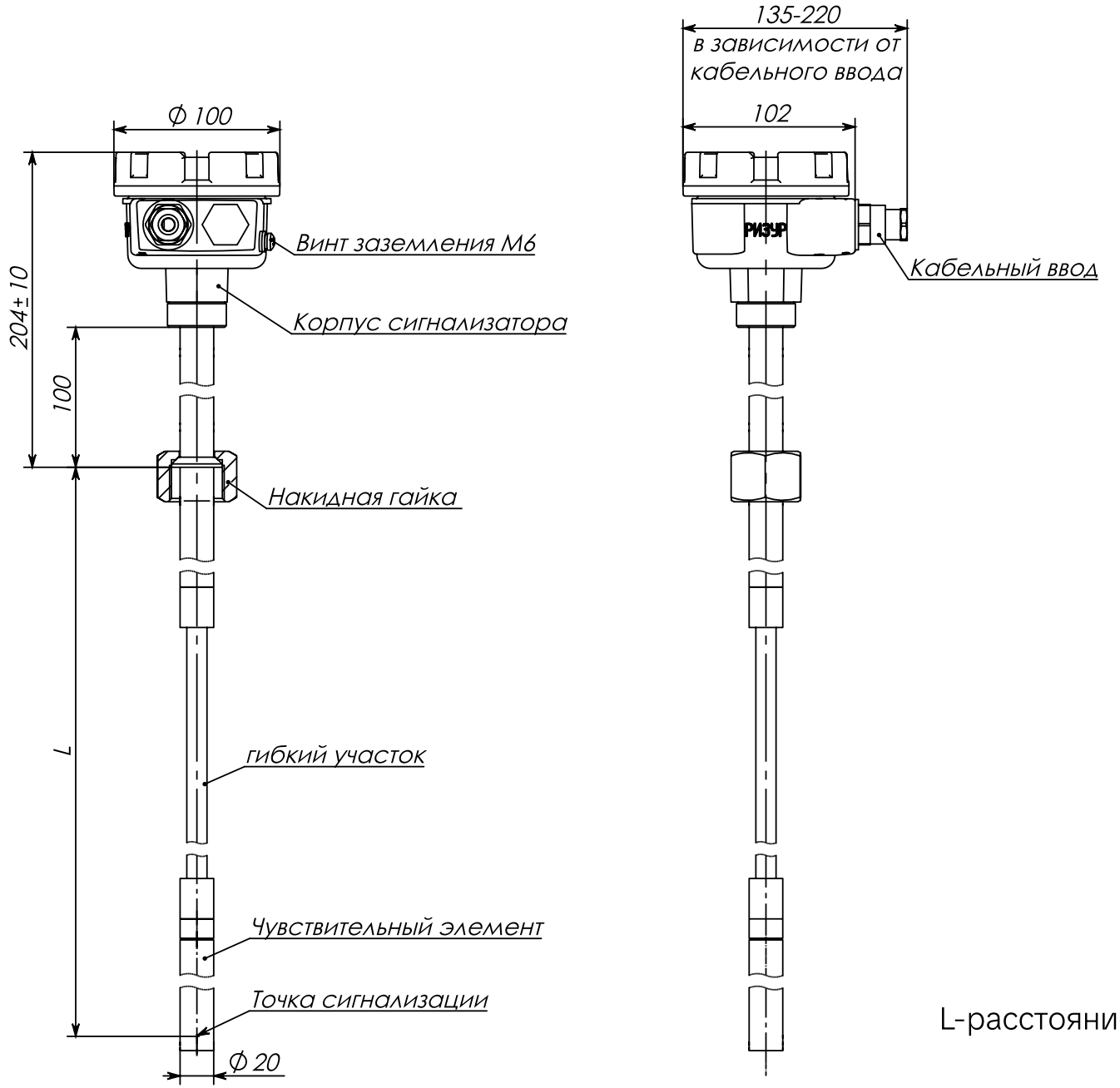

L-расстояние до точки сигнализации

Чертеж сигнализатора РИЗУР-900 с накидной гайкой, гибкий ЧЭ, 1 точек контроля

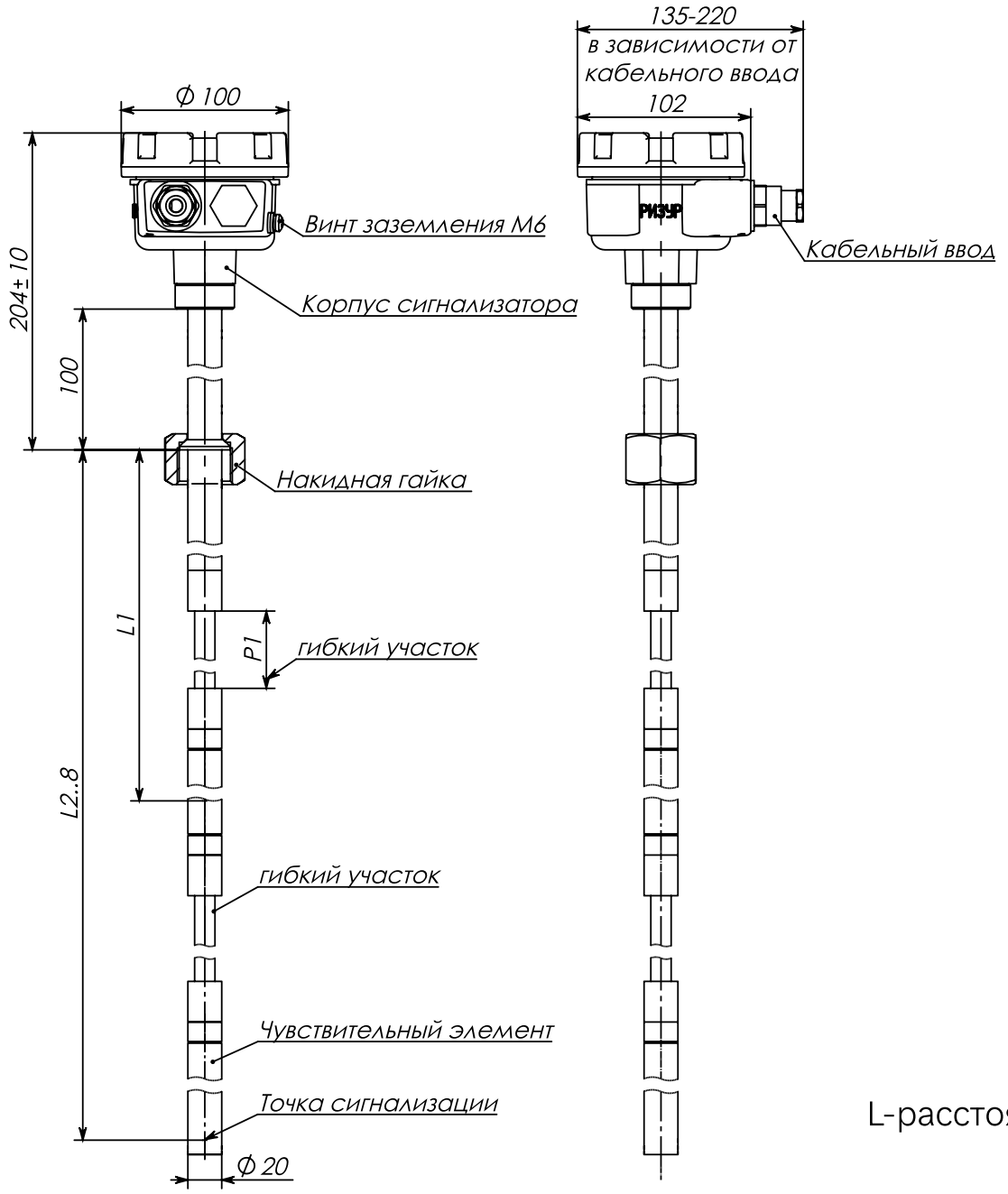

L-расстояние до точки сигнализации

Чертеж сигнализатора РИЗУР-900 с накидной гайкой, гибкий ЧЭ, 8 точек контроля

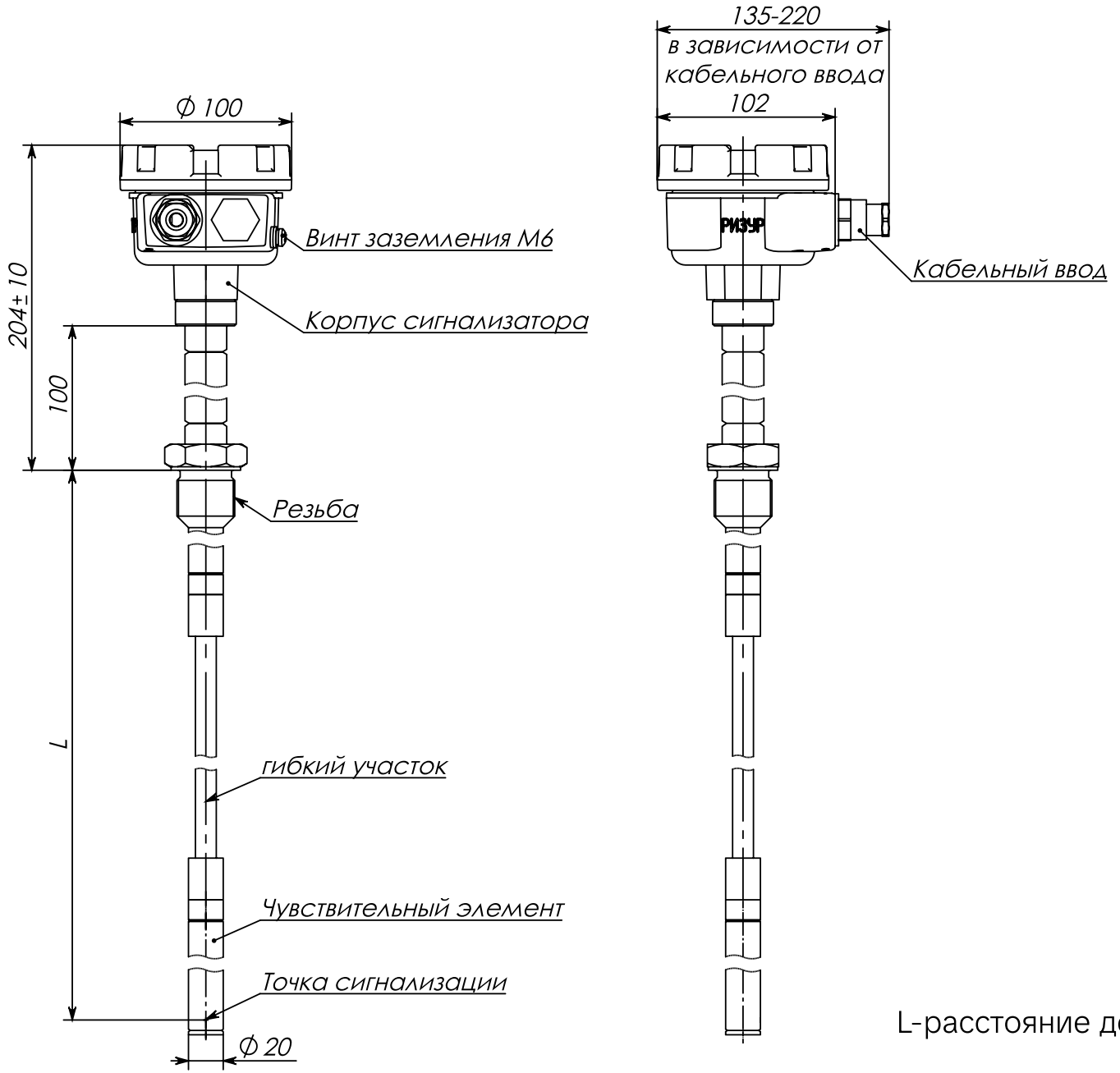

L-расстояние до точки сигнализации

Чертеж сигнализатора РИЗУР-900 с резьбовым присоединением, гибкий ЧЭ, 1 точек контроля

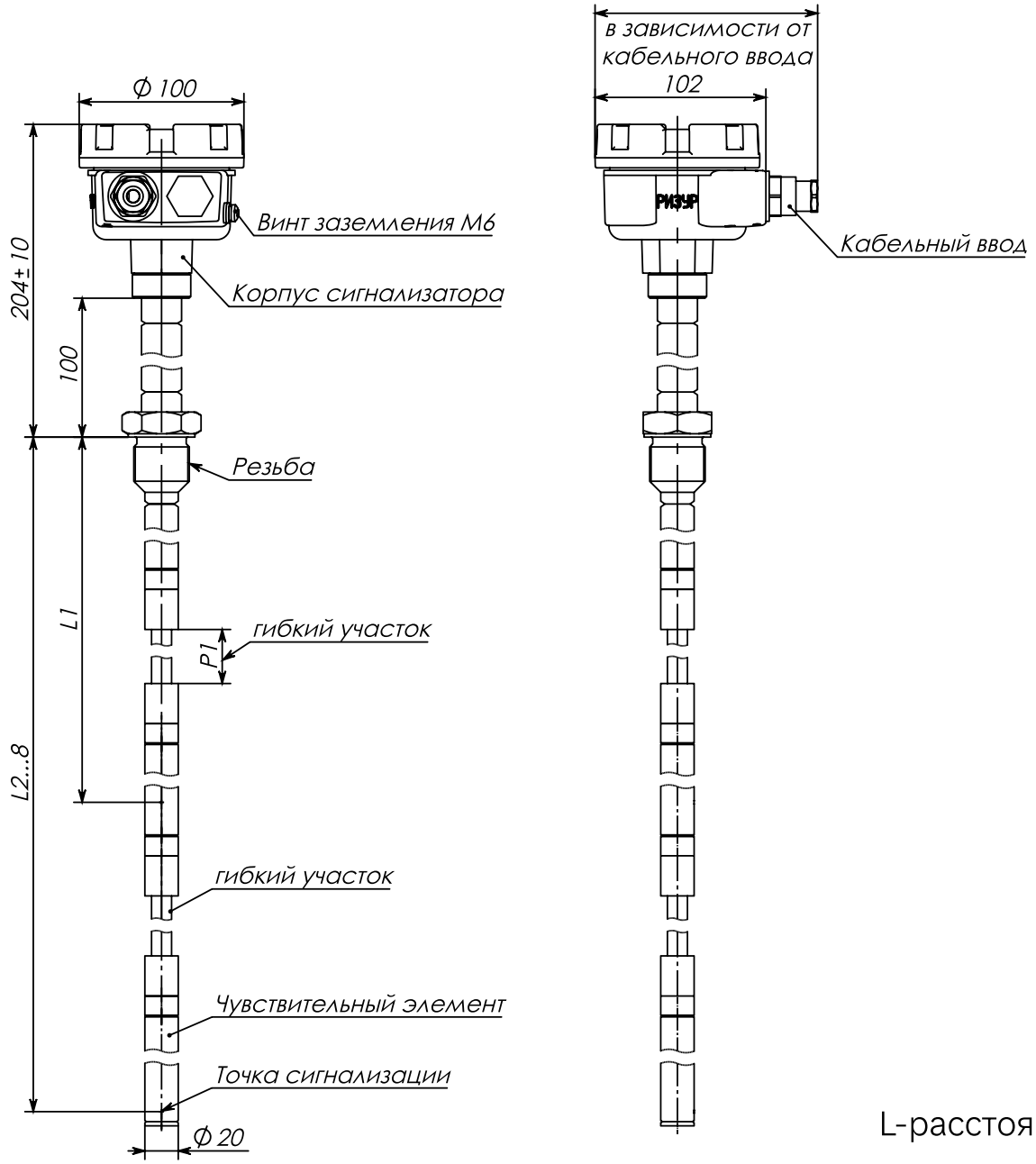

L-расстояние до точки сигнализации

Чертеж сигнализатора РИЗУР-900 с резьбовым присоединением, гибкий ЧЭ, 8 точек контроля

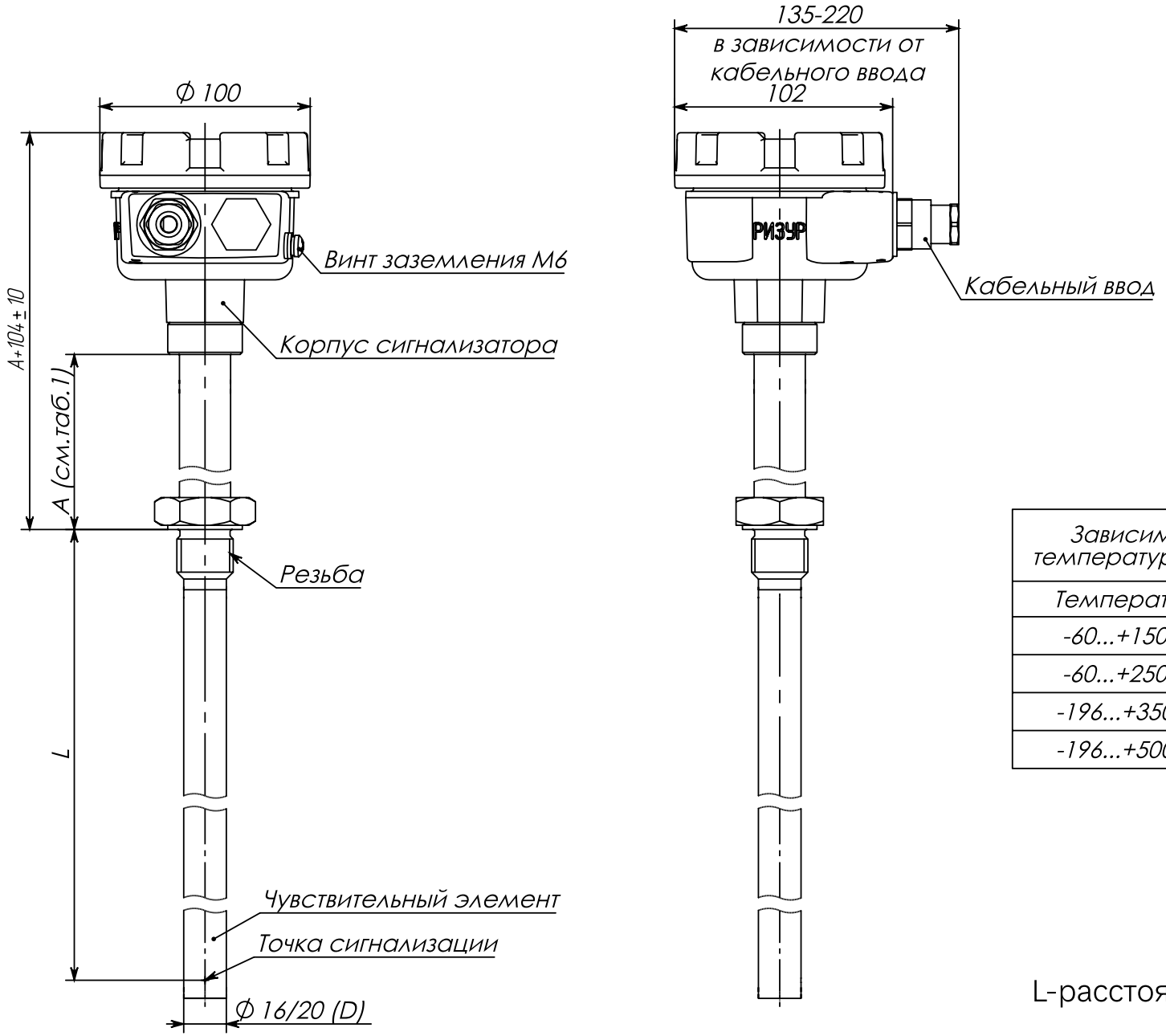

Зависимость размера А от температуры измеряемой среды	
Температура	Размер А, мм
-60...+150 °С	100
-60...+250 °С	200
-196...+350 °С	250
-196...+500 °С	300

L-расстояние до точки сигнализации

Чертеж сигнализатора РИЗУР-900 с резьбовым присоединением, жесткий ЧЭ, 1 точек контроля

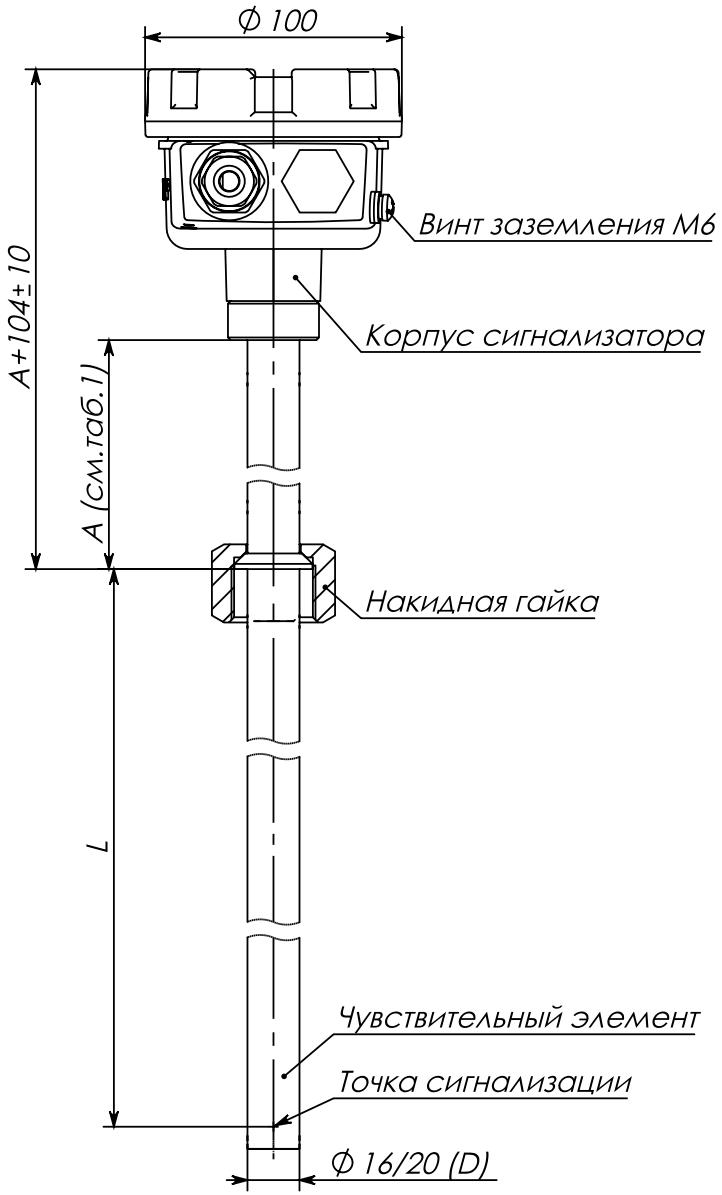

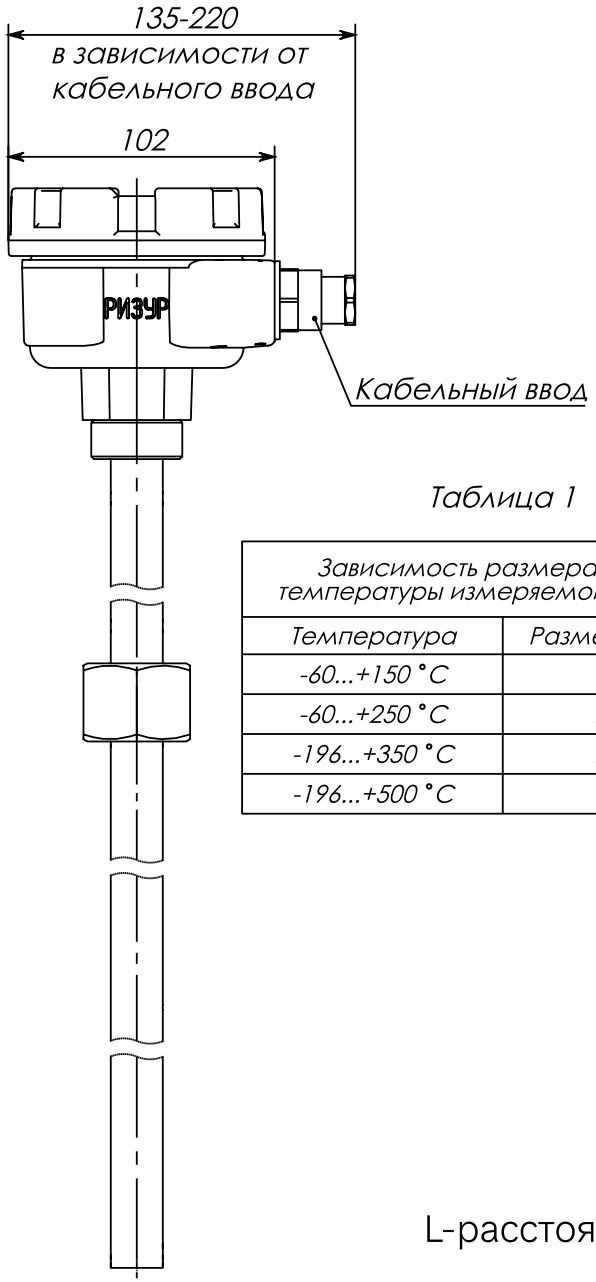

Таблица 1

Зависимость размера А от температуры измеряемой среды	
Температура	Размер А, мм
-60...+150 °С	100
-60...+250 °С	200
-196...+350 °С	250
-196...+500 °С	300

L-расстояние до точки сигнализации

Чертеж сигнализатора РИЗУР-900 с накидной гайкой, жесткий ЧЭ, 1 точек контроля

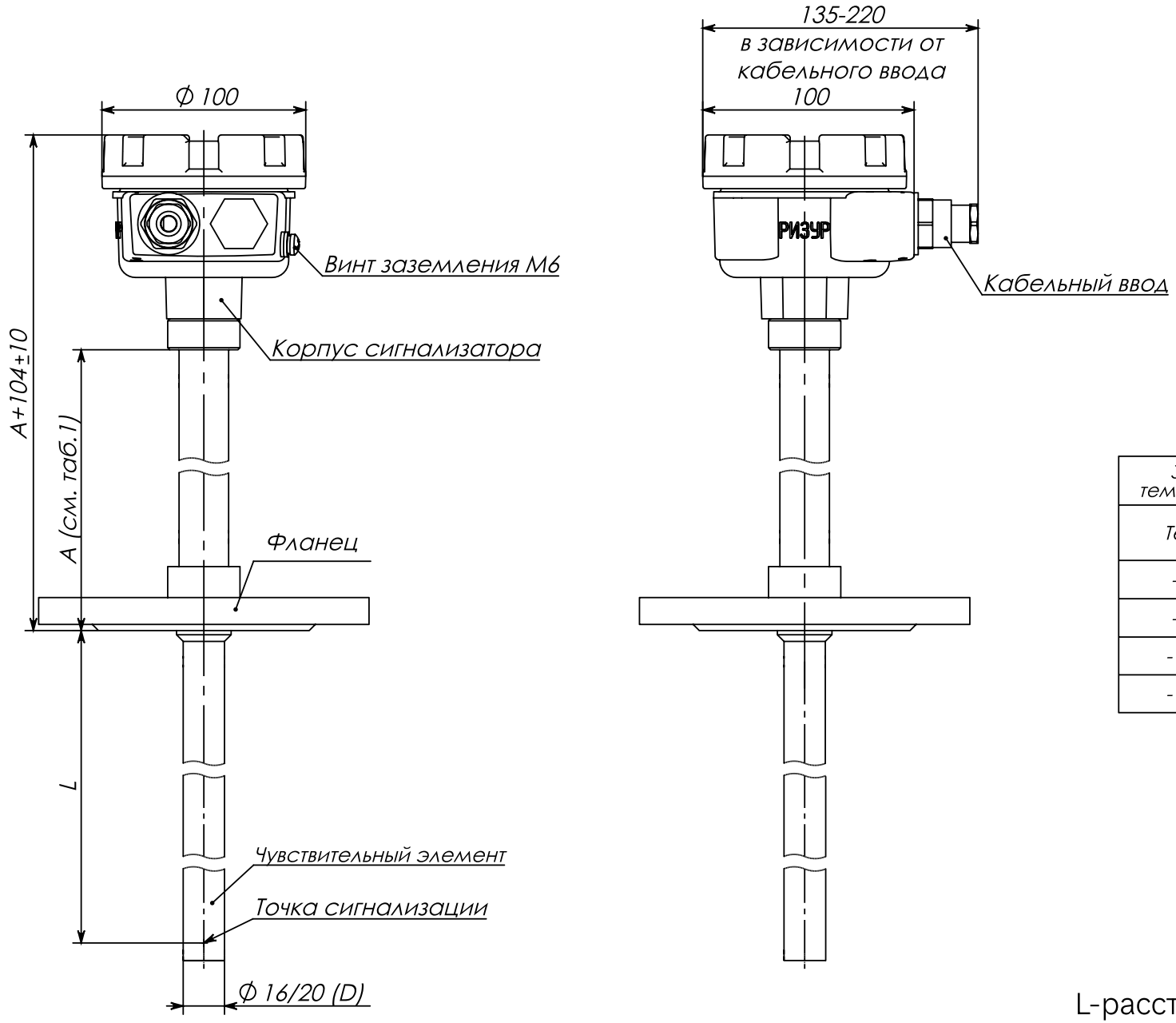

Зависимость размера А от температуры измеряемой среды	
Температура	Размер А, мм
-60...+150 °С	100
-60...+250 °С	200
-196...+350 °С	250
-196...+500 °С	300

L-расстояние до точки сигнализации

Чертеж сигнализатора РИЗУР-900 с фланцевым присоединением, жесткий ЧЭ, 1 точек контроля

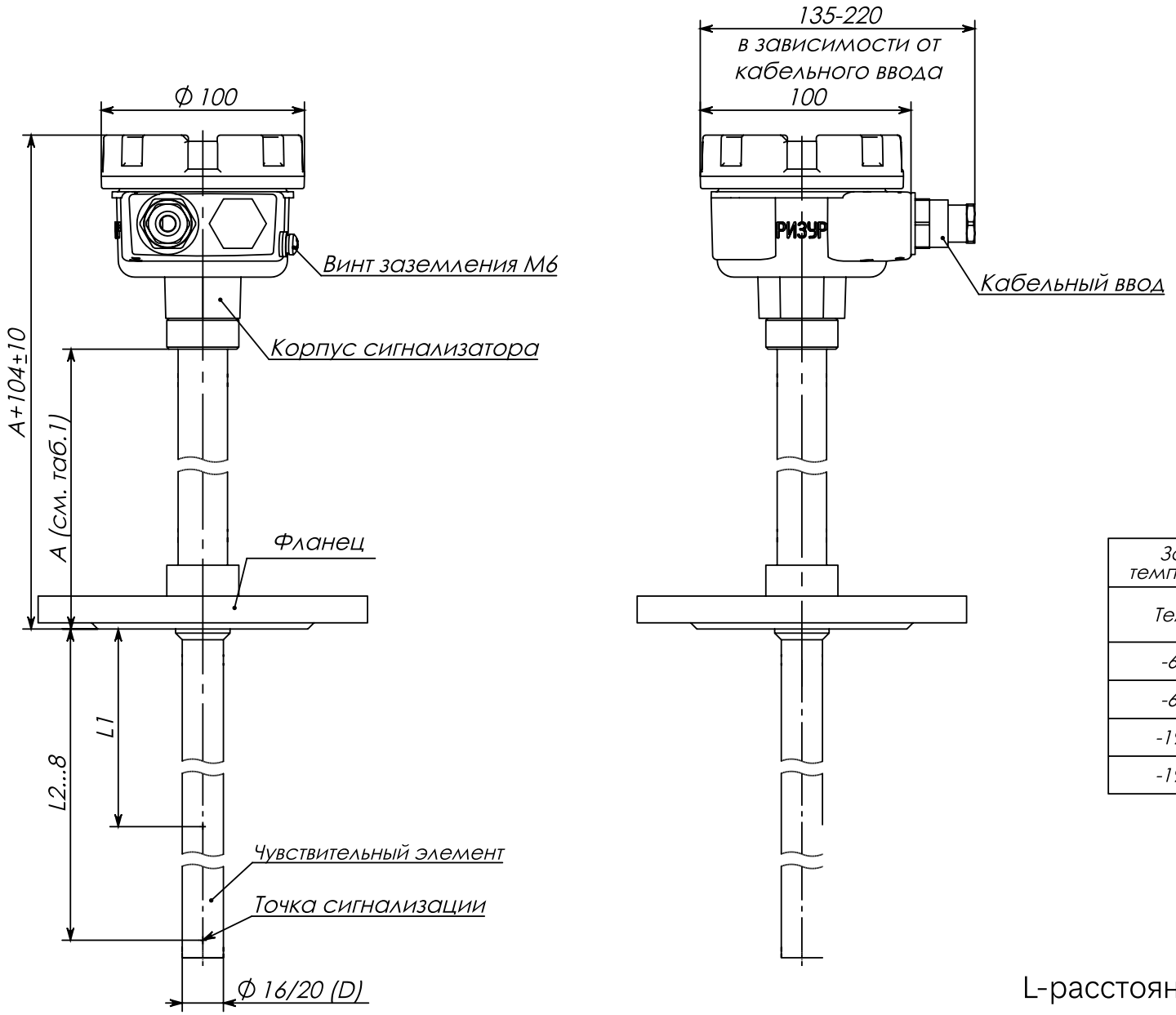

Зависимость размера А от температуры измеряемой среды	
Температура	Размер А, мм
-60...+150 °С	100
-60...+250 °С	200
-196...+350 °С	250
-196...+500 °С	300

L-расстояние до точки сигнализации

Чертеж сигнализатора РИЗУР-900 с фланцевым присоединением, жесткий ЧЭ, 8 точек контроля

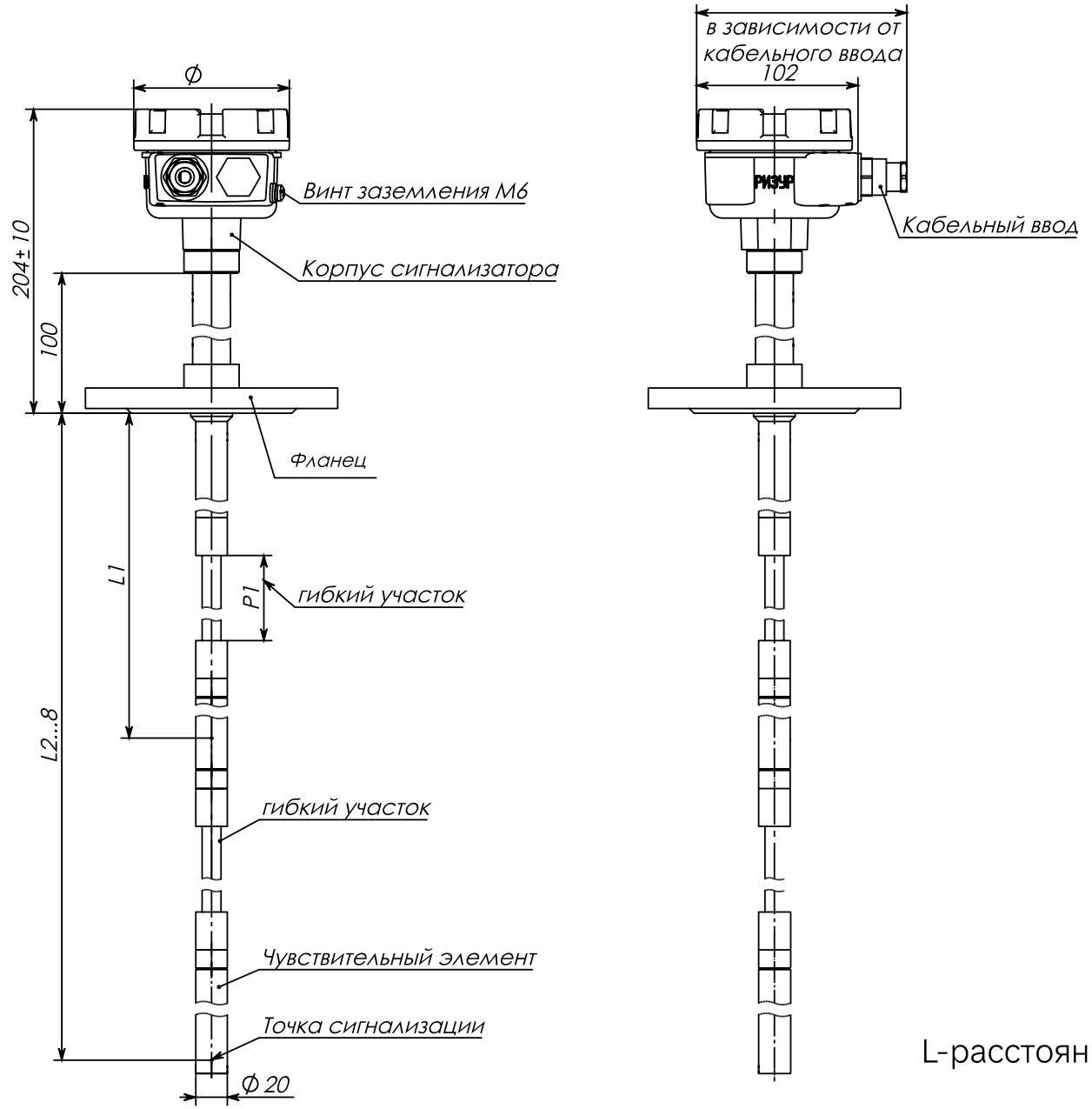

L-расстояние до точки сигнализации

Чертеж сигнализатора РИЗУР-900 с фланцевым присоединением, гибкий ЧЭ, 8 точек контроля

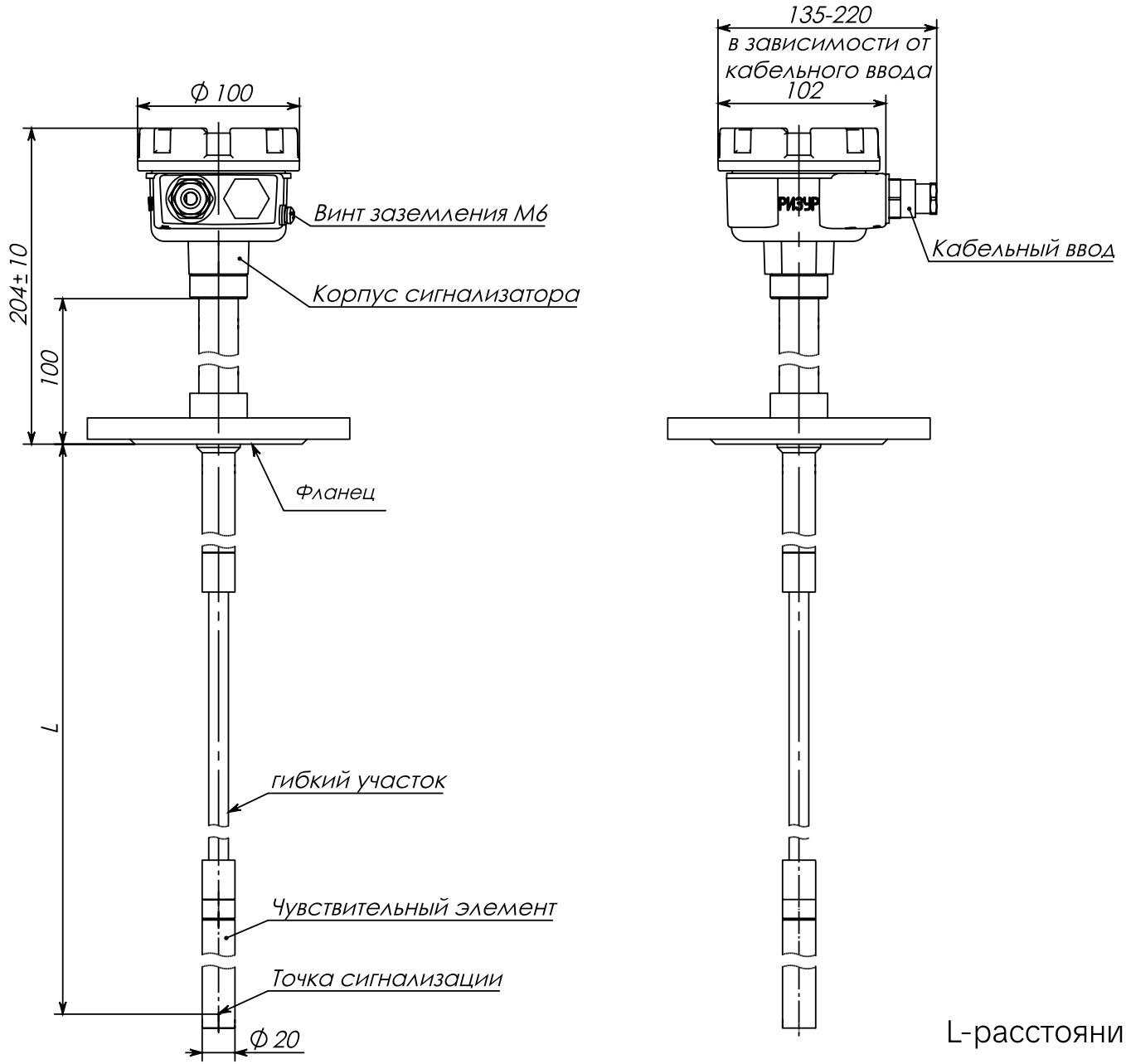

L-расстояние до точки сигнализации

Чертеж сигнализатора РИЗУР-900 с фланцевым присоединением, гибкий ЧЭ, 1 точек контроля