PIEZUS

APZ 3420 s

ГИГИЕНИЧЕСКИЙ ДАТЧИК ДАВЛЕНИЯ С РАЗДЕЛИТЕЛЕМ СРЕД



ОПИСАНИЕ

Датчик давления APZ 3420 s с разделителем сред и гигиеническими присоединениями удовлетворяет самым строгим требованиям пищевой и фармацевтической промышленности.
В этом датчике между мембраной и сенсором чувствительного элемента имеется разделитель сред – герметичный отсек, заполненный маслом. Конструкция датчика давления обеспечивает удобство демонтажа и очистки. Присоединение к процессу осуществляется через Clamp, молочную гайку или торцевую мембрану в соответствии с рекомендациями EHEDG. Опционально изготавливается в полевом корпусе с дисплеем или без дисплея.

ХАРАКТЕРИСТИКИ

Диапазоны давления: от 0...100 мбар до 0...40 бар

Основная погрешность: 0,25 % ДИ

Выходные сигналы: 4...20 мА (опция: Ex ia); 4…20 мА / PNP; 4…20 мА / PNP1 / PNP2; 0...20 мА; 0...10 В; 0...5 В; HART®; RS-485 / Modbus RTU и другие

Сенсор: кремниевый тензорезистивный

Механические присоединения: молочная гайка DIN 11851; Clamp DIN 32676; G1" торцевая мембрана с периферийным уплотнением (EHEDG); капиллярное присоединение разделителя сред и другие.

Заполняющая жидкость: пищевое масло; силиконовое масло; высокотемпературное силиконовое масло

Температура измеряемой среды: -40…+125 °C (до +300 °C в исполнении с радиатором)

Температура окружающей среды: -40…+85 °C

Опции:
- полевой корпус с дисплеем / без дисплея
- возможность подстройки нулевого значения при помощи кнопки
- радиатор для сред с температурой до 300 °C
- взрывозащищенные исполнения 0Ex ia IIC T6…T4 Ga X, 1Ex d IIC T6…T4 Gb X

Примечание: внесен в реестр Минпромторга по ПП РФ 719 и ПП РФ 1875 (исполнение RR). Реестровый номер Минпромторга 10796114.

HART® является зарегистрированным товарным знаком HART Communication Foundation.

ПРИМЕНЕНИЕ

Пищевая промышленность

Фармацевтическая промышленность

Биотехнологическая промышленность

Косметическая промышленность

Внешний вид, комплектация и/или технические характеристики продукции могут быть изменены производителем без предварительного уведомления.
Продукция поставляется в соответствии со стандартными условиями поставки.
Представленная информация носит рекомендательный характер. Ответственность за выбор материалов, контактирующих с рабочей средой, лежит на потребителе.
© 2026 ООО „Пьезус“

PIEZUS

ТЕХНИЧЕСКИЕ ПАРАМЕТРЫ

ДИАПАЗОНЫ ИЗМЕРЕНИЯ*

Диапазон давления, бар		Перегрузка, бар	Давление разрыва, бар
Избыточное	Абсолютное		
-1...0	-	3	4
0...0,1	-	1	1,5
0...0,16	-	1	1,5
0...0,25	0...0,25	1	1,5
0...0,4	0...0,4	1	1,5
0...0,6	0...0,6	3	4
0...1	0...1	3	4
0...1,6	0...1,6	6	8

Диапазон давления, бар		Перегрузка, бар	Давление разрыва, бар
Избыточное	Абсолютное		
0...2,5	0...2,5	6	8
0...4	0...4	15	20
0...6	0...6	15	20
0...10	0...10	30	40
0...16	0...16	60	80
0...25	0...25	60	80
0...40	0...40	100	150
-	-	-	-

ТЕХНИЧЕСКИЕ ХАРАКТЕРИСТИКИ

Диапазон*, кПа	**P > 0,4 бар**	**P ≤ 0,4 бар**
Основная погрешность, % ДИ**	≤ ±0,25 (стандарт) / 0,2 (опция)	≤ ±0,5 (стандарт)
Влияние температуры, % ДИ / 10 °C	≤ ±0,15	≤ ±0,25
Диапазон термокомпенсации	-20…+80 °C	0…+80 °C
Диапазон термокомпенсации (опция)	-40…+60 °C	-40…+60 °C
Влияние отклонения напряжения питания	≤ ±0,05% ДИ / 10 В	
Влияние отклонения сопротивления нагрузки	≤ ±0,05% ДИ / кОм (для датчиков с токовым сигналом)	
Долговременная стабильность	≤ ±0,1% ДИ / год	
Время отклика (10...90%)	< 5 мс для аналогового выхода, < 200 мс для цифрового выхода	

* Для датчиков с диапазоном менее 40 кПа смещение нуля, вызванное воздействием силы тяжести на элементы чувствительной системы, требует обязательного указания монтажного положения при заказе, если оно отличается от стандартного положения калибровки при вертикальном положении датчика и с подводом давления снизу.

** Основная погрешность включает нелинейность, гистерезис и воспроизводимость.

ЭКСПЛУАТАЦИОННЫЕ ХАРАКТЕРИСТИКИ

Измеряемая среда	-40...+125 °C; опции: -20...+150 °C и 0...+300 °C (в зависимости от заполняющей жидкости и конструкции разделителя сред)					
Температура окружающей среды	-40...+85 °C Для датчиков взрывозащищенного исполнения – с учетом температурного класса					
Температура хранения	-40...+85 °C					
Взрывозащита (опция)	**0Ex ia IIC T6…T4 Ga X**			**1Ex d IIC T6…T4 Gb X**		
Температурный класс	**T4**	**T5**	**T6**	**T4**	**T5**	**T6**
Окружающая среда	-40…+80 °C	40…+60 °C	-40…+50 °C	-40…+85 °C	-40…+70 °C	-40…+60 °C
Вибростойкость	10 g RMS, 20–2000 Гц					
Ударопрочность	100 g / 11 мс					
Ресурс	> 100 x 10^6 циклов					

КОНСТРУКЦИЯ

Материал штуцера	нержавеющая сталь 316L (1.4404)
Материал корпуса	нержавеющая сталь 316L (1.4404)
Мембрана	нержавеющая сталь 316L (1.4435)
Контактирующие со средой части	мембрана, штуцер, уплотнение*
Механическое присоединение*	Clamp DIN 32676: DN 25 / DN 40 / DN 50; Молочная гайка DIN 11851: DN 25 / DN 32 / DN 40 / DN 50 / DN 65; G1" торцевая мембрана с периферийным уплотнением, в соответствии с рекомендациями EHEDG и другие.

Электрическое присоединение	**Класс защиты**	**Сечение провода, макс.**	**Диаметр кабеля**
DIN 43650A (4 конт.)	IP65 / IP67 (опционально)	1,5 мм²	6…8 мм
M16 (Binder 723), 5-конт.	IP67	0,75 мм²	6…8 мм
M12x1 (Binder 713), 5-конт.	IP67	0,75 мм²	6…8 мм
Buccaneer (4 конт.)	IP68	1,5 мм²	6…8 мм
Кабельный ввод M12x1,5	IP67	0,14 мм²	5 мм
Герметичный кабельный ввод, нержавеющая сталь	IP68	0,14 мм²	7,5 мм
Кабельный ввод M20x1,5, полевой корпус	IP67	1,5 мм²	зависит от применяемого кабельного ввода

* По умолчанию датчики с присоединением DIN 11851 и DIN 32676 поставляются без уплотнения, датчики с торцевой мембраной и периферийным уплотнением комплектуются уплотнением FKM.

PIEZUS

ЦИФРОВОЙ ДИСПЛЕЙ (опция только для полевого корпуса)

Вид дисплея	OLED графический 128x64 точек (30x16 мм)
Отображаемые значения	bar, mbar, MPa, kPa, Pa, psi, mmHg, mWc, ftH$_2$O, %, mA, user
Диапазон отображаемых цифровых значений	-1999…9999
Дополнительная погрешность отображаемой величины	0,1 % ДИ ± единица младшего разряда, выраженная в % от ДИ
Время установления показаний	< 1 с (при отключенном демпфировании)
Демпфирование	0,3…30 с (программируется)

ЭЛЕКТРИЧЕСКИЕ ХАРАКТЕРИСТИКИ

Выходной сигнал	Напряжение питания, $U_{пит}$	Сопротивление нагрузки	Потребление тока
4…20 мА / 2-пров.	12…36 В	≤ [($U_{пит}$ – 12 В) / 0,02 А] Ом*	≤ 26 мА
4…20 мА / HART®	18…42 В (с дисплеем)	≤ [($U_{пит}$ – 18 В) / 0,02 А] Ом* (с дисплеем)	
4…20 мА / 3-пров.	12…36 В	≤ 500 Ом	
0…20 мА / 3-пров.			
0…10 В / 3-пров.		≥ 10 кОм	≤ 7 мА
0…5 В / 3-пров.	8...36 В	≥ 5 кОм	
0,5…4,5 В	5 В		≤ 2 мА
0,5…4,5 В	6...15 В		≤ 7 мА
RS 485 / Modbus RTU	12…36 В	-	

* Для выходного сигнала 4... 20 мА / HART® минимальное сопротивление нагрузки для цифровой передачи: 250 Ом.

HART® является зарегистрированным товарным знаком HART Communication Foundation.

Безопасные значения для взрывозащиты вида ″искробезопасная электрическая цепь″ Ex ia:

Параметр	2-пров.	3-пров., 4-пров.
Максимальное входное напряжение, Ui	28 В	6 В
Максимальный входной ток, Ii	93 мА	60 мА
Максимальная входная мощность, Pi	660 мВт	100 мВт
Максимальная внутренняя индуктивность, Li	10 мкГн	10 мкГн
Максимальная внутренняя емкость, Ci	15 нФ	500 нФ

ЭЛЕКТРИЧЕСКИЕ ПРИСОЕДИНЕНИЯ / ТАБЛИЦА ПОДКЛЮЧЕНИЙ

Цепи датчика		DIN 43650	M12x1 (Binder 713) 5-конт.	M16 Binder 723 5-конт.	Buccaneer	Кабель	Полевой корпус, кабельный ввод M20x1,5
2-пров.	питание +	1	1	3	1	белый (красный)	2
	питание -	2	2	4	2	коричневый (синий)	3
	экран	GND	4	5	4	желто-зеленый	1
3-пров.	питание +	1	1	3	1	белый (красный)	2
	питание -	2	2	4	2	коричневый (синий)	3
	выход +	3	3	1	3	зеленый (черный)	4
	экран	GND	4	5	4	желто-зеленый	1
RS-485 4-пров.	питание +	-	3	3	-	белый (красный)	-
	питание -	-	1	1	-	коричневый (синий)	-
	A	-	4	4	-	желтый	-
	B	-	5	5	-	зеленый (черный)	-
	экран	-	2	2	-	желто-зеленый	-
UART	питание +	3	-	-	-	-	-
	питание -	2/4	-	-	-	-	-
	Tx	1	-	-	-	-	-

С дисплеем, до двух выходов PNP

Цепи датчика		DIN 43650	M12x1 (Binder 713) 5-конт.	Кабель	Полевой корпус, кабельный ввод M20x1,5
2-пров.	питание +	1	1	белый (красный)	2
	питание -	2	3	коричневый (синий)	3
	экран	GND	2	желто-зеленый	1
	PNP1	3	4	зеленый	4
	PNP2	-	5	желтый	-

PIEZUS

ЭЛЕКТРИЧЕСКИЕ ПРИСОЕДИНЕНИЯ, РАЗМЕРЫ (мм)

DIN 43650A (IP65); код 10 (IP67); код 11	M12x1,5 (IP67); код 40	M12x1, 4-конт. прямой (IP67); код 32	M12x1, 4-конт. угловой (IP67); код 33	M12x1, 5-конт. прямой (IP67); код 30
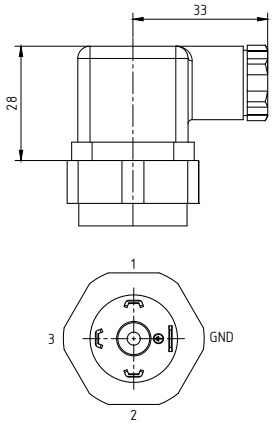	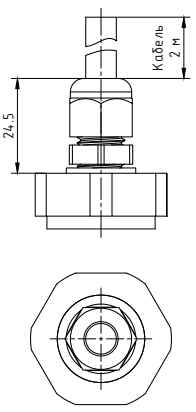	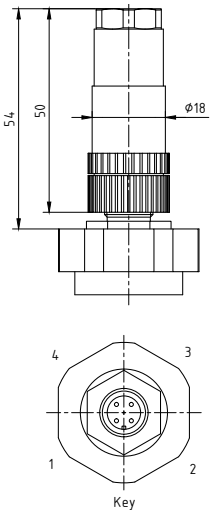	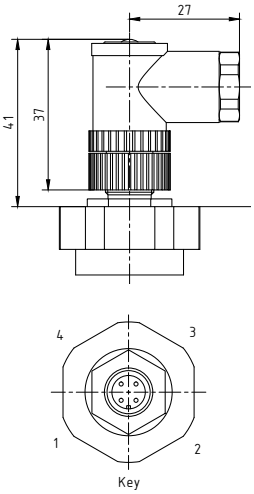	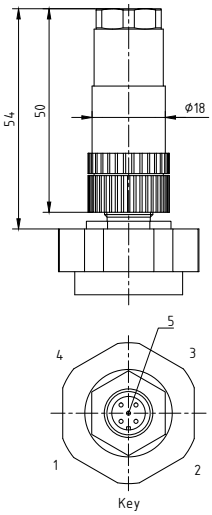

M12x1, 5-конт. угловой (IP67); код 31	M16, 5-конт. (IP67); код 20	Buccaneer (IP68); код 50	Герметичный кабельный ввод, нержавеющая сталь (IP68); код 41
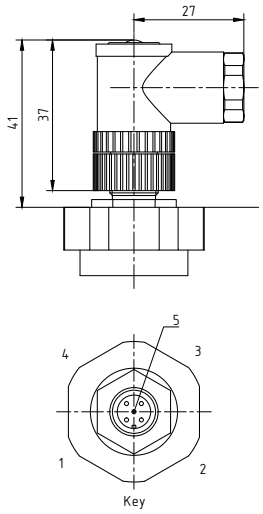	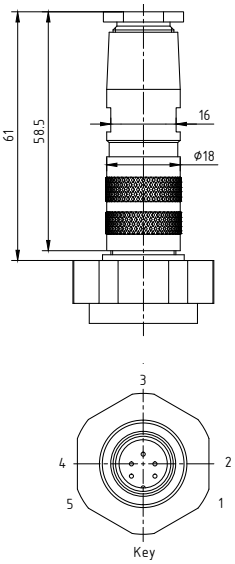	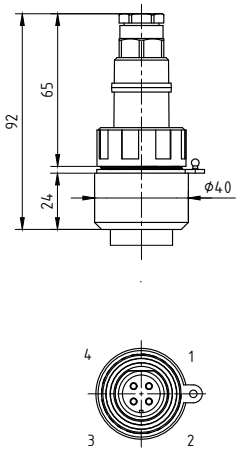	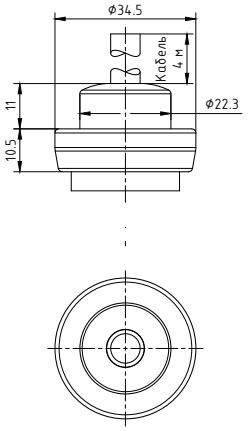

СХЕМЫ ПОДКЛЮЧЕНИЯ ДАТЧИКА С ДИСПЛЕЕМ И PNP ВЫХОДАМИ

2-пров. с дискретным выходным сигналом

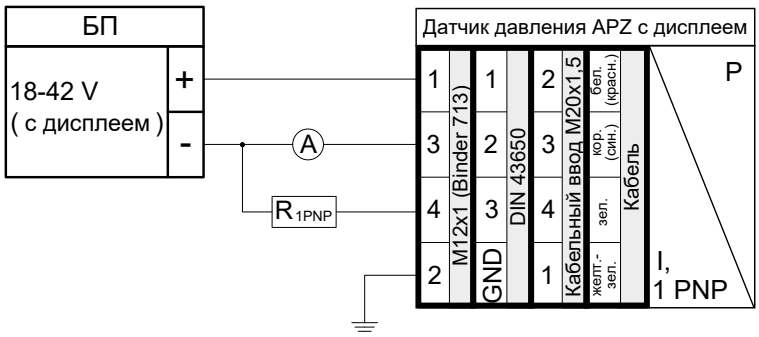

2-пров. с дискретным выходным сигналом + HART

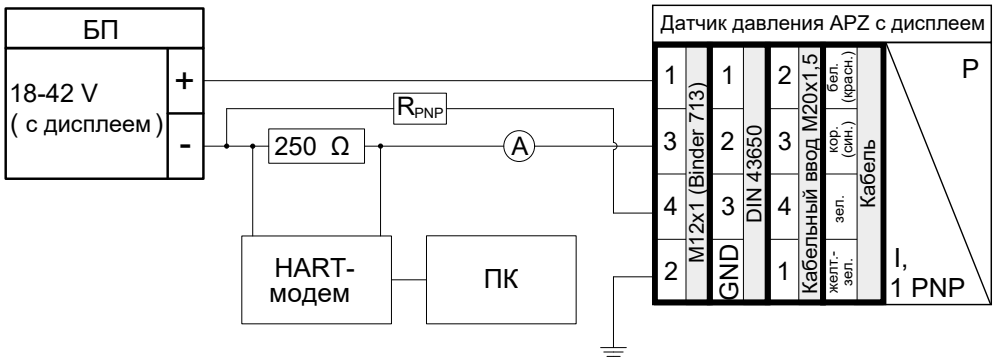

2-пров. с двумя дискретными выходными сигналами

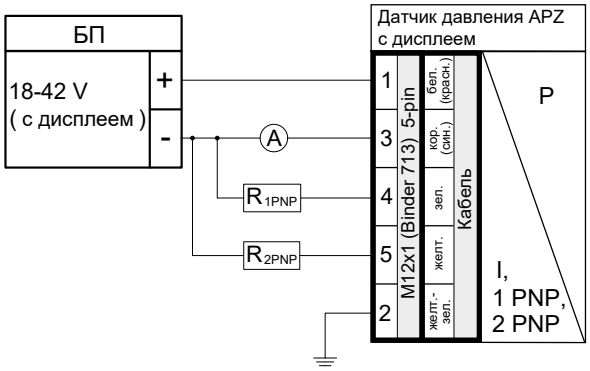

2-пров. с двумя дискретными выходными сигналами + HART

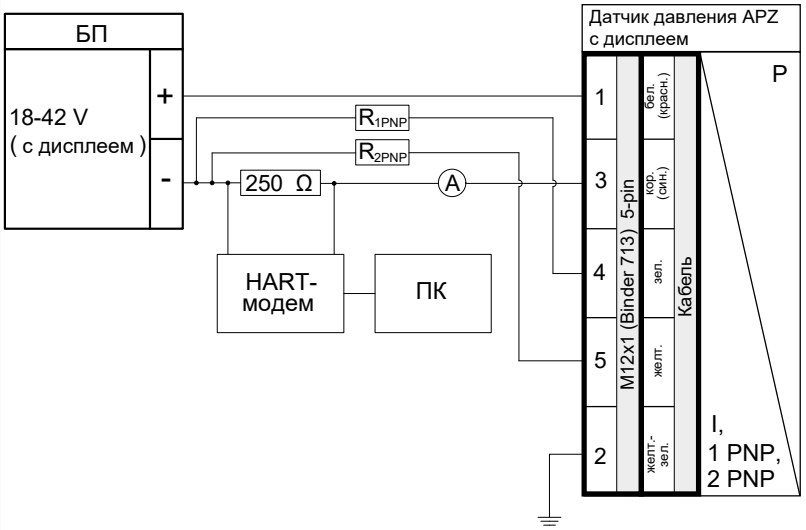

ИСПОЛНЕНИЯ С КНОПКОЙ ПОДСТРОЙКИ НУЛЕВОГО ЗНАЧЕНИЯ (ZERO TRIM) 0Z*

Полевой корпус без дисплея

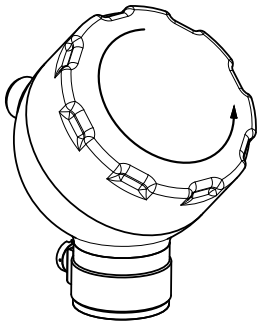

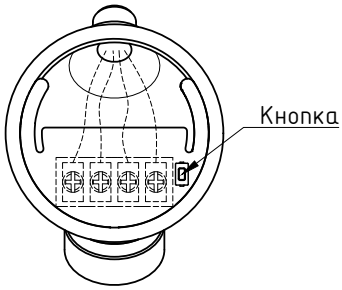

Стандартный корпус

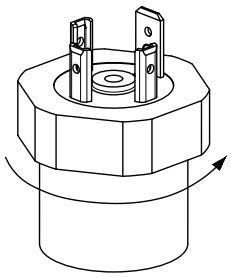

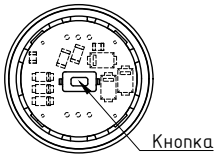

Полевой корпус с дисплеем

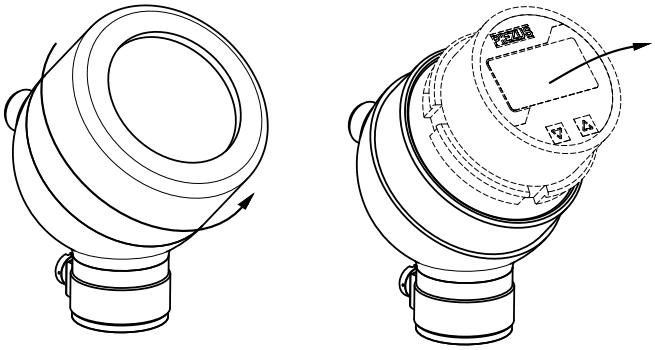

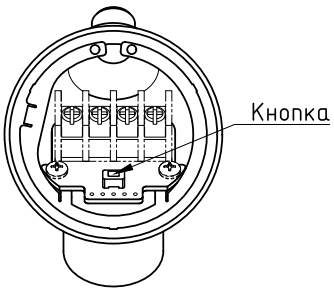

***** Данное исполнение совместимо только с двухпроводными выходами 4–20 мА и 4–20 мА с поддержкой HART. Электронный блок с HART оснащен кнопкой калибровки (время отклика ~200 мс).

Примечание: подстройка нулевого значения выполняет "смещение" нулевого значения конкретного датчика.

PIEZUS

ГАБАРИТЫ (мм)

Стандарт
(с механическим присоединением
G1" DIN3852 конус, DIN 43650A)

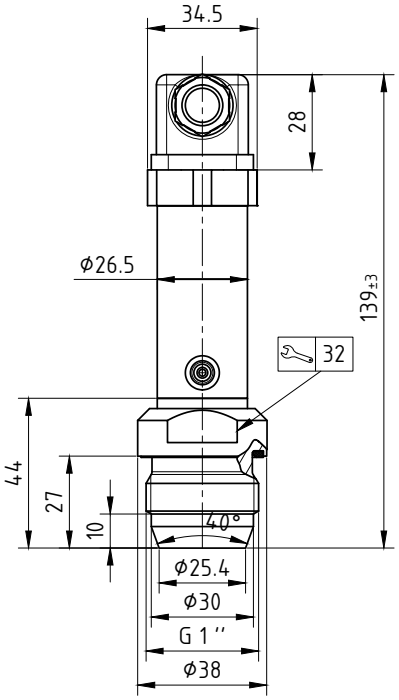

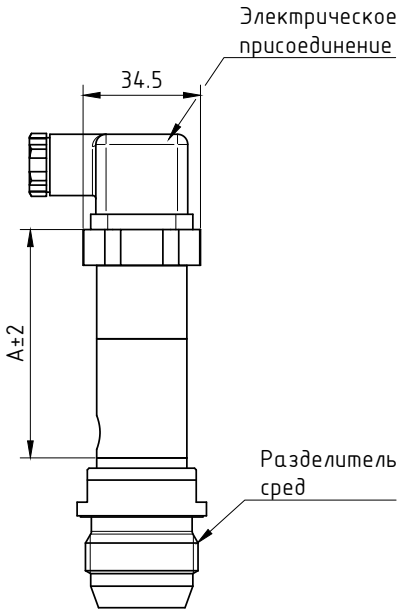

С радиатором
(с механическим присоединением
G1" DIN3852 конус, DIN 43650A))

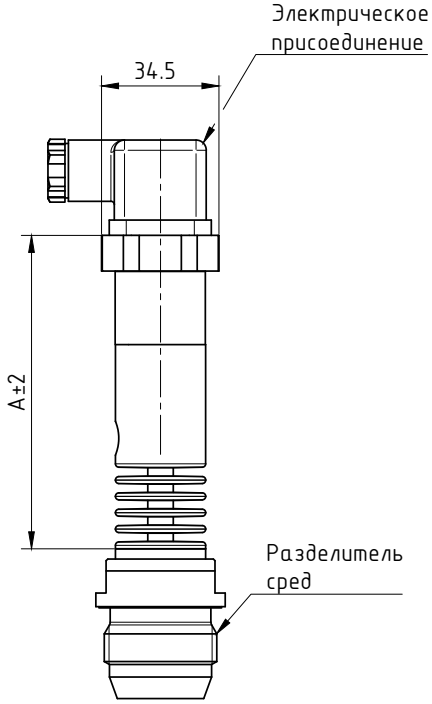

Корпус / Выходной сигнал	Размер A мм, ±3 мм			
	Остальные	RS 485 / Modbus	При наличии Ex ia	При наличии HART
без радиатора	67	75	85	102
с радиатором	92	100	110	127

Полевой корпус (на примере Clamp DN 40)

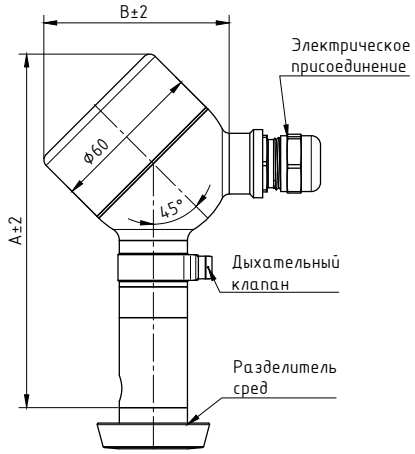

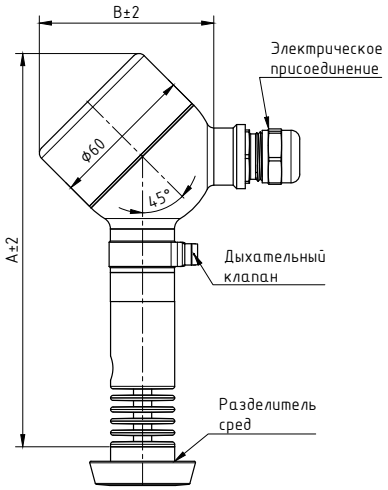

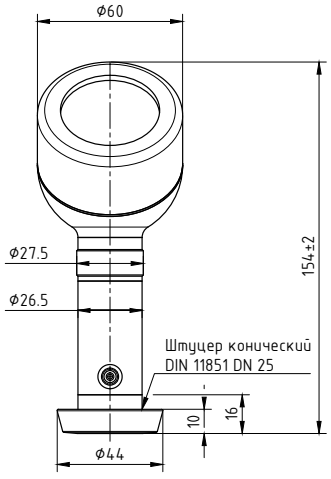

Габариты полевого корпуса, мм	Наличие радиатора	С дисплеем		Без дисплея	
		A	B	A	B
	без радиатора	138	72	132	66
	с радиатором	163		157	
При наличии Ex ia или HART	без радиатора	165		159	
	с радиатором	190		184	

PIEZUS

МЕХАНИЧЕСКИЕ ПРИСОЕДИНЕНИЯ, РАЗМЕРЫ (мм)

Clamp DIN 32676 DN 25; код C25
Clamp DIN 32676 DN 40; код C40
Clamp DIN 32676 DN 50; код C50

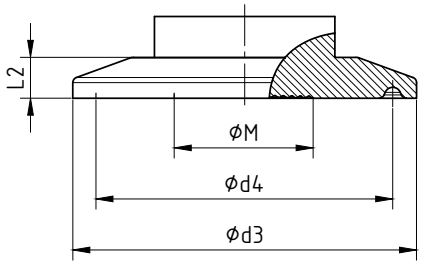

Clamp DIN 32676				
Размер	ϕd3,мм	ϕd4,мм	ϕM*,мм	L2,мм
1" (DN 25)	50.5	43.5	24	6
1.5" (DN 40)	50.5	43.5	34	6
2 " (DN 50)	64	56.5	48	7

Штуцер конический DIN 11851 молочной муфты DN 25; код M25
Штуцер конический DIN 11851 молочной муфты DN 32; код M32
Штуцер конический DIN 11851 молочной муфты DN 40; код M40
Штуцер конический DIN 11851 молочной муфты DN 50; код M50
Штуцер конический DIN 11851 молочной муфты DN 65; код M65

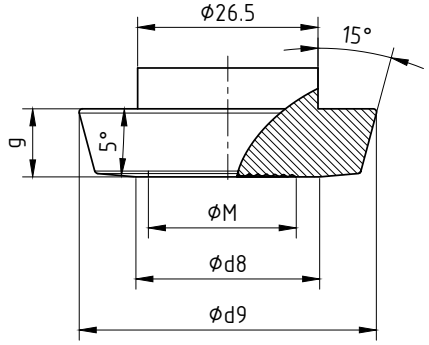

Молочная муфта DIN 11851				
Размер	ϕd8,мм	ϕd9, мм	ϕM, мм	g, мм
DN 25	27	44	24	10
DN 32	33	50	32	10
DN 40	39	56	38	10
DN 50	51	68.5	48	11
DN 65	67	86	60	12

PZM с прижимной гайкой
и уплотнением; код 381

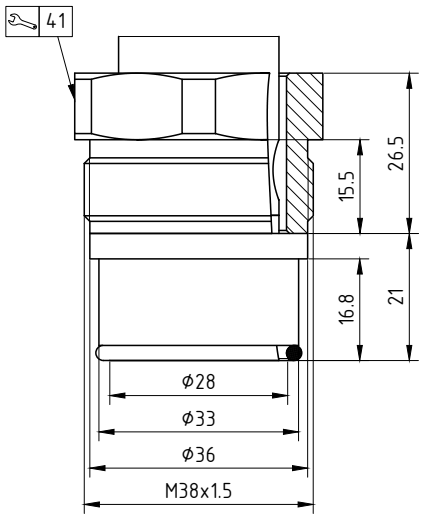

Исполнение для
гомогенизатора A35; код A35

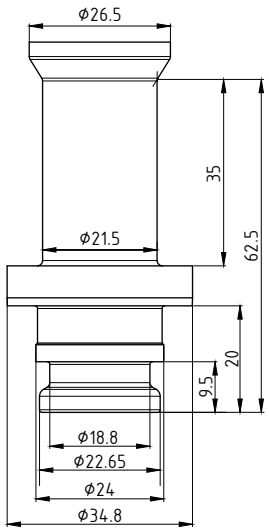

G1" DIN3852 конус
Ø18 мм мембрана; код 714
Ø24 мм мембрана; код 723

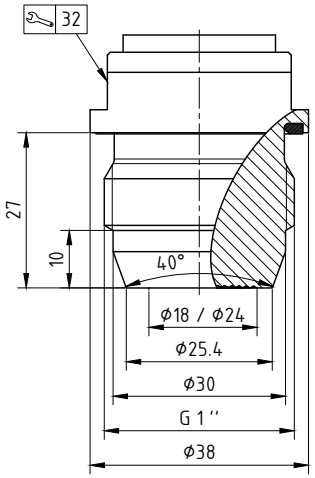

Сенсор приварен заподлицо, в комплекте
с адаптером Clamp Hengesbach; код HB

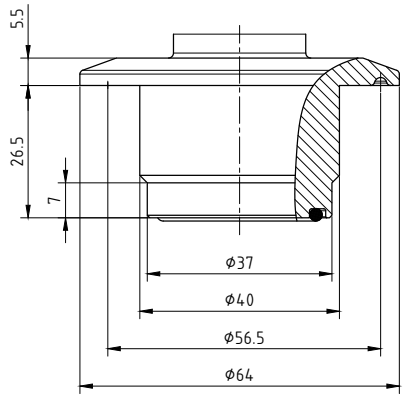

Гигиеническое присоединение; код LA

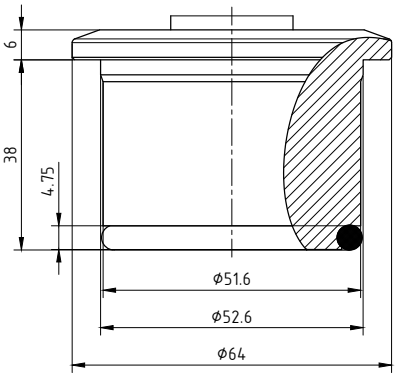

G1" DIN 3852
Flush diaphragm EHEDG; код 719

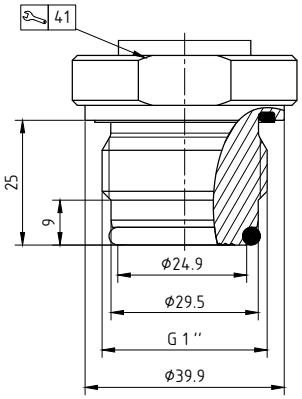

PIEZUS

МЕХАНИЧЕСКИЕ ПРИСОЕДИНЕНИЯ, РАЗМЕРЫ (мм)

SMS 1½", торцевая мембрана; код S12

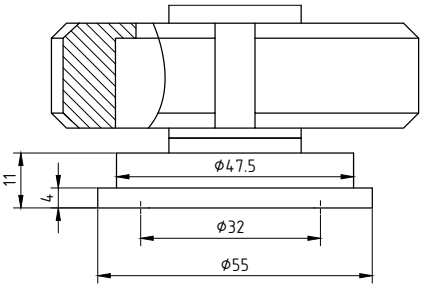

Varivent N для труб DN40-162, PN40, 316L, EHEDG/3A, с прокладкой HNBR/EPDM; код VN

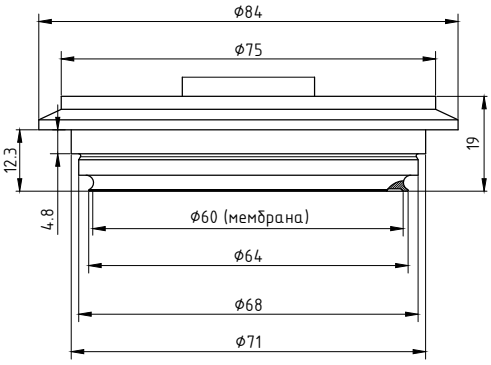

Под универсальный адаптер 44 мм (Universal process connection E+H); код B80

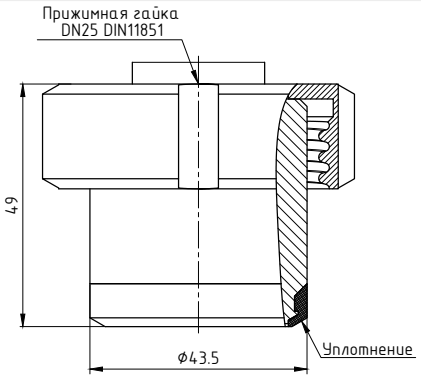

G1", WSJ, торцевая мембрана; код 706

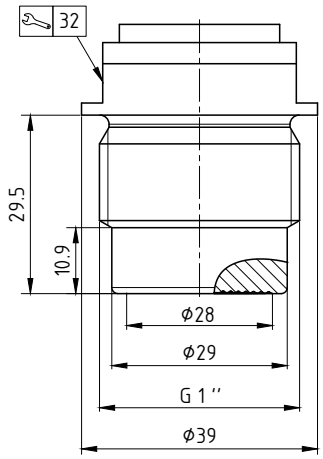

МЕХАНИЧЕСКИЕ ПРИСОЕДИНЕНИЯ – АДАПТЕРЫ, РАЗМЕРЫ (мм)

Адаптер приварной G1" с уплотнением по конусу для мех. присоединения; код 711

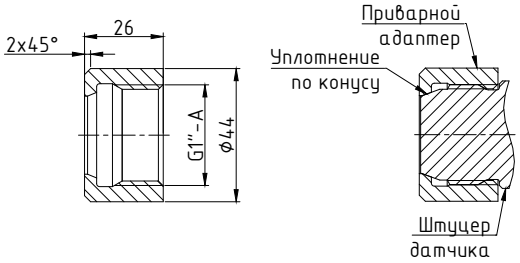

Адаптер приварной G1" с уплотнением по конусу для мех. присоединения; код 714

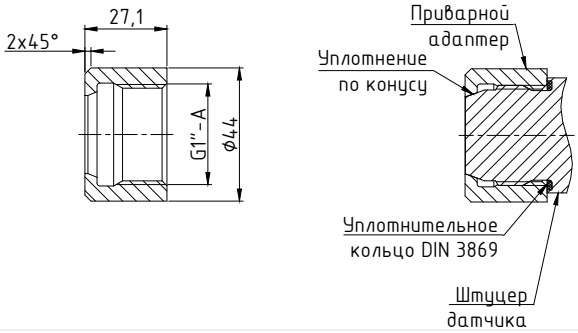

Адаптер приварной G1" с асептическим уплотнением EHEDG для мех. присоединения; код 719

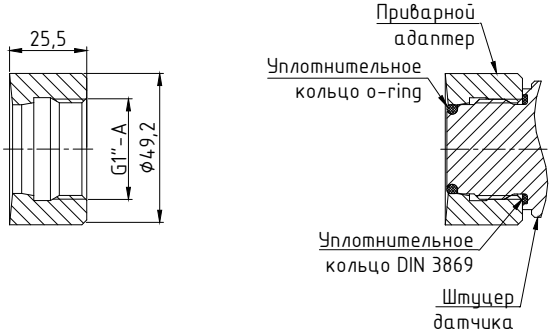

PIEZUS

КОД ЗАКАЗА

APZ 3420 s	-X	-X	-XXXX	-X	-XXX	-X	-XXX	-X	-X	-XX
ИЗМЕРЯЕМОЕ ДАВЛЕНИЕ										
Избыточное	G									
Абсолютное (0,25 ≤ P ≤ 40 бар)	A									
Вакуумметрическое, НПИ= -1 бар	V									
ЕДИНИЦА ИЗМЕРЕНИЯ										
бар		B								
мбар		R								
кПа		K								
МПа		M								
кг/см²		S								
м вод. ст.		W								
фт вод. ст.		F								
фунт/дюйм²		N								
Другое (указать при заказе)		X								

ВЕРХНИЙ ПРЕДЕЛ ИЗМЕРЕНИЯ (ВПИ)

бар, кг/ см²		м вод. ст.		кПа	
0,1	0100	1	1000	10	1001
0,16	0160	1,6	1600	16	1601
0,25	0250	2,5	2500	25	2501
0,4	0400	4	4000	40	4001
0,6	0600	6	6000	60	6001
1	1000	10	1001	100	1002
1,6	1600	16	1601	160	1602
2,5	2500	25	2501	250	2502
4	4000	40	4001	400	4002
6	6000	60	6001	600	6002
10	1001	100	1002	1000	1003
16	1601	160	1602	Другой	XXXX
25	2501	250	2502		
40	4001	Другой	XXXX		
Другой	XXXX				

ОСНОВНАЯ ПОГРЕШНОСТЬ										
0,25% (P > 0,4 бар) (стандарт)	C									
0,5% (P ≤ 0,4 бар) (стандарт)	D									
0,2% (P > 0,4 бар)	B									
Другое (указать при заказе)	X									
ЭЛЕКТРИЧЕСКОЕ ПРИСОЕДИНЕНИЕ										
DIN 43650A		10								
DIN 43650A (IP67)		11								
M16, 5-конт.		20								
M12x1, 5-конт., с прямой ответной частью (IP67)		30								
M12x1, 5-конт., с угловой ответной частью (IP67)		31								
M12x1, 4-конт., с прямой ответной частью (IP67)		32								
M12x1, 4-конт., с угловой ответной частью (IP67)		33								
M12x1, полевой корпус без дисплея, с угловой ответной частью (IP67), с дыхательным фильтром		3H								
M12x1, 4-конт. с прямой ответной частью. 1:+, 3:-, 4:GND		3V								
M12x1, 4-конт. с угловой ответной частью. 1:+, 3:-, 4:GND		3Z								
Кабельный ввод M12x1,5 (IP67) + кабель 2 м (-20…+75 °C)		40								
Кабельный ввод, герметичное исполнение (IP68) + кабель 4 м (-20…+75 °C)		41								
Buccaneer		50								
Полевой корпус без дисплея, кабельный ввод M20x1,5		60								
Полевой корпус без дисплея, кабельный ввод M20x1,5 для небр. кабеля 6-12 мм в м-рукаве 15 мм		63								

PIEZUS

КОД ЗАКАЗА (ПРОДОЛЖЕНИЕ)

APZ 3420 s	-X	-X	-XXXX	-X	-XXX	-X	-XXX	-X	-X	-XX
ЭЛЕКТРИЧЕСКОЕ ПРИСОЕДИНЕНИЕ (ПРОДОЛЖЕНИЕ)										
Полевой корпус с дисплеем, M12x1, 5-конт. прямой					64					
Полевой корпус с дисплеем, M12x1, 5-конт. угловой					65					
Полевой корпус с дисплеем, кабельный ввод M20x1,5					67					
Полевой корп. без дисп., каб. ввод полиамид серый M20x1,5 (IP67) для кабеля 6-12 мм					6A					
Кабельный ввод M20x1,5, полевой корпус, (IP67), дыхательный фильтр, заливка компаундом					6H					
Полевой корп. с дисп., прямой разъем M12x1 (5-pin, 1 дискретный выход PNP)					6Y					
Полевой корп. с дисп., прямой разъем M12x1 (5-pin, 2 дискретных выхода PNP)					6ZZ					
Полевой корп. без дисп., прямой разъем M12x1 (5-pin)					Y6					
Полевой корп. без дисп., угловой разъем M12x1 (5-pin)					Y7					
Полевой корп. с дисп., кабельный ввод M20x1,5 (1 дискретный выход PNP)					YY					
Полевой корп. без дисп., каб. ввод M20x1,5 (IP68) нерж. для кабеля 6-14 мм					7R					
Другое (указать при заказе)					XX					
ВЫХОДНОЙ СИГНАЛ										
4...20 мА / 2-пров. (стандарт)						A				
4...20 мА / 3-пров.						B				
0...20 мА / 3-пров.						C				
0...10 В / 3-пров.						D				
0...5 В / 3-пров.						E				
4...20 мА / HART®						H				
0,5...4,5 В / 3-пров., питание 6...15 В						K				
4...20 мА / 2-пров. / HART®, 1Ex d IIC T6…T4 Gb X						P				
RS-485 / \Modbus RTU						M				
0,5...4,5 В / 3-пров., питание 5 В, 0Ex ia IIC T6...T4 Ga X						R				
0...5 мА / 3-пров.						S				
4...20 мА / 2-пров., 0Ex ia IIC T6... T4 Ga X						Q				
4…20 мА/ 2-пров., 1Ex d IIC T6…T4 Gb X						Y				
Другое (указать при заказе)						X				
МЕХАНИЧЕСКОЕ ПРИСОЕДИНЕНИЕ										
Clamp DIN 32676 DN 25 (0,25 ≤ PN ≤ 16 бар)							C25			
Clamp DIN 32676 DN 40 (0,1 ≤ PN ≤ 16 бар)							C40			
Clamp DIN 32676 DN 50 (0,1 ≤ PN ≤ 16 бар)							C50			
Штуцер конический DIN 11851 молочной муфты DN 25 (0,25 ≤ PN ≤ 40 бар)							M25			
Штуцер конический DIN 11851 молочной муфты DN 32 (0,1 ≤ PN ≤ 40 бар)							M32			
Штуцер конический DIN 11851 молочной муфты DN 40 (0,1 ≤ PN ≤ 40 бар)							M40			
Штуцер конический DIN 11851 молочной муфты DN 50 (0,1 ≤ PN ≤ 25 бар)							M50			
Штуцер конический DIN 11851 молочной муфты DN 65 (0,1 ≤ PN ≤ 25 бар)							M65			
PZM с прижимной гайкой и уплотнением							381			
G 1", WSJ, торцевая мембрана (2,5 ≤ PN ≤ 40 бар)							706			
G1", конус, торцевая мембрана (0,16 ≤ PN ≤ 40 бар)							711			
G1" DIN3852 конус Ø18 мм мембрана (2,5 ≤ PN ≤ 40 бар) – вариант EH							714			
G1" DIN3852 конус Ø24 мм мембрана (0,16 ≤ PN ≤ 40 бар) – вариант EH							723			
G1" DIN 3852 торцевая мембрана, в соотв. с EHEDG (0,16 ≤ PN ≤ 25 бар)							719			
Исполнение для гомогенизатора A35							A35			
Гигиеническое присоединение LA (0,25 ≤ PN ≤ 16 бар)							LA			
Под универсальный адаптер 44 мм (Universal process connection E+H) (0,1 ≤ PN ≤ 6 бар)							B80			
Спец. исполнение, сенсорный элемент приварен заподлицо, в комплекте с адаптером Clamp Hengesbach (0,1 ≤ PN ≤ 16 бар)							HB			
SMS 1 1/2" (0,1 ≤ PN ≤ 16 бар)							S12			
Varivent N для труб DN40-162, PN40, 316L, EHEDG / 3A, с прокладкой HNBR / EPDM							VN			
Другое (указать при заказе)							XXX			
ЗАПОЛНЯЮЩАЯ ЖИДКОСТЬ РАЗДЕЛИТЕЛЯ СРЕД										
Силиконовое масло (-40...+150 °C)								S		
Пищевое масло (-20...+150 °C)								F		
Высокотемпературное силиконовое масло (0...+300 °C)								T		
Другое (указать при заказе)								X		

КОД ЗАКАЗА (ПРОДОЛЖЕНИЕ)

APZ 3420 s	-X	-X	-XXXX	-X	-XXX	-X	-XXX	-X	-X	-XX

УПЛОТНЕНИЕ

EPDM (-40…125 °C)	E
FKM (-25...+125 °C)	F
FFKM (перфторэластомер)	K
Без уплотнения	W

ИСПОЛНЕНИЕ

Стандарт (до +125 °C)	00
С возможностью калибровки нуля для выходного сигнала 4...20 мА / 2-пров. (требуется конфигуратор ZCON 100)	01
С радиатором для работы с высокотемпературными средами (до +300 °C)	30
С температурной компенсацией -40...+60 °C	46
Дополнительная защита от конденсата (заливка компаундом)	16
С возможностью подстройки нулевого значения (zero trim) при помощи кнопки (в полевом корпусе)	0Z
Исполнение по ТУ RR (Реестр Минпромторга)	RR
Другое (указать при заказе)	XX

Пример: APZ 3420 s-A-B-1601-C-6A-R-LA-F-W-16

ПРИНАДЛЕЖНОСТИ

					
DZ 10 Демпфер гидроударов	ZCON 100 Конфигуратор датчиков давления	ANZ 200 Индикатор датчика с дискретными выходами PNP	Радиатор охлаждения	PZ 1024 Стабилизированный блок питания 10 Вт/24 В	BZ 05 / BZ 10 Клеммная коробка с грозозащитой