Рис. 3.
ТЕРМ.0300.000-02
Остальное см. рис. 1.

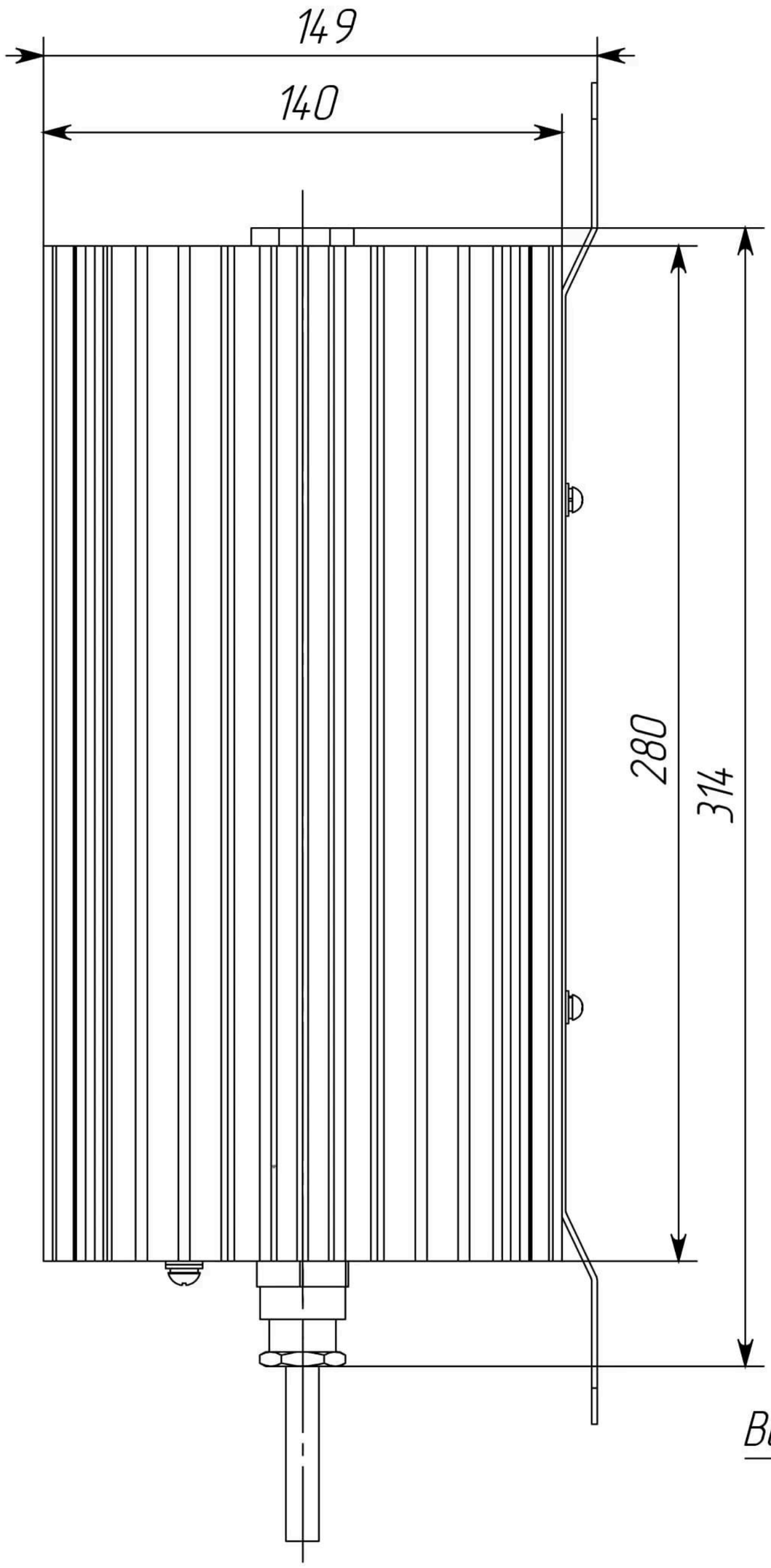


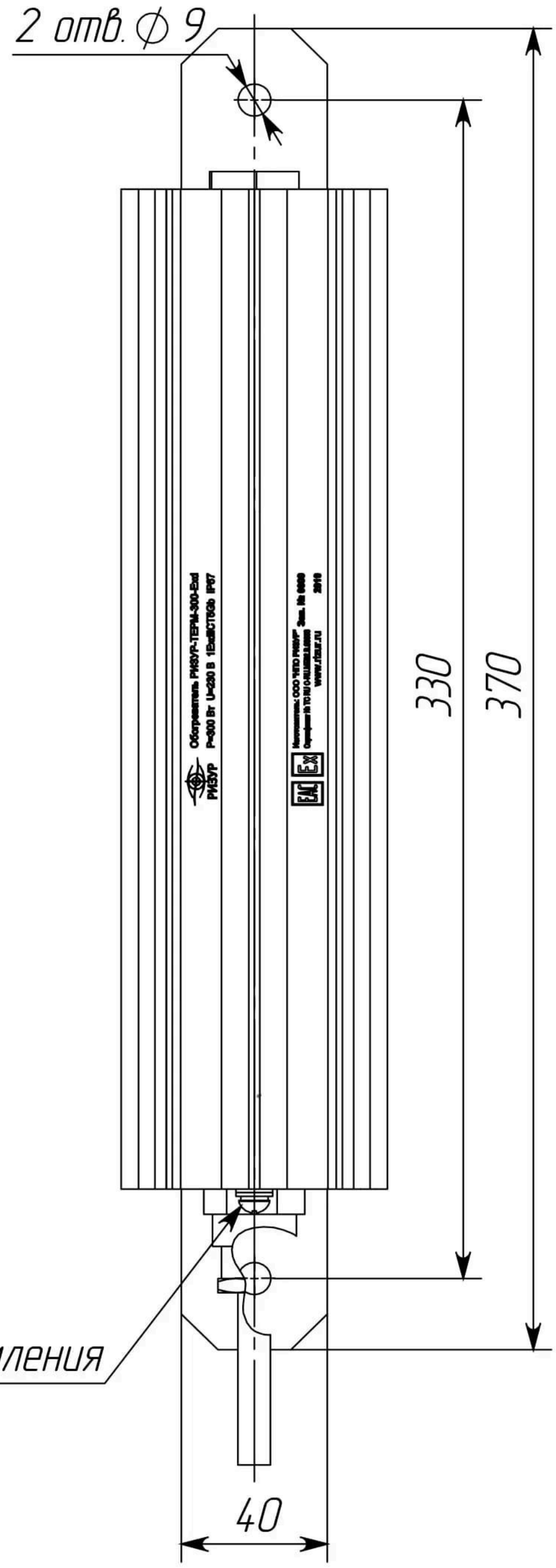


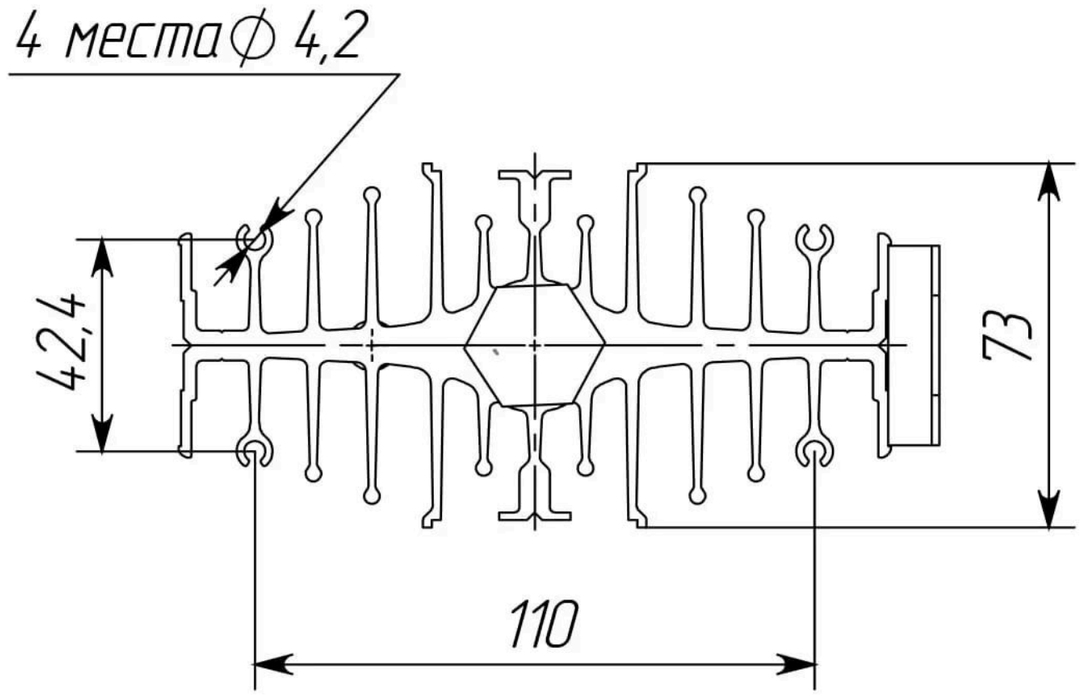


Подпись и дата | Инв.№ дубл. | Взам.инв.№ | Подпись и дата | Инв.№ подл.

| Изм. | Лист | № докум. | Подпись | Дата |
|---|---|---|---|---|

ТЕРМ.0300.000-02

Лист 3

Копировал Формат А4