Рис. 5.
ТЕРМ.0075.000-06

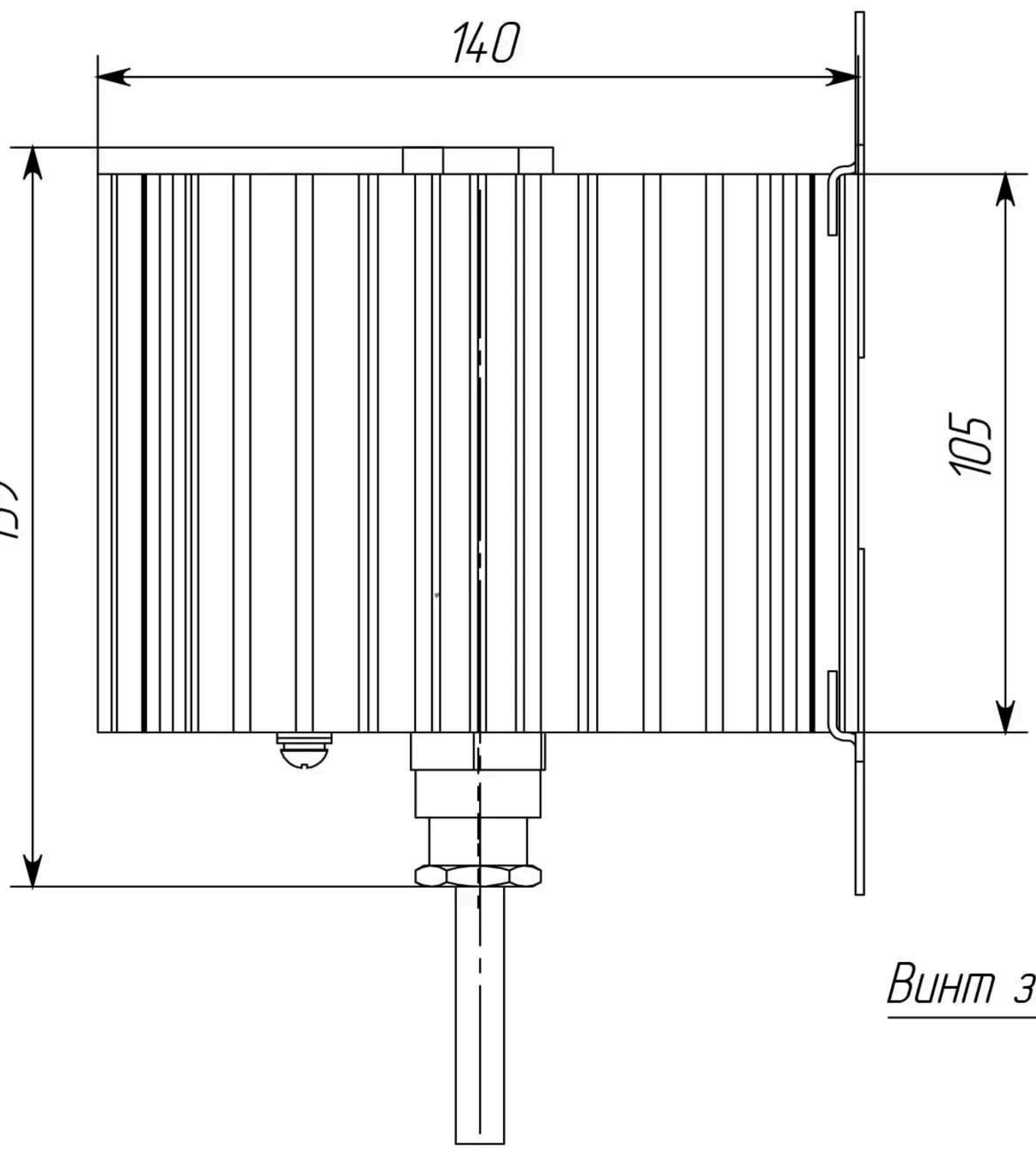

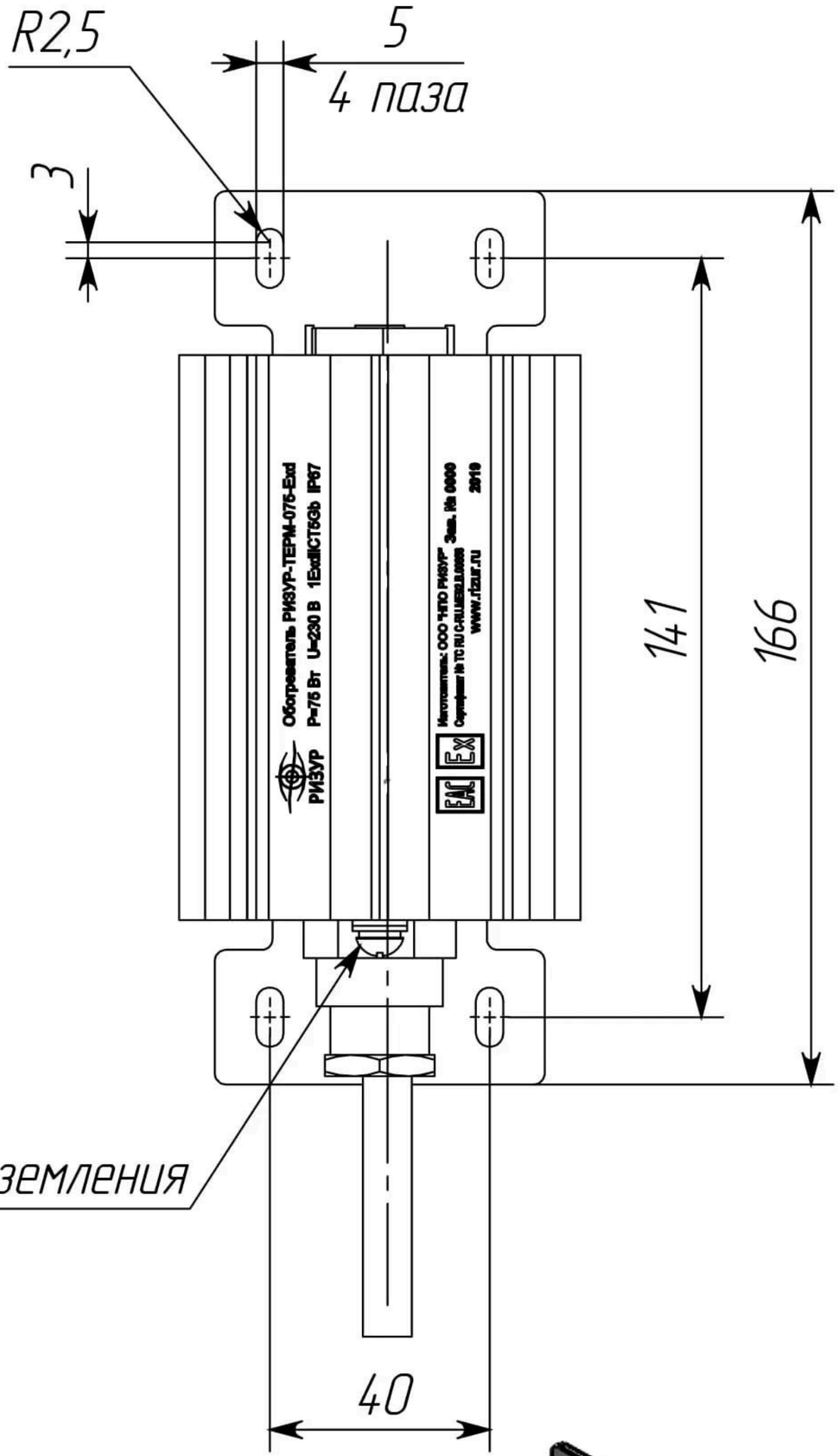

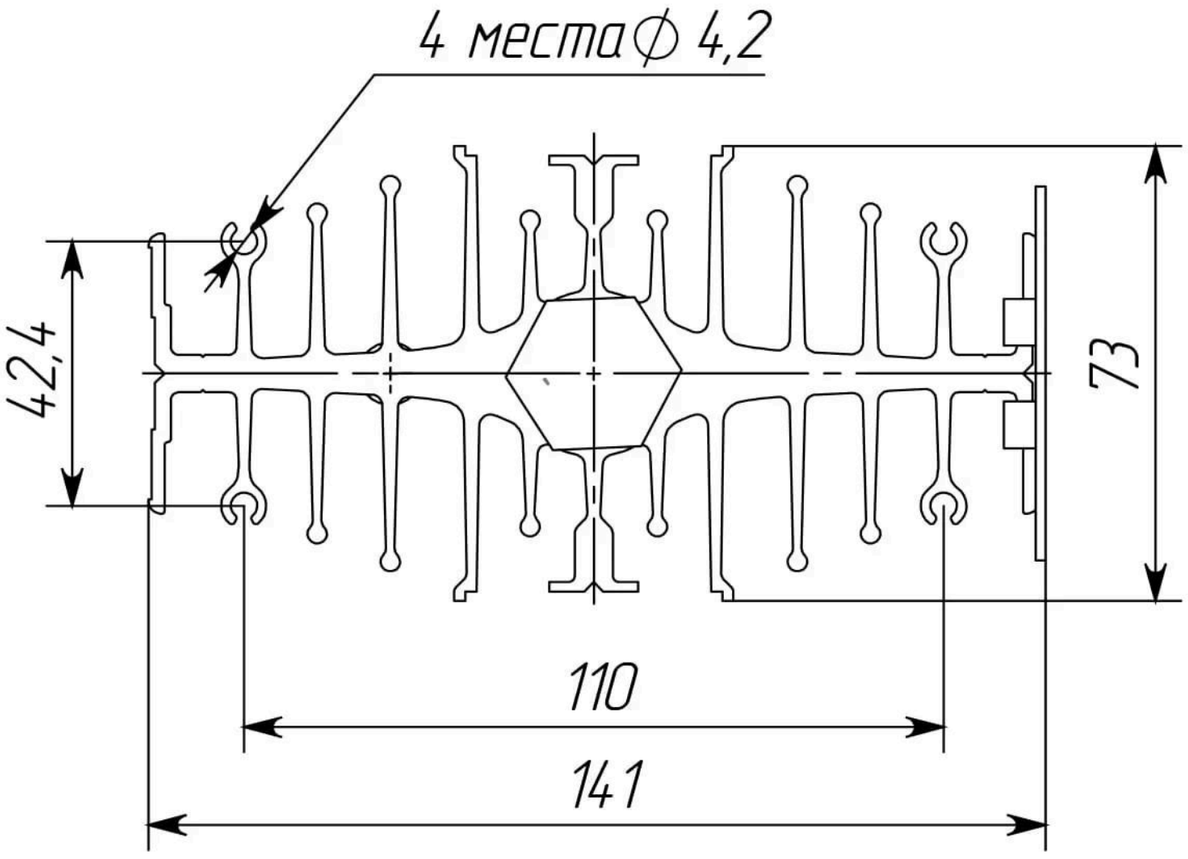

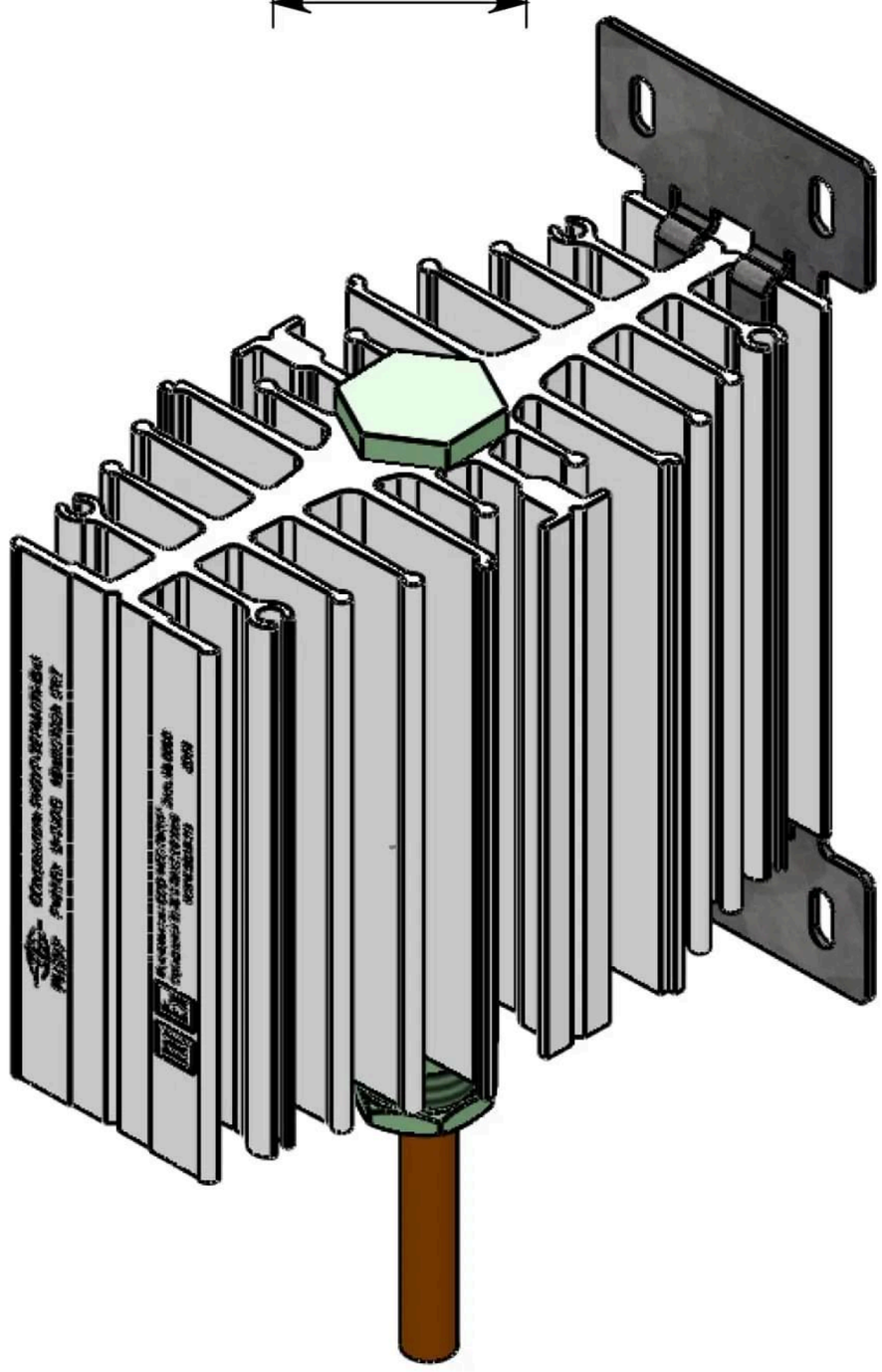

Подпись и дата | Инв.№ дубл. | Взам.инв.№ | Подпись и дата | Инв.№ подл.

Изм.	Лист	№ докум.	Подпись	Дата

ТЕРМ.0075.000-06

Лист 5

Копировал Формат А4