ВИБРАЦИОННЫЙ СИГНАЛИЗАТОР УРОВНЯ РИЗУР-500



Срок поставки:
от 10 рабочих дней

Информация

Вибрационный сигнализатор РИЗУР-500 предназначен для контроля уровня жидких и сыпучих сред, а также сигнализации об их наличии или отсутствии в открытых или закрытых, в том числе, находящихся под давлением емкостях в технологических установках промышленных объектов химической, нефтехимической, медицинской, пищевой и других отраслей промышленности.

РОССИЙСКИЙ МОРСКОЙ РЕГИСТР СУДОХОДСТВА

РУС РЭП СДЕЛАНО В РОССИИ

Продукция внесена в реестр ГИСП. Номер реестровой записи 10724359.



Назначение и область применения

Сигнализатор применяется для работы в системах автоматического контроля, регулирования и управления технологическими процессами в химической, нефтехимической, медицинской, пищевой и других отраслей промышленности, на объектах технического наблюдения Российского морского регистра судоходства.

Сигнализаторы предназначены для установки во взрывоопасных зонах помещений и наружных установок согласно ПУЭ.

Контролируемые среды: различные жидкости, в том числе и загрязненные, сыпучие среды

Прибор эксплуатируется:

- в трубопроводах (с целью защиты насосов от осушения);
- в емкостях с различными жидкостями;
- в резервуарах с охлаждающими и смазочными жидкостями;
- в системах очистки и фильтрования;
- в ёмкостях с сыпучими средами.







Устройство и принцип работы

Принцип действия основан на генерации частоты колебаний чувствительного элемента (ЧЭ) —камертона. При погружении ЧЭ в контролируемую среду частота колебаний камертона уменьшается, цвет свечения индикатора – красный (или включение индикации). При осушении камертона, частота колебаний увеличивается, цвет свечения индикатора – зеленый (или отключение индикации).

Конструктивно вибрационный сигнализатор уровня РИЗУР-500 состоит из корпуса с крышкой, монтажного штуцера или фланца и чувствительного элемента. Корпус и крышка изготовлены из нержавеющей стали или алюминиевого сплава методом литья под давлением. В крышке расположена светопропускающая часть, изготовленная из поликарбоната.

Для ввода кабеля в корпусе расположено два резьбовых отверстия для монтажа кабельного ввода или заглушки. Для подключения чувствительного элемента в нижней части корпуса расположено резьбовое отверстие.

По заказу сигнализатор с релейным типом выходного сигнала может быть укомплектован дублирующим реле, или реле контроля исправности сигнализатора. Обмотка реле контроля исправности после подачи электропитания на клеммы сигнализатора находится под питанием, а при возникновении неисправности обесточена.

Пример монтажа

Сигнализатор монтируется через соединительный фланец/штуцер, который соединяется с ответной частью резервуара.

Вибрационный сигнализатор РИЗУР-500 может быть установлен как горизонтально, так и вертикально.

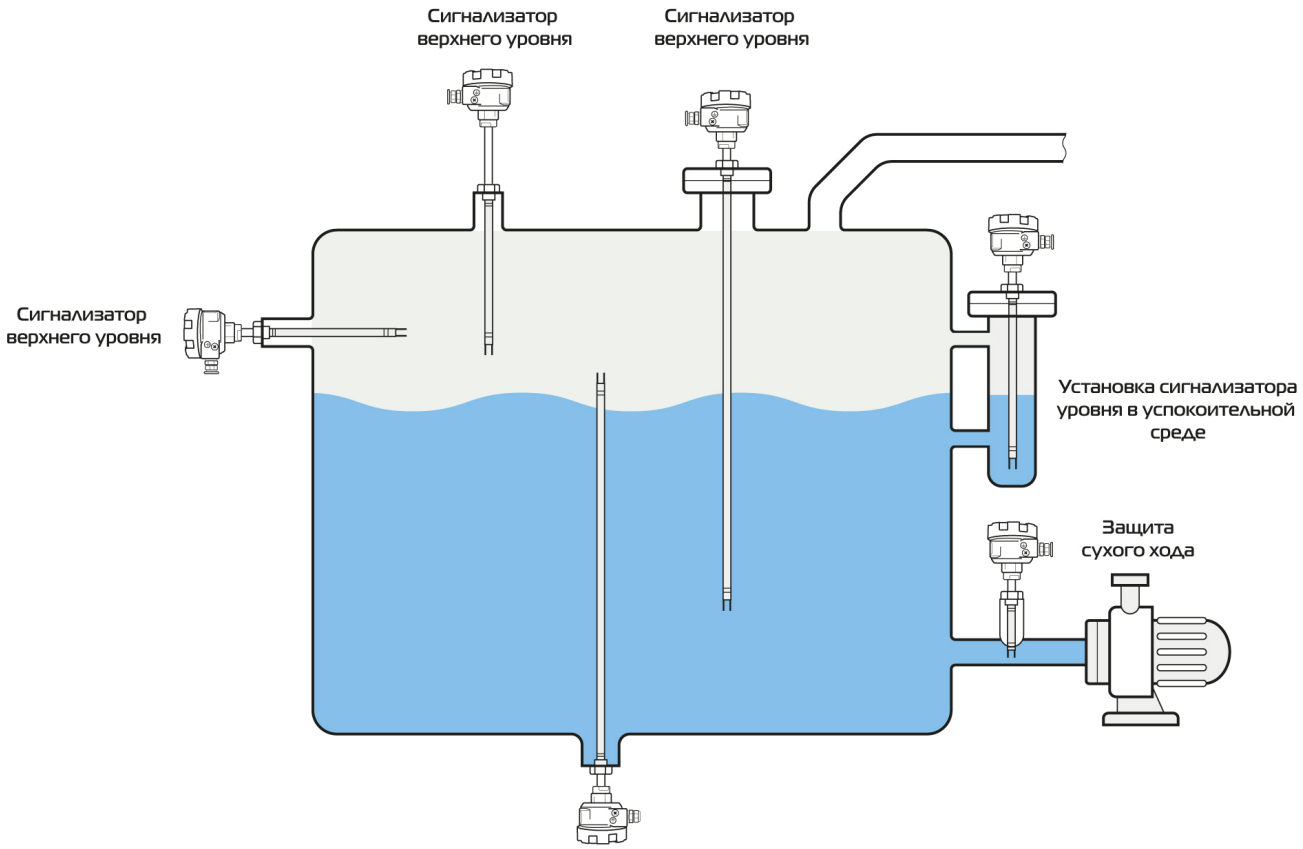

Технические характеристики

Температура контролируемой среды, °С	-60…+250 °С -60…+500 °С (по специальному заказу)
Тип среды	Жидкая среда Сыпучая среда

Давление рабочей среды, МПа	до 16
Минимальная плотность рабочей среды, кг/м^3	500
Время срабатывания, с	1,0; 3,0; 10,0; 30,0
Напряжение питания, В	24
Потребляемый ток, мА	40
Температура окружающей среды, °С	-60...+75 -70...+75*
Степень защиты корпуса	IP65, IP66, IP67, IP68 (по специальному заказу)
Маркировка взрывозащиты	без взрывозащиты 0Ex ia IIC T6…T1 Ga X 1Ex ib IIC T6…T1 Gb X 1Ex db IIC T6…T1 Gb X 0/1 Ex ia/ db IIC T6…T1 Ga/Gb X Ex tb IIIC T80°C…T440°C Da X 0/1 Ex ia/ tb IIIC T80°C…T440°C Da/Db X Ex ia IIIC T80°C…T440°C Da X
Ориентация прибора в пространстве при монтаже на объекте	горизонтальная или вертикальная
Материал сигнализатора, контактирующий с контролируемой средой	12Х18Н10Т / 10Х17Н13М2Т / 03Х17Н13М2
Количество кабельных вводов	1 или 2 (определяется при заказе)
Срок службы не менее, лет	12

* При комплектации сигнализатора термочехлом.

Схемы подключения

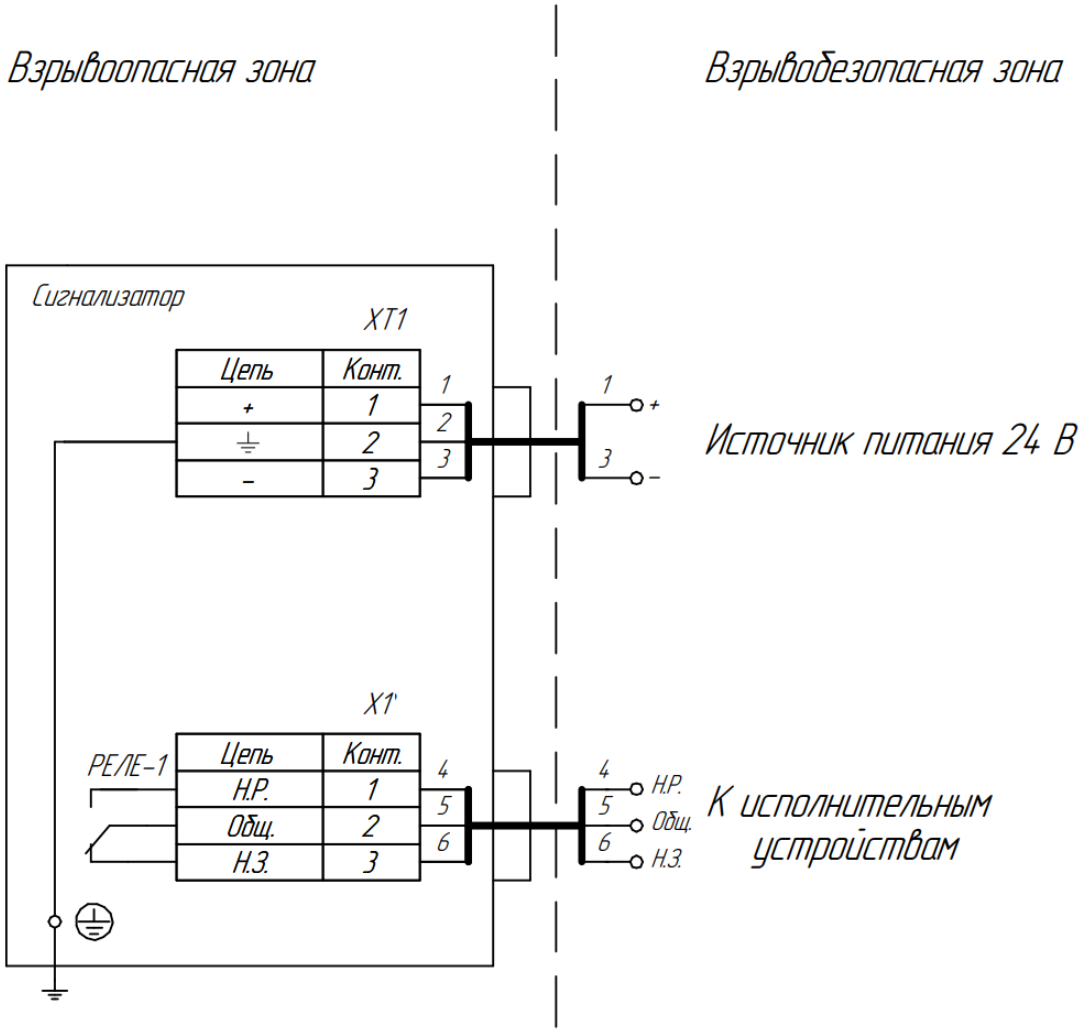

Рисунок 1 - Схема подключения сигнализатора с релейным выходным сигналом исполнений: без взрывозащиты или взрывозащищенного типа Exd (см. примечание1)

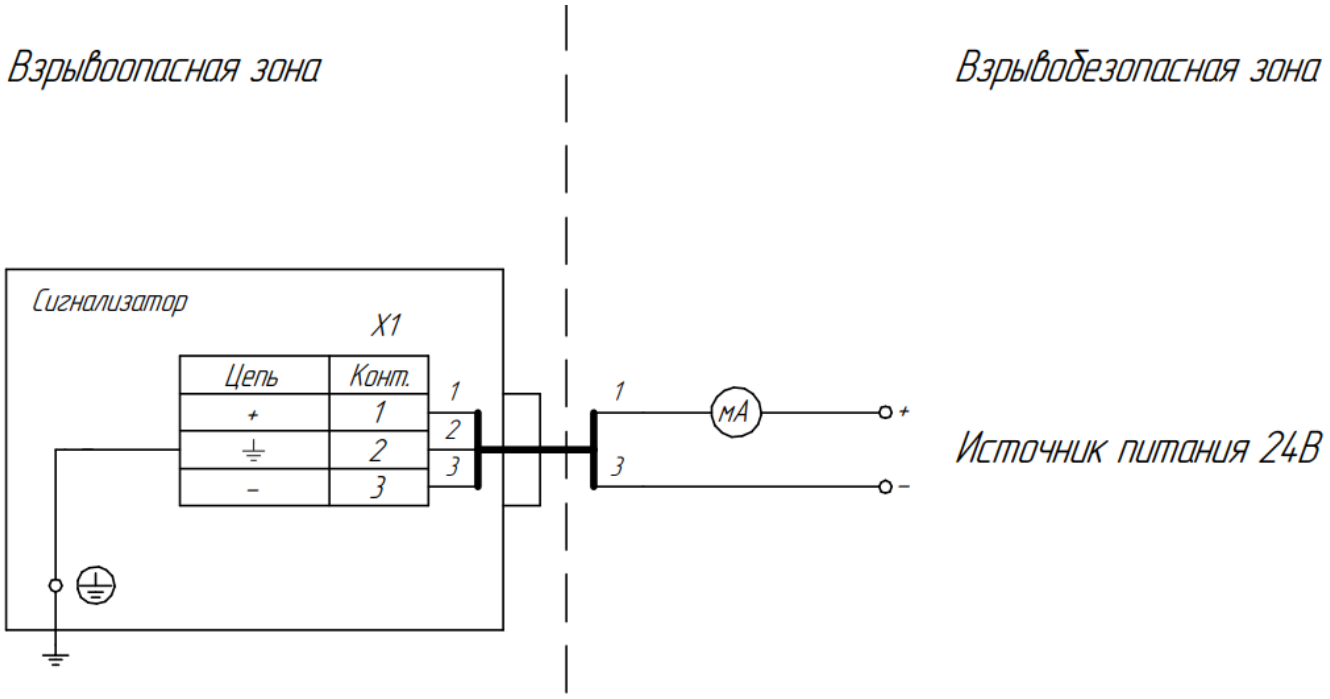

Рисунок 2 - Двух проводная схема подключения («токовая петля» 8-16 мА), по стандарту NAMUR без взрывозащиты или взрывозащищенного типа Exd

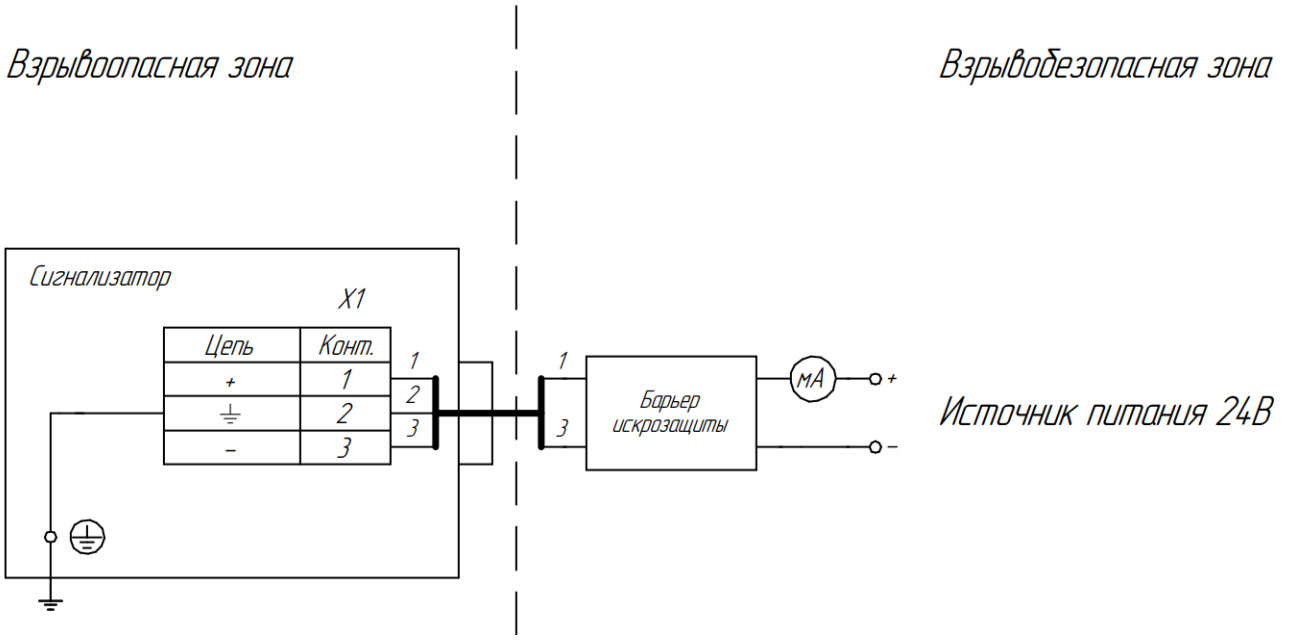

Рисунок 3 - Двух проводная схема подключения («токовая петля» 8-16 мА) с барьером искрозащиты (Б), взрывозащита типа Ex ia.

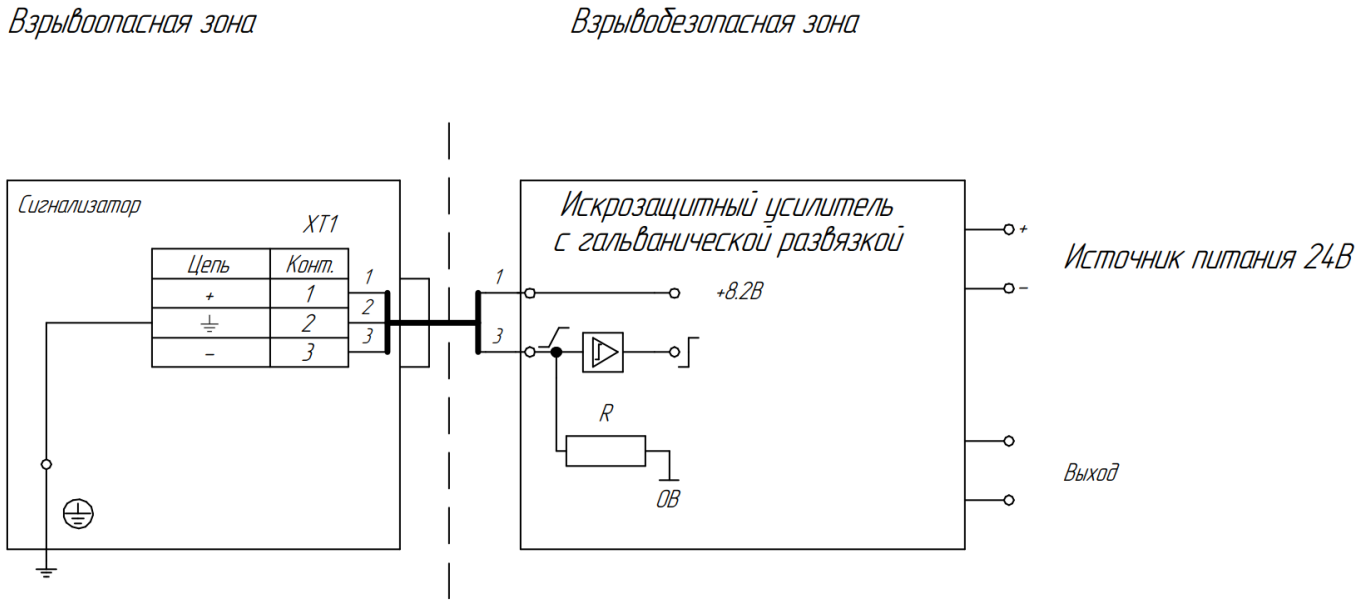

Рисунок 4 - Схема подключения по стандарту NAMUR С барьером искрозащиты (Б) взрывозащищённого исполнения типа Ex ia.

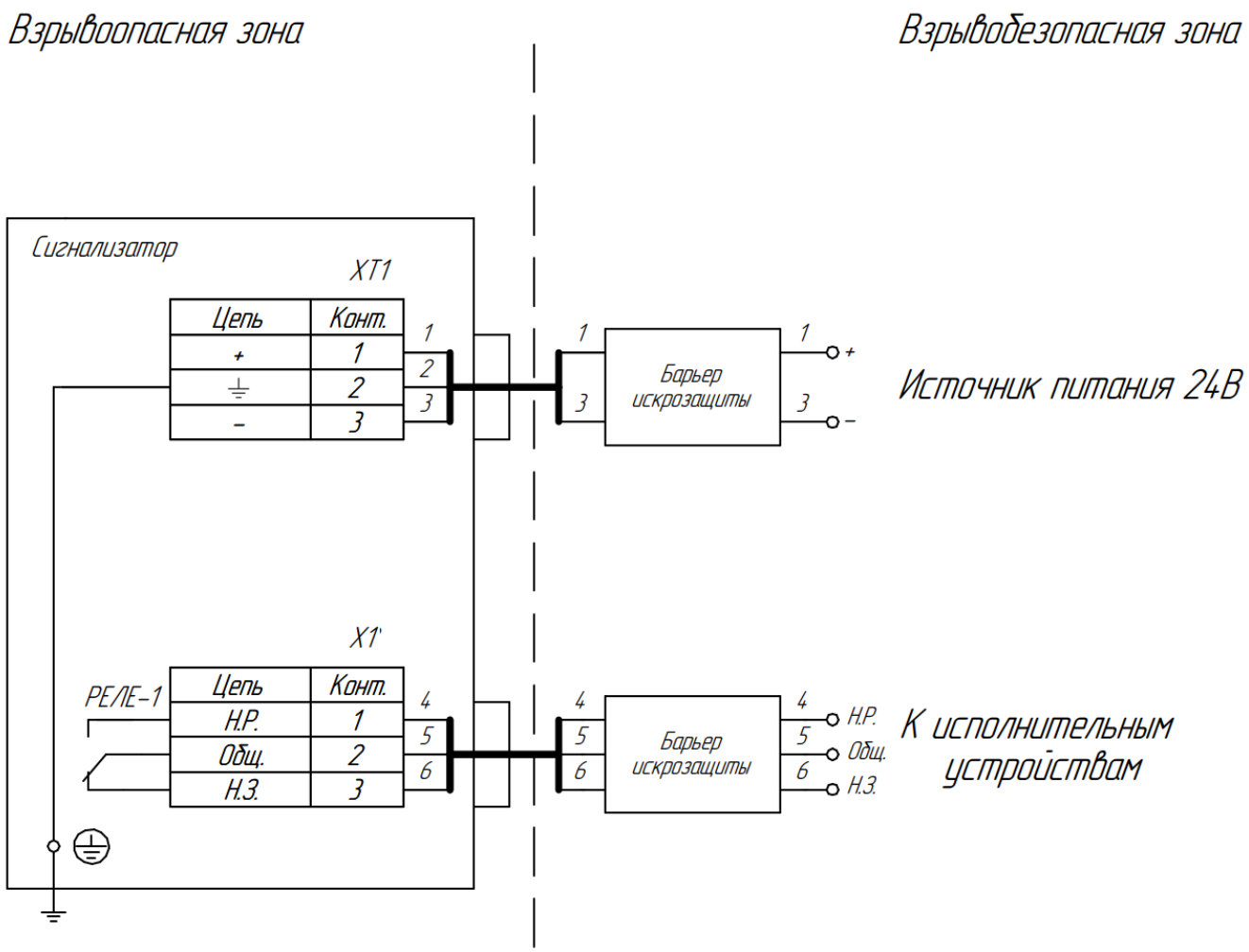

Рисунок 5 - Схема подключения сигнализатора с релейным выходным сигналом (с дополнительным реле, см. примечание 1) взрывозащищённого исполнения типа Ex ia.

Примечание 1. Электронный блок сигнализатора, может быть, оснащён дополнительными релейными выходами, которые предназначены для расширения функционала по специальному заказу.
Для сигнализаторов взрывозащищённого исполнения типа Exia, подключение всех выходных реле должно осуществляться строго через сертифицированные барьеры искрозащиты.

Чертежи и габаритные размеры

Заполните код заказа для генерации чертежа

Код заказа

1. Модель	
РИЗУР-500	Вибрационный сигнализатор уровня

2. Материал корпуса	
0	Алюминий (стандартное исполнение)
1	Нерж. сталь 12Х18Н10Т

3. Тип среды	
Ж	Жидкая среда
С	Сыпучая среда

4. Материал ЧЭ	
0	Нерж. сталь 12Х18Н10Т (стандартное исполнение)
2	Нерж. сталь 03Х17Н13М2
Х	Спец. материал по заказу

5. Тип присоединения	
Р	Резьбовое (штуцер)
Г	Накидная гайка
Ф	Фланцевое
Х	Специальное

6. Резьба (штуцер)	
G1/2"	G 1/2"
G ¾	G 3/4"
G1	G 1"
G1 ¼	G 1 1/4"
G1 ½	G 1 1/2"
G2	G 2"
M20x1,5	M20×1,5
M27x1,5	M27×1,5
M30x2	M30×2
M33x1,5	M33×1,5

6. Резьба (штуцер)	
M48x2	M48×2
K ¾ (NPT ¾)	K 3/4" (NPT 3/4")
K1 (NPT1)	K 1" (NPT 1")
K1 ½ (NPT1 ½)	K 1 1/2" (NPT 1 1/2")
K2 (NPT2)	K 2" (NPT 2")
R ¾ (BSP ¾)	R 3/4" (BSP 3/4")
R1 (BSP1)	R 1" (BSP 1")
R1 ½ (BSP1 ½)	R 1 1/2" (BSP 1 1/2")
R2 (BSP2)	R 2" (BSP 2")

7. Накидная гайка	
G1	G 1"
G1 ¼	G 1 1/4"
G1 ½	G 1 1/2"
G2	G 2"
M33x1,5	M33×1,5
M48x2	M48×2
K1 (NPT1)	K 1" (NPT 1")
K1 ½ (NPT1 ½)	K 1 1/2" (NPT 1 1/2")
K2 (NPT2)	K 2" (NPT 2")
R1 (BSP1)	R 1" (BSP 1")
R1 ½ (BSP1 ½)	R 1 1/2" (BSP 1 1/2")
R2 (BSP2)	R 2" (BSP 2")

8. Параметры фланца (Исполнение / DN / PN)	
Ф	Настроить фланец...

9. Диапазон температуры окружающей среды, °C	
40	-40...+60 °C
60	-60...+75 °C
X	Спец. температура

10. Кабельный ввод	
0	Без кабельных вводов (заглушка)
М	1 ввод М20х1,5 для небронированного кабеля
ММ	2 ввода М20х1,5 для небронированного кабеля
Б	1 ввод М20х1,5 для бронированного кабеля
ББ	2 ввода М20х1,5 для бронированного кабеля
Х	Специальное исполнение
**Кабельный ввод подбирается отдельно.*	

11. Длина ЧЭ	
XX	указать необходимую длину ЧЭ

12. Вид взрывозащиты прибора	
0	Без взрывозащиты
И	0Ex ia IIC T6…T1 Ga X
Б	1Ex ib IIC T6…T1 Gb X
Д	1Ex db IIC T6…T1 Gb X
ДИ	0/1 Ex ia/db IIC T6…T1 Ga/Gb X
Т	Ex tb IIIC T80°C…T440°C Da X
ИТ	0/1 Ex ia/tb IIIC T80°C…T440°C Da/Db X
ИП	Ex ia IIIC T80°C…T440°C Da X

13. Выходной сигнал	
0	Сухой контакт DPDT/SPDT
1	4...20 мА токовый выходной сигнал
4	Namur (8.2 В)
5	8/16 мА токовый выходной сигнал
6	7/14 мА токовый выходной сигнал
X	Спец. исполнение выходного сигнала

14. Параметры контролируемой среды (Плотность, кг/м³ / Давление, МПа / Тем-ра, °С)	
М	Задать параметры среды…
мин. плотность 100 кг/м³, давление до 6,0 МПа, температура от -40 до +250 °С для жидкой среды, до +150 °С для сыпучей среды	

15. Дополнительные опции	
ТЧ	Термочехол РИЗУР
0	Без дополнительных опций
X	Другое

Галерея


РИЗУР
ИСПОЛНЕНИЕ
СИГНАЛИЗАТОРА
ДЛЯ СЫПУЧЕЙ СРЕДЫ


РИЗУР
ИСПОЛНЕНИЕ
СИГНАЛИЗАТОРА
ДЛЯ ЖИДКОЙ СРЕДЫ


РИЗУР
ИСПОЛНЕНИЕ
СИГНАЛИЗАТОРА
ДЛЯ ЖИДКОЙ СРЕДЫ


РИЗУР
ИСПОЛНЕНИЕ
СИГНАЛИЗАТОРА
ДЛЯ ЖИДКОЙ СРЕДЫ


РИЗУР
ИСПОЛНЕНИЕ
СИГНАЛИЗАТОРА
ДЛЯ СЫПУЧЕЙ СРЕДЫ


РИЗУР
ИСПОЛНЕНИЕ
СИГНАЛИЗАТОРА
ДЛЯ ЖИДКОЙ СРЕДЫ










оборудование
www










Открывать отключив от сети
РИЗУР


РИЗУР

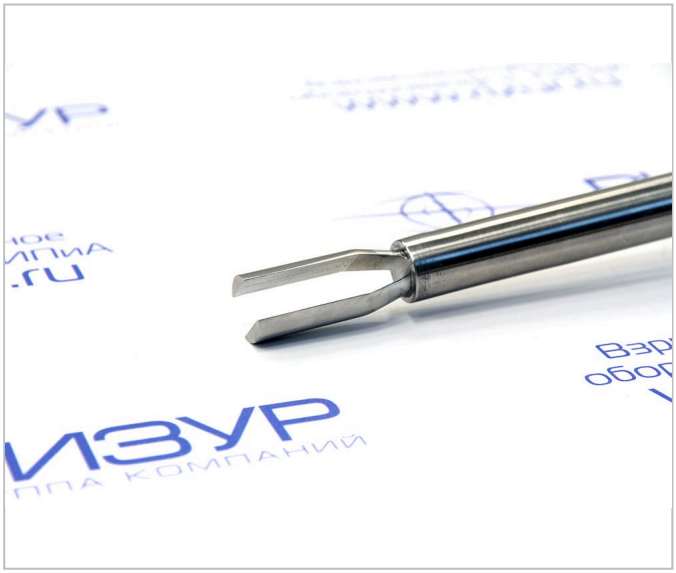
ИЗУР



