Датчики давления

Тип РПД-И (РПД-В, РПД-ИВ)

Предназначены для измерения и непрерывного преобразования избыточного (РПД-И), вакуумметрического (РПД-В), вакуумметрического и избыточного (РПД-ИВ) давлений в унифицированный выходной сигнал постоянного тока. Измеряемые среды — не кристаллизующиеся жидкости, газы и пары, неагрессивные к нержавеющей стали



Класс точности
0,25* / 0,5 / 1,0

* — для диапазонов от 0,1 МПа

Диапазон измерений давлений

Тип	Единицы измерения	Диапазон
РПД-И	кПа	0...10 / 16 / 25 / 40 / 60
	МПа	0...0,1 / 0,16 / 0,25 / 0,4 / 0,6 / 1 / 1,6 / 2,5 / 4 / 6 / 10 / 16 / 25 / 40 / 60 / 100
РПД-В	МПа	–0,1...0
РПД-ИВ	МПа	–0,1...0,1 / 0,15 / 0,3 / 0,5 / 0,9 / 1,5 / 2,4

Предельное давление перегрузки
200% от ВПИ, кроме РПД-И 0...100 МПа

Диапазон рабочих температур, °С
Окружающая среда: –40...+100
Измеряемая среда: –40...+100

Выходной сигнал, мА
4...20

Напряжение питания, В
12...36

Потребляемая мощность, Вт
Не более 1

Время отклика, мс
≤5

Корпус и штуцер
IP65, нержавеющая сталь 08Х17Н13М2

Электрическое присоединение
Электрический разъем в пластиковом корпусе с сальниковым кабельным вводом (диаметр отверстия для кабеля см. в таблице ниже)
Разъем M12x1 (4 pin) пластик**

** — под заказ

Резьба присоединения
G¼, G½ или M20x1,5

Межповерочный интервал
5 лет

Техническая документация
НСРП.421262.001ТУ
ГОСТ 22520-85

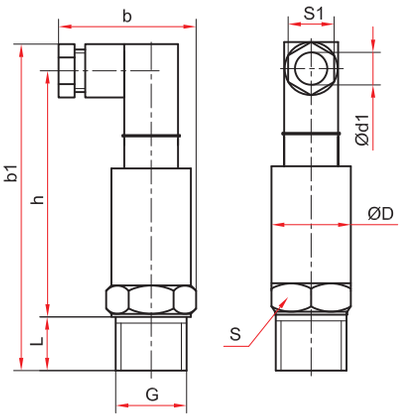

РПД

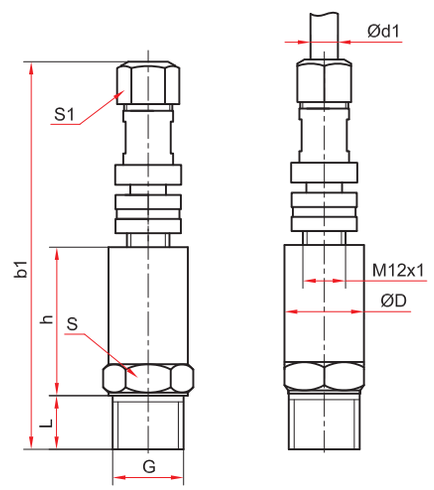

РПД разъем M12x1

Основные размеры (мм), вес (кг)

Тип	D	L	b	b1	h	S	S1	d1	G	Вес
РПД	22	16	36	93	69	22	13	4...6	G¼	0,08
									G½, M20x1,5	0,11
РПД разъем M12x1			—	110	41		15		G¼	0,08
									G½, M20x1,5	0,11

Пример обозначения: РПД-И (0–0,4 МПа) (4–20 мА) G½. 0,5

РПД–	И	(0–0,4 МПа)	(4–20 мА)	G½	0,5	-

Тип		Измеряемое давление	Диапазон измерений давлений	Выходной сигнал, мА	Резьба присоединения	Класс точности	Разъем
РПД	датчик давления	И	РПД-И: 0...10 / 16 / 25 / 40 / 60 кПа; 0...0,1 / 0,16 / 0,25 / 0,4 / 0,6 / 1 / 1,6 / 2,5 / 4 / 6 / 10 / 16 / 25 / 40 / 60 / 100 МПа	4...20	G¼ G½ / M20x1,5	0,25 0,5 / 1,0	-
		В	РПД-В: –0,1...0 МПа				
		ИВ	РПД-ИВ: –0,1...0,1 / 0,15 / 0,3 / 0,5 / 0,9 1,5 2,4 МПа				Разъем M12x1
		избыточное					пластиковый L-разъем
		вакуумметрическое					пластиковый M12x1 (4 pin)
		вакуумметрическое и избыточное					

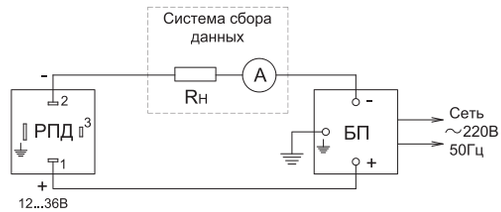

РПД - датчик давления измерительный
Rн - сопротивление нагрузки
А - амперметр
БП - блок питания