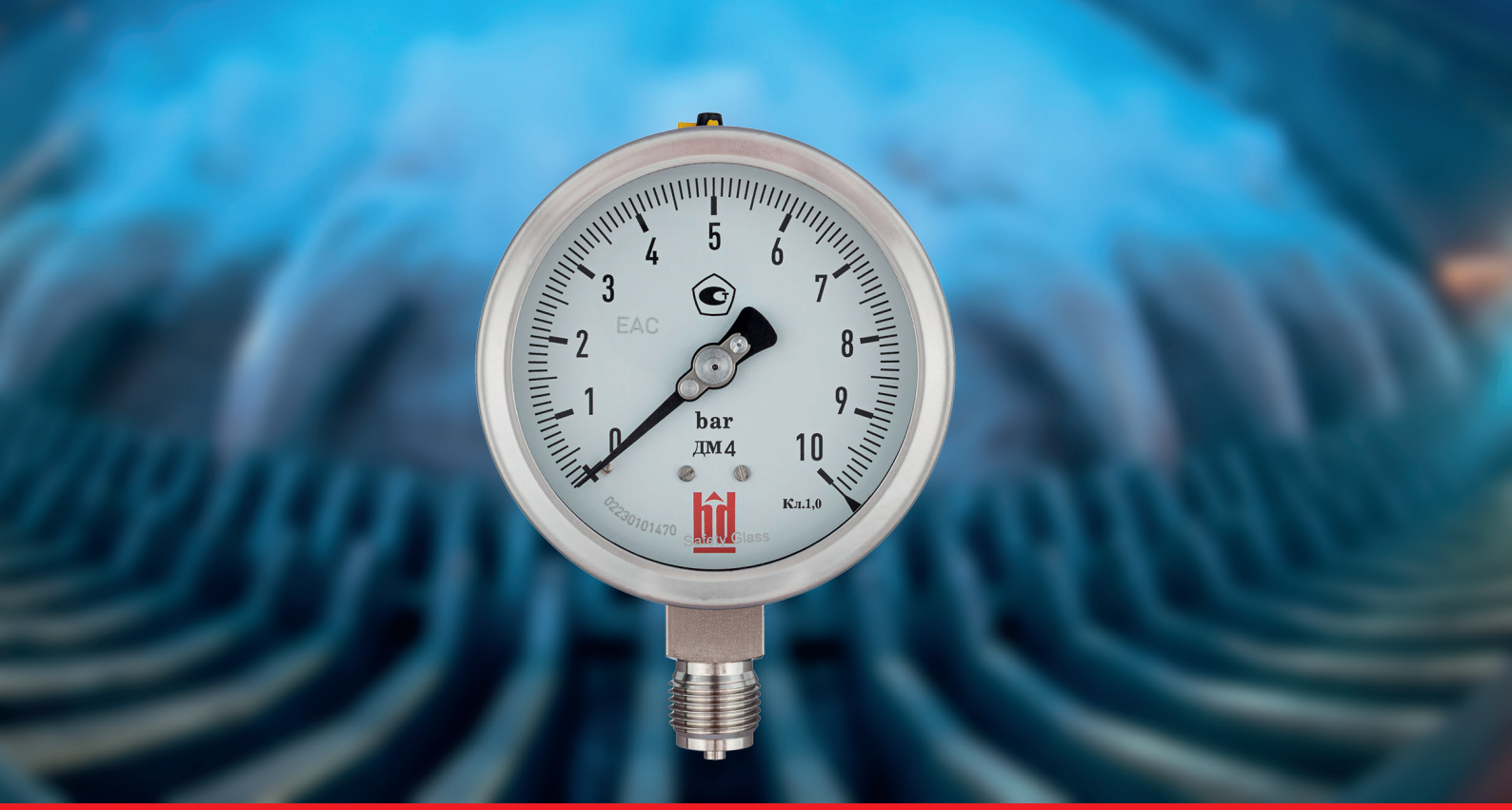

Манометр общетехнический с трубчатой пружиной. тип ДМ (мод. 4)

Манометр общетехнический с трубчатой пружиной. тип ДМ (мод. 4)

Примечание: Производитель постоянно работает над улучшением дизайна и повышением качества приборов, поэтому оставляет за собой право исправлять и дополнять указанную ниже информацию.

ОБЩИЕ СВЕДЕНИЯ:

Для измерений давления газообразных и жидких, не сильно вязких и не кристаллизирующихся сред, не агрессивных по отношению к нерж. стали (аммиак, щелочные и солевые растворы и др).

Используются в сложных эксплуатационных и технологических условиях, в том числе в местах с повышенной вибрацией и пульсацией в пищевой, пивоваренной и фармацевтической промышленности, в криогенной технике, химической и нефтехимической индустрии, в ядерных и холодильных установках, в насосах, прессах, компрессорах, турбинах, дизельных двигателях и т.п.

Рекомендуется для применения с разделителями сред: PM5319, PM5320, DA, DB, DE, DH, DJ и др.

ТЕХНИЧЕСКИЕ ХАРАКТЕРИСТИКИ:

Параметры:	Свойства:
Номинальный диаметр корпуса (НД)	63;100; 150 (160).
Класс точности (по ГОСТ 2405-88)	0.4; 0.5; 0.6; 1.0; 1.5 Дополнительная погрешность при изменении температуры окружающей среды от 20+2°С в диапазоне рабочих температур на каждые 10°С составляет не более +0,4%.
Диапазоны измерений	-1…0 (0,6, 1,5, ... , 24), 0 ... (0 ... 0,6, 1, ... , 2500) бар, кгс/см2, х0.1 МПа или другие эквивалентные единицы давления.
Допустимые температуры	Окружающая среда: -60…+65°С. Измеряемая среда: максимум +300 °С При заполнении глицерином, измеряемая среда максимум +65°С
Рекомендуемые диапазоны измерений давления	Измеряемое давление до 75% от конечного значения шкалы.
Присоединение	Нержавеющая сталь, штуцер снизу, сзади (осевое эксцентричное).
Измерительный элемент	Трубчатая пружина Бурдона, нерж. сталь.
Передаточный механизм	Нержавеющая сталь.
Циферблат	Алюминий белого цвета, градуировка черного цвета.
Стрелка	Алюминий черного цвета, корректировка нуля на стрелке (опция).
Корпус	Нержавеющая сталь.
Степень защиты	IP65; (IP66; IP67 опции), 1Ex h IIC T6...T1 Gb X.
Стекло	Ламинированное безопасное стекло (SAFETY GLASS).
Присоединения	M20x1,5; G½; ½ NPT; (G3/8; 3/8 NPT - по запросу)
Кольцо	Нержавеющая сталь, съемное (завальцованное – опция).
Опции	Встроенный демпфер (дроссель). Очистка под кислород (без заполнения корпуса). Заполнение корпуса глицерином, силиконовым маслом и др. Сверхпрочное или инструментальное стекло. Компенсация внутреннего вакуума или сверхдавления. Изготовление измерительного элемента и штуцера из монеля. Дизайн шкалы предоставляется Заказчиком (цветные, комбинированные шкалы, логотп). Дополнительные специальные шкалы фреоновые, аммиачные. Крепежный фланец с тыльной стороны. Передний (фронтальный) крепежный фланец. Скоба для крепления на панели. Стрелка максимального значения. Испытание в соответствии с NACE стандартом. Испытание проливкой гелием. Перегрузка по давлению до 150 %. Свидетельство о поверке. Специальное исполнение: Аммиачные манометры (100 и 150 мм) Диапазоны давления: -1 ... 0 ... 15 бар или -1 ... 0 ... 24 бар O_2 - кислородное исполнение NH_3 - аммиачное исполнение H_2S - сероводородное исполнение R12, R22, R410, R717, R134A – фреоновое исполнение Шд - шильдик (табличка) из нержавеющей стали с позиционным номером

ГАБАРИТНЫЕ И ПРИСОЕДИНИТЕЛЬНЫЕ РАЗМЕРЫ:

Исполнение Р (радиальное)

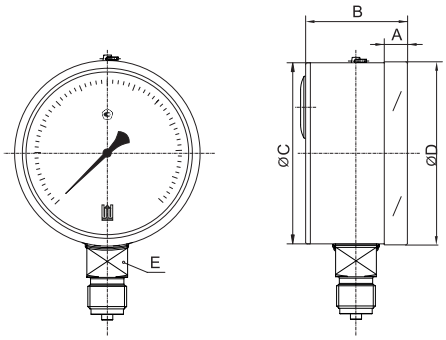

NS	A	B	Ø C	Ø D	E	Вес в гр (с коробкой)
100	17	49	99	101	22	800.0
160	17	49	158	160	22	1740.0

Исполнение ТЭ (осевое, эксцентричное)

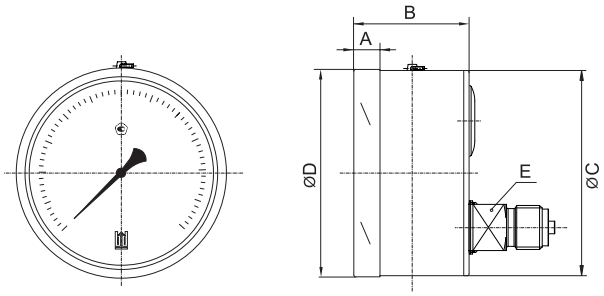

NS	A	B	Ø C	Ø D	E	Вес в гр (с коробкой)
100	17	49	99	101	22	790.0
160	17	49	158	160	22	1700.0

Исполнение Т (осевое)

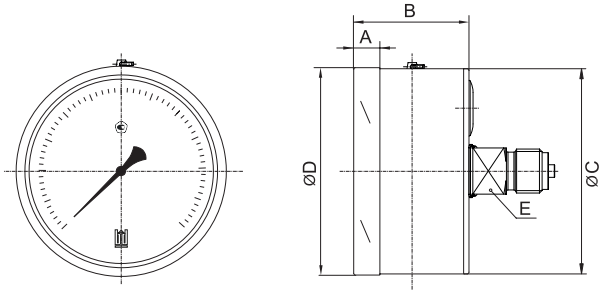

NS	A	B	Ø C	Ø D	E	Вес в гр (с коробкой)
100	17	49	99	101	22	800.0
160	17	49	158	160	22	1740.0

Исполнение РЗФ (радиальное задний фланец)

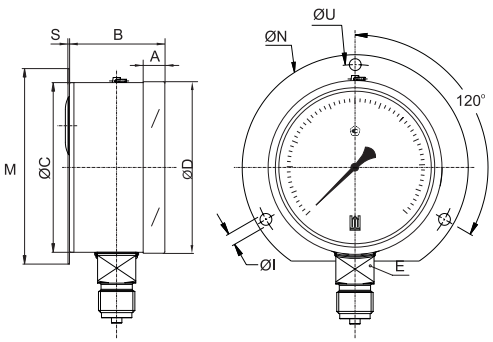

NS	A	B	Ø C	Ø D	E	Ø I	Ø N	Ø U	M	S	Вес в гр (с коробкой)
100	17	49	99	101	22	4.8	132	116	126	1	885.0
160	17	49	158	160	22	5.8	196	178	188	1	1920.0

Исполнение ТЭПФ (осевое эксцентричное, передний фланец)

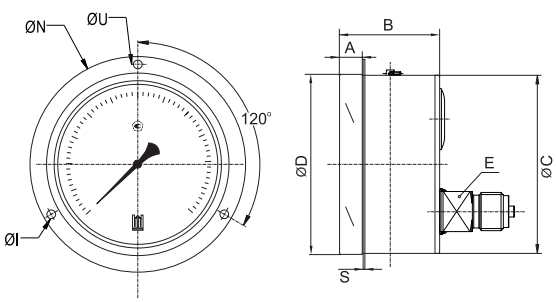

NS	A	B	Ø C	Ø D	E	Ø I	Ø N	Ø U	S	Вес в гр (с коробкой)
100	17	49	99	101	22	4.8	132	116	1	870.0
160	17	49	158	160	22	5.8	196	178	1	1820.0

Исполнение ТЭС (осевое, эксцентричное со скобой)

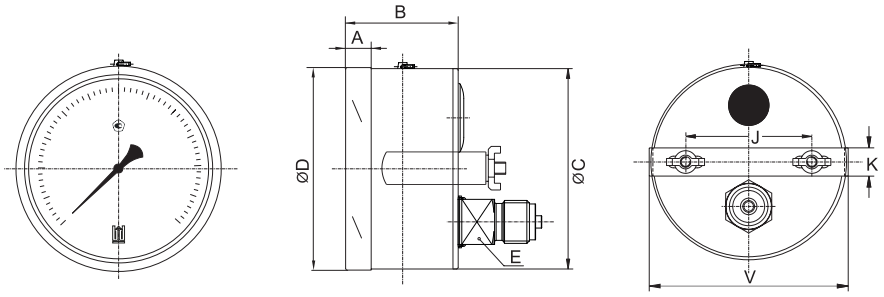

NS	A	B	Ø C	Ø D	E	J	K	V	Вес в гр (с коробкой)
100	17	49	99	101	22	72	16	108	990.0
160	17	49	158	160	22	106.5	16	158	1860.0

ОСНОВНЫЕ ДИАПАЗОНЫ ПОКАЗАНИЙ

Таблица №5

Шкала (бар, кгс/см2, х0,1МПа)				
диапазон	диапазон	диапазон	диапазон	диапазон
0/0.6	0/4	0/25	0/160	0/1000
0/1	0/6	0/40	0/250	0/1600
0/1.6	0/10	0/50	0/400	0/2100
0/2.5	0/16	0/100	0/600	0/2500

Шкала (бар, кгс/см2, х0,1МПа)			
Диапазон	Диапазон	Диапазон	Диапазон
-1/0	-1/1,5	-1/5	-1/15
-1/0,6	-1/3	1/9	-1/24

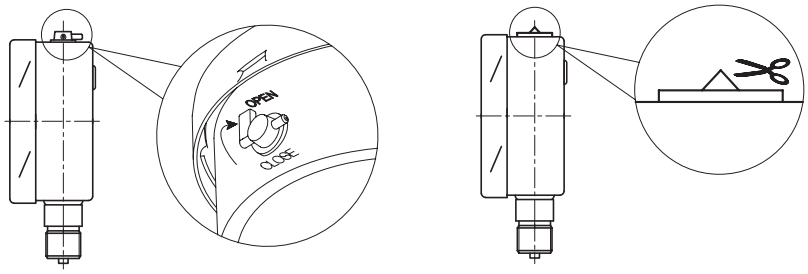

После монтажа необходимо открыть клапан на пробке прибора (положение OPEN) или проколоть/срезать специальный выступ (в зависимости от типа пробки)

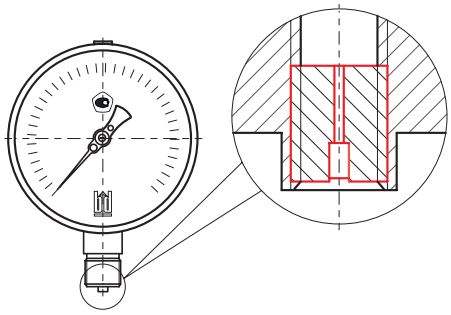

Дополнительной опцией может быть установлен демпфер, который защищает чувствительный элемент прибора от повреждений и позволяет получить стабильные показания.

ПРИМЕР ОФОРМЛЕНИЯ ЗАКАЗА.

ДМ - 4 – 100 РЗФ (0-16) кгс/см2, Кл. 1,0, М20х1,5/опции

Манометр деформационный с трубчатой пружиной (ДМ), модификация 4 (4), диаметр корпуса 100 мм (100), исполнение радиальное с задним фланцем (РЗФ), диапазон показаний 0-16 кгс/см2 (0-16кгс/ см2), класс точности 1,0 (Кл. 1,0), присоединение штуцер с наружной резьбой М20х1,5 (М20х1,5), далее по запросу могут указываться дополнительные опции, через /