Дифференциальные реле давления (маностаты)

Тип РДД-2Р

Предназначены для коммутации электрических цепей в зависимости от изменения давления неагрессивных к медным сплавам жидких и газообразных, не вязких и не кристаллизующихся сред



Рабочий диапазон

Рабочий диапазон, МПа	Дифференциал, МПа (фиксированный)	Р статич. макс., МПа
0,05...0,2	0,03...0,05	0,5
0,05...0,4	0,06...0,2	1,5
0,1...0,6	0,06...0,2	3,0

Воспроизводимость
±2%

Контакты
Однополюсный перекидной контакт

Электрические характеристики
8А ~220 В
16А ~110 В

Диапазон рабочих температур, °С
Окружающая среда: –25...+70
Контролируемая среда: –25...+120

Корпус
Алитированная сталь 10
РДД-2Р — IP42

Крышка
Пластик, цвет белый

Штуцер и накидная гайка
Хромированная сталь 10

Кронштейн и механизм
Анодированная сталь 10

Сильфон
Медный сплав

Шкала
Алюминий, цвет черный

Стекло
Органическое

Способ присоединения
Штуцер под развальцовку
с накидной гайкой G¼ для крепления капиллярной трубки (до Ø8 мм) — см. стр. 141

Варианты монтажа
На приборную панель или с помощью кронштейна

Надежность
100 000 циклов

Вес, кг
РДД-2Р: 0,43
Кронштейн: 0,07

Монтаж кабеля
Кабельный ввод
Диаметр кабеля: 0 – 22 мм

Техническая документация
ТУ 4218-001-4719015564-2010
ГОСТ 26005-83

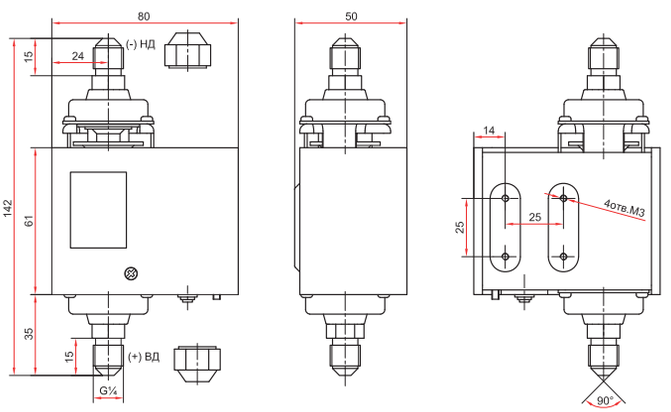

Дифференциальное реле давления РДД-2Р

Пример обозначения: РДД-2Р – 0,2 МПа – G¼

РДД-2Р –	0,2 МПа –	G¼
Тип дифференциальное реле давления	Верхний предел рабочего диапазона, МПа дифференциальное реле давления	Резьба присоединения
РДД-2Р	0,2 / 0,4 / 0,6	G¼

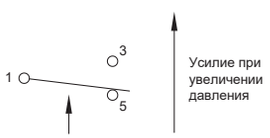

Схемы подключения электрических контактов

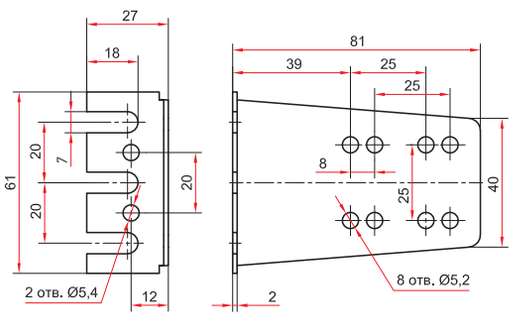

Кронштейн реле давления

Рекомендации по выбору и монтажу реле давления вы можете найти на сайте rosma.spb.ru

Дифференциал (зона возврата) — разность давлений между включением и отключением контактов реле