ТЕРМ.0075.000-03

Рис. 4.
ТЕРМ.0075.000-03

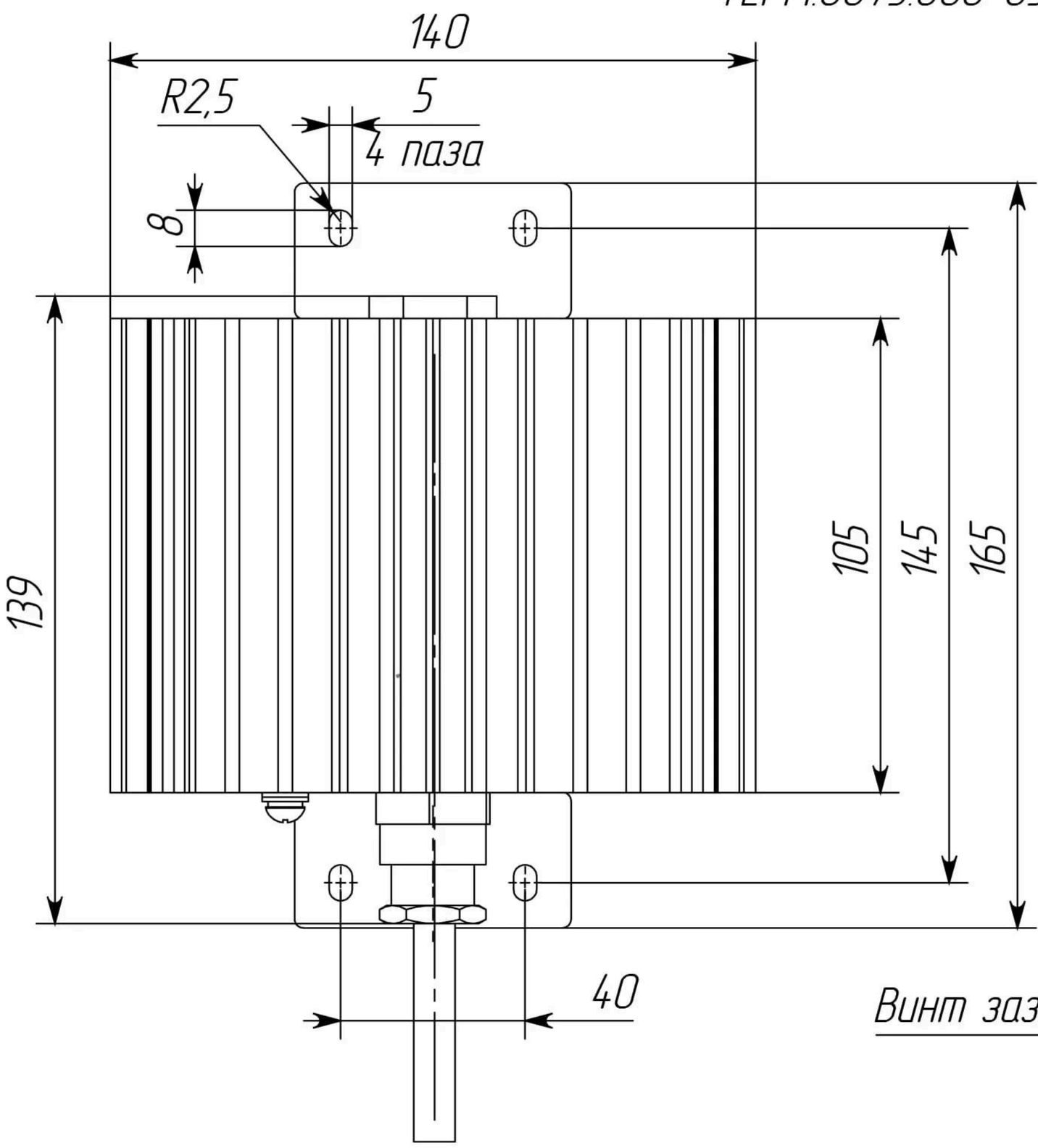

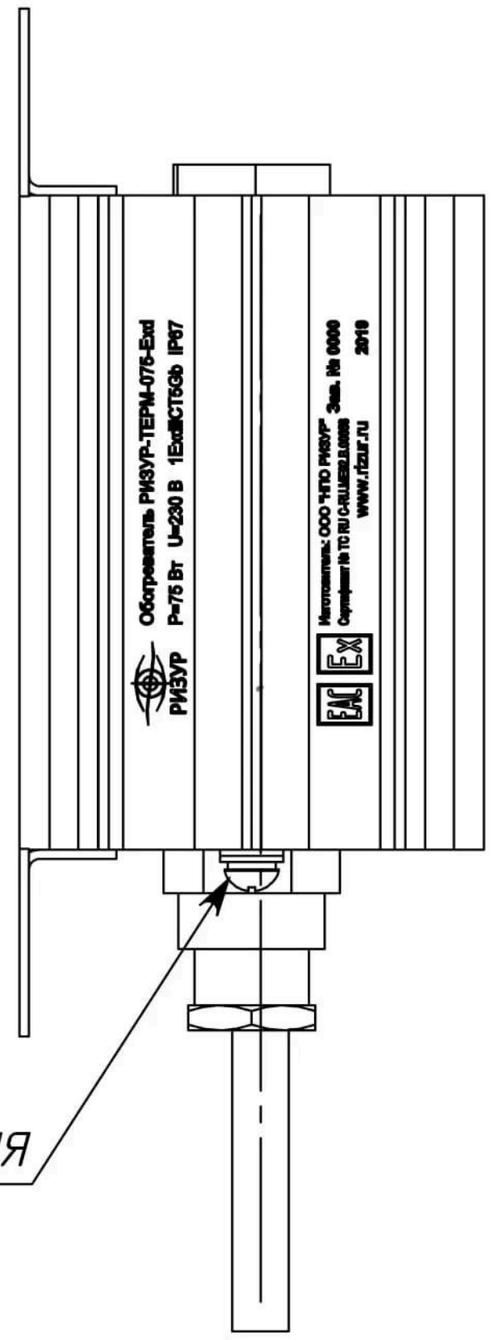

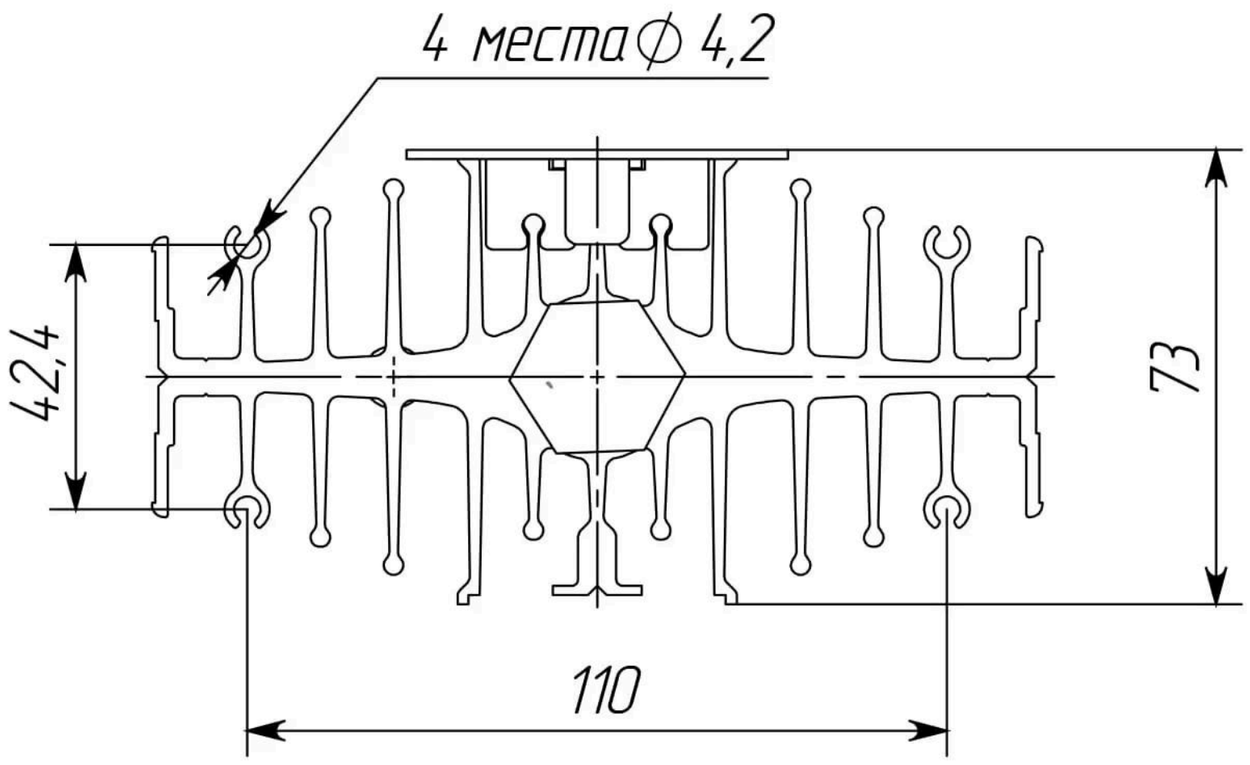

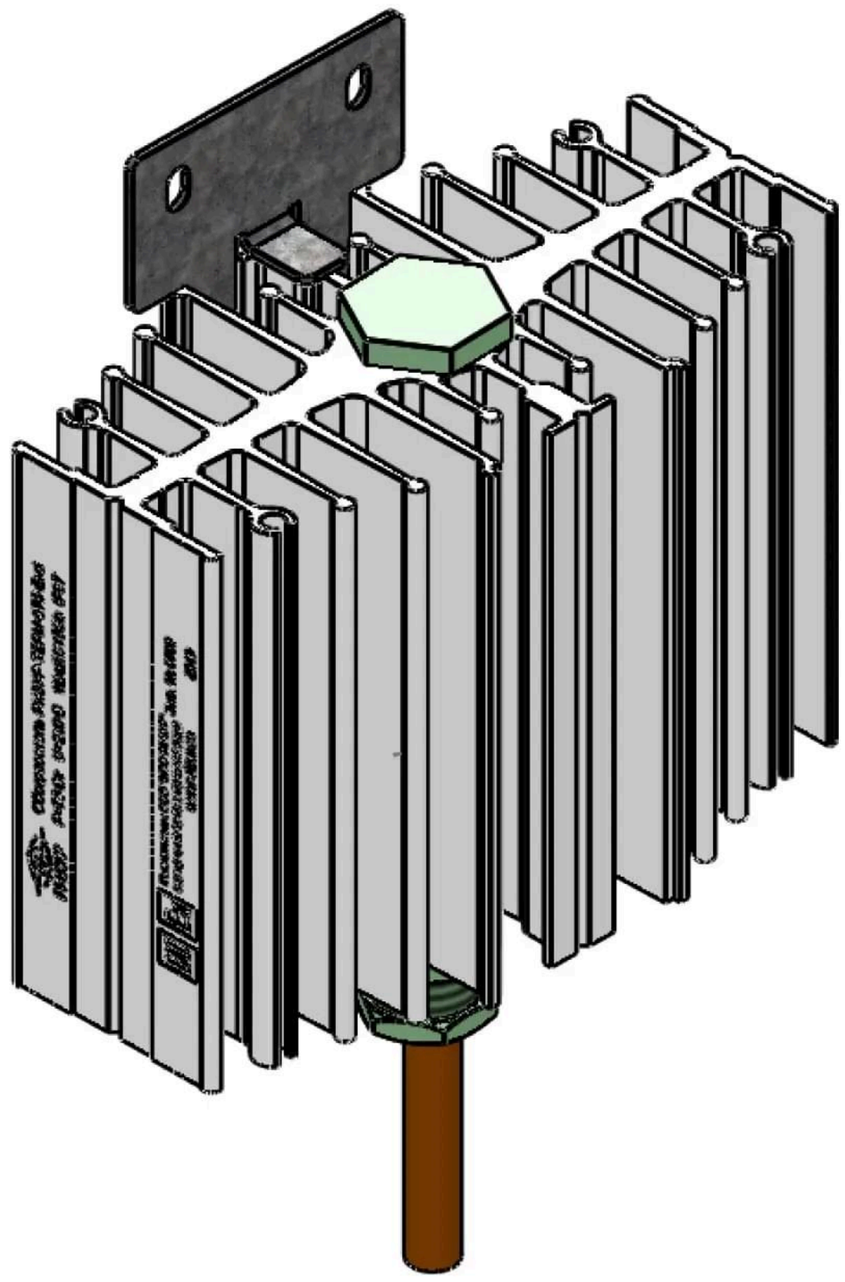

Изм.	Лист	№ докум.	Подпись	Дата	ТЕРМ.0075.000-03	Лист 4

Подпись и дата | Инв.№ дубл. | Взам.инв.№ | Подпись и дата | Инв.№ подл.

Копировал Формат А4