Дифманометр - уровнемер ДНМ-160У

Применение

Современная конструкция с чувствительным элементом из двух пластинчатых сильфонов, стойкая к односторонней перегрузке.
Для жидких, газообразных, неагрессивных не кристаллизующихся сред.
Измерение перепада, уровня жидких сред и сжиженных газов в закрытых резервуарах.
Медицинское, криогенное, вакуумное, газовое, лабораторноеоборудование и т.д.



Особенности конструкции

Чувствительный элемент, два расположенных соосно пластинчатых сильфона, заполнены нейтральной жидкостью.
Защита от перегрузки односторонним давлением.
Присоединение к процессу М18х1,5; и. т.д.
Низкие диапазоны от 6 кПа.
Рабочее давление 3,5МПа; 2,5МПа.

Комплект поставки:

- Дифманометр - уровнемер ДНМ160У;
- Манометр;
- Трёхходовой вентильный блок;







Пределы измерений и классы точности

Наименование ДНМ-160У[2]		Класс точности в соотвествии с ГОСТ 2405-88[1]
кПа[3]	мм.вод.	%
от 0 до 6,0	*600	
от 0 до 10,0	*1000	
от 0 до 16,0	*1600	
от 0 до 25,0	2500	
от 0 до 60,0	6000	2,5-1, 5-2,5[4]; 4,0;
от 0 до 100,0	10000	2,5; 1,5; 1,0; 0,6
от 0 до 150,0	15000	
от 0 до 160,0	16000	
от 0 до 200,0	20000	
от 0 до 250,0	25000	
Предельно допускаемое рабочее избыточное давление, МПа		2,5; 3,5

Пределы допускаемой основной приведенной (к диапазону измерений) погрешности соответствуют классу точности.
Вариация показаний средств измерений не превышает абсолютного значения допускаемой основной приведенной погрешности.

Допустимая температура	
Измеряемая	-180°С до +120°С
Климатическое исполнение	
У3(-50°С до +45°С);	УХЛ3.1 (-10°С до +40°С)
У2(-50°С до +45°С);	УХЛ1 (-60°С до +40°С)
Т3(-10°С до +60°С);	ОМ (-60°С до +55°С)
Предельно допустимое избыточное давление:	3,8МПа
Предельно допустимый перепад давления:	
Постоянное	ВПИ
Переменное	0,9 х ВПИ
Перегрузка	3,5МПа

[1] Конкретное значение указано в паспорте средства измерений

[2] Предназначены для измерений перепада, уровня жидких сред и сжиженных газов в закрытых резервуарах.

[3] В соответствии с заказом допускается изготовление средств измерений с другими единицами измерений давления, допущенными к применению в РФ.

[4] ±2,5 (от 0 до 25 % вкл. показаний шкалы); ±1,5 (свыше 25 до 75 ±2,5 (свыше 75 до 100 % вкл. показаний шкалы)

Дифманометр - уровнемер ДНМ-160У

Межповерочный интервал составляет 2 года.

Регистрационный номер в реестре утвержденных типов СИ 80824-20. Приказ Федерального агентства по техническому регулированию и метрологии №2359 от 31.12.2020.



Степень защиты:	IP55
Масса прибора:	5,5кг.
Присоединение к процессу:	M18x1,5
Чувствительный элемент:	Пластинчатый сильфон 36НХТЮ (AISI316L)
Механизм:	Нержавеющая сталь
Циферблат:	Алюминий, белый фон, черные надписи.
Стрелка:	Алюминий, черная
Корпус показывающей части:	Силумин Д16Т
Корпус измерительной ячейки:	Латунь
Стекло:	Органическое

Эскизы и размеры

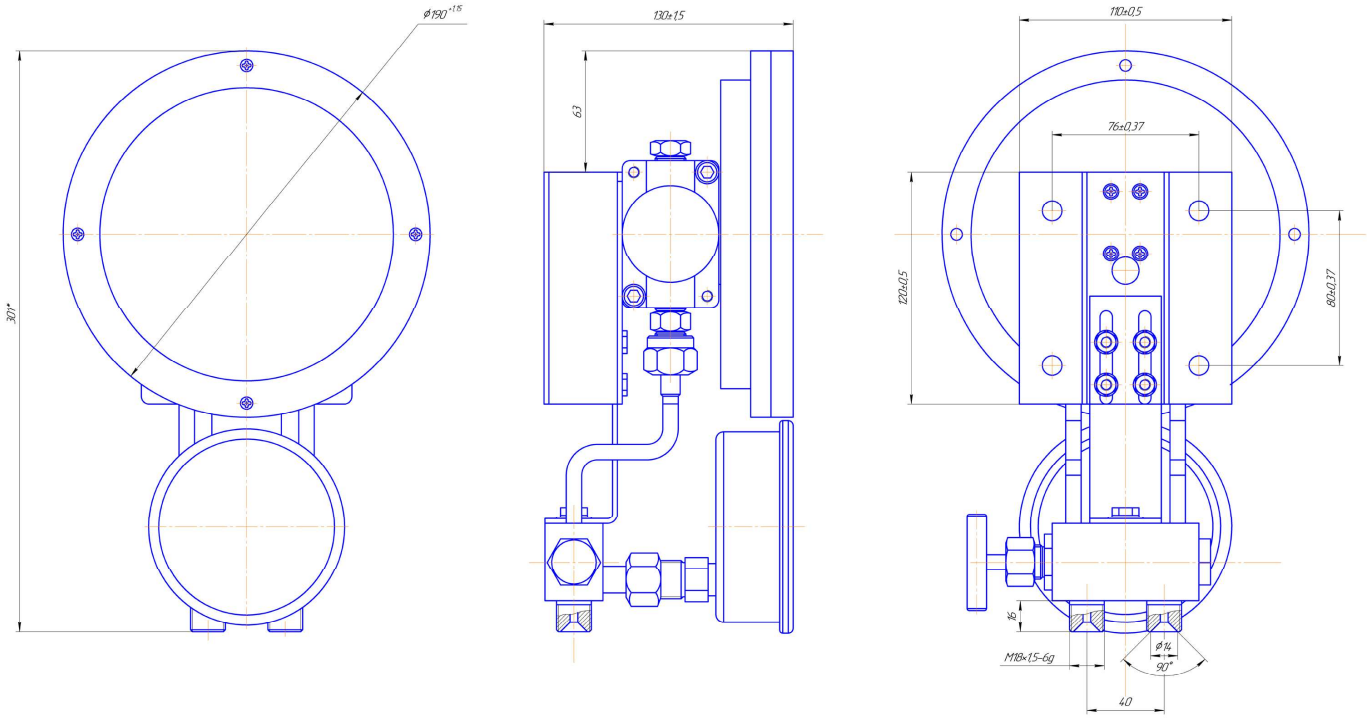

Варианты изготовления

- Различные единицы измерения: кПа; кгс/м. кв.; мБар; мм. водного столба; мм. ртутного столба; PSI(фунт/дюйм кв.); и т.д.
- Другие присоединения к процессу.
- Пользовательские шкалы (цветовое зонирование шкал).

Информация для Заказа

- Модель Уровнемер ДНМ-160У
- Диапазон измерения 2500 мм. Вод. Ст.
- Рабочее давление 3,5МПа
- Класс точности 2,5
- Присоединение к процессу M18x1,5
- Варианты Описание шкалы и т.д.