

Мембранный разделитель сред, DG

Мембранный разделитель сред, DG

Примечание: Производитель постоянно работает над улучшением дизайна и повышением качества приборов, поэтому оставляет за собой право исправлять и дополнять указанную ниже информацию.

ОБЩИЕ СВЕДЕНИЯ:

Разделители сред DG предназначены для предохранения внутренней полости чувствительных элементов измерительных устройств от попадания в нее сред агрессивных, горячих, кристаллизирующихся, несущих взвешенные твердые частицы.

ОБЛАСТИ ПРИМЕНЕНИЯ:

- Очистные сооружения
- Перерабатывающая промышленность.
- Нефтяная промышленность
- Газовая промышленность
- Пищевая промышленность
- Машиностроение

ОТЛИЧИТЕЛЬНЫЕ ОСОБЕННОСТИ:

- Низкая стоимость
- Маленькие габаритные размеры
- Изготовлен полностью из нержавеющей стали
- Мембрана имеет надежную сварную конструкцию
- Рекомендован для высоких давлений

ТЕХНИЧЕСКИЕ ХАРАКТЕРИСТИКИ:

Параметры:	Свойства:
Материал корпуса разделителя	нержавеющая сталь 316 SS.
Диапазон измерения давления	S11: -1…0 & 0…25 бар; S12: 16…60 бар; S13: 100…400 бар; S14: 250…600 бар.
Материал мембраны	стандарт – UJ – нержавеющая сталь 316L SS;
Материал гаек, винтов, зажимного кольца	стандарт – XS – сталь 20; заказ – XQ - нержавеющая сталь 304 SS; XR - нержавеющая сталь 316 SS.
Материал уплотнения	стандарт – VI – фторопласт; заказ – YR – сталь.
Диапазон измерения давления	S01: -1…0 & 0…70 бар; S02: 100…250 бар.
Температура измеряемой среды	зависит от типа заполняемой жидкости.
Резьба присоединения к процессу	стандарт- G¼ (нар), G½ (нар), заказ – M20x1,5 (нар), M12x1,5 (нар), G⅜ (нар).
Резьба присоединения прибора	стандарт - G¼ (вну); G½ (вну), заказ – M20x1,5 (вну), M12x1,5 (вну), G⅜ (вну).

ГАБАРИТНЫЕ И ПРИСОЕДИНИТЕЛЬНЫЕ РАЗМЕРЫ (мм):

S11, S12

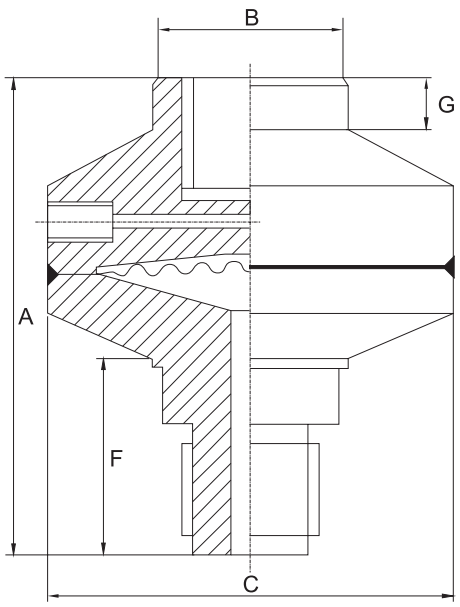

Модификация	A	B	C	F	G	Вес, гр
S11	73	30	62	30	8	700
S12	68.5	30	53	35	8	600

S13, S14

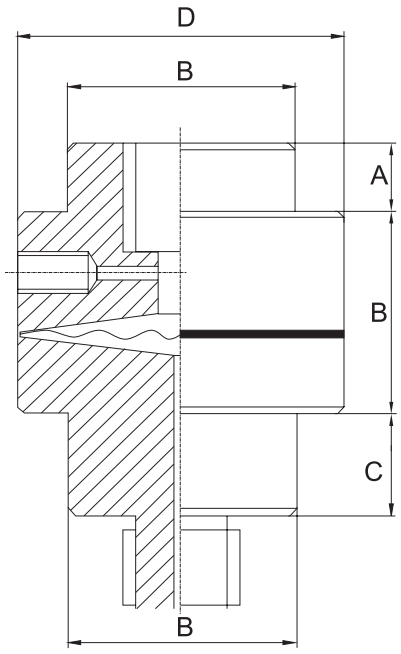

Модификация	A	B	C	D	Вес, гр
S13	10	22	15	46.5	400
S14	10	30	10	34	350

Пример оформления заказа на примере стандартной модели:
DG-S12-G½ (вну)-CL-UJ-G½ (нар)