ГИБКИЕ ВСТАВКИ (ВИБРОКОМПЕНСАТОРЫ) РЕЗИНОВЫЕ ФЛАНЦЕВЫЕ REON
тип RSV12 DN32-600 PN16
тип RSV13 DN200-600 PN10



Описание

Гибкая вставка (виброкомпенсатор) является арматурой общего назначения, предназначен для снижения шума, вибрации, гидравлических ударов, для компенсации продольных, поперечных смещений, сдвига. Используется для обвязки насосов, вентиляционного оборудования, компрессорного оборудования и другого оборудования, создающее вибрацию или шум в системе.

Область применения

Гибкие вставки применяются в системах отопления, холодного и горячего водоснабжения.

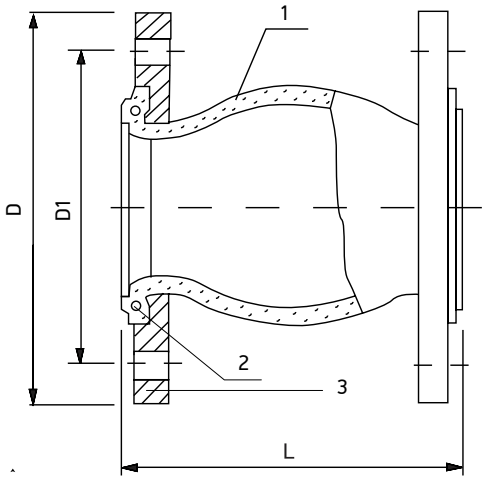

Технические характеристики

1	Номинальный диаметр, DN	32-600 мм
2	Максимальное давление, PN	10/16 бар
3	Рабочая температура	От -10°С до +95°С
4	Максимальная температура	+110°С
5	Присоединение	Фланцевое

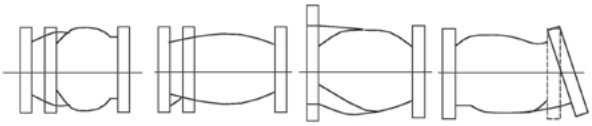

Сжатие L1 | Растяжение L2 | Боковое смещение L3 | Угловое смещение

Материалы конструкции

1	Корпус	EPDM, армирован нейлоновым шинным кордом
2	Проволочное кольцо	Стальная проволока
3	Фланец	Сталь СТ.20

Диаграмма зависимости «Температура-Давление»

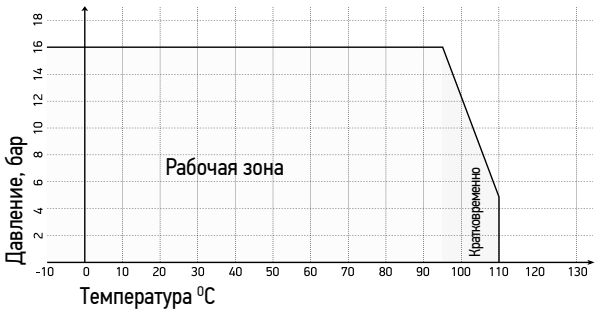

Габаритные и присоединительные размеры

Артикул	DN	L	D1	D	L1 сжатие	L2 растяжение	L3 боковое смещение	Угловое смещение (изгиб)	Масса, (кг)
032RSV12	32	95	100	140	8	4	8	15°	3,1
040RSV12	40	100	110	150	8	4	8		3,5
050RSV12	50	105	125	165	8	5	8		4,8
065RSV12	65	115	145	185	12	6	10		5,9
080RSV12	80	138	160	200	12	6	10		7,2
100RSV12	100	153	180	220	18	10	12		8,2
125RSV12	125	165	210	250	18	10	12		11,1
150RSV12	150	180	240	285	18	10	12		13,00
200RSV12	200	210	295	340	25	14	22		20,00
250RSV12	250	240	355	405	25	14	22		30,00
300RSV12	300	260	410	460	25	14	22		34,00
350RSV12	350	265	470	520	25	16	22		38,00
400RSV12	400	265	525	580	25	16	22		44,00
450RSV12	450	265	585	640	25	16	22		65,00
500RSV12	500	265	650	715	25	16	22		100,00
600RSV12	600	265	770	840	25	16	22		120,00
200RSV13	200	210	295	340	25	14	22		20,00
250RSV13	250	240	355	405	25	14	22		30,00
300RSV13	300	260	410	460	25	14	22		34,00
350RSV13	350	265	470	520	25	16	22		38,00
400RSV13	400	265	525	580	25	16	22		44,00
450RSV13	450	265	585	640	25	16	22		65,00
500RSV13	500	265	650	715	25	16	22		100,00
600RSV13	600	265	770	840	25	16	22		120,00