Клапаны электромагнитные (соленоидные) для холодильных систем

Тип СК

Клапаны двухпозиционные двухходовые электромагнитные предназначены для автоматического управления (открытие, закрытие) потоками различных фторсодержащих хладагентов



Возможно применение для хладагентов R410A, R134A, R22, R407C, R404A, R507

Для корректной работы СК требуется обеспечить минимальный перепад давления (Δ P) на входе и на выходе клапана:

– для клапанов с Kv*: 0,8; 2,2 Δ P составляет 0,005 МПа
– для клапанов с Kv*: 2,6; 4,8; 5,7 Δ P составляет 0,02 МПа

Принцип работы

Kv*, м³/час	0,18; 0,23	Прямого действия
	0,8; 2,2; 2,6; 4,8; 5,7	Непрямого действия

* — коэффициент пропускной способности клапана

Исполнение
Нормально закрытый
Нормально открытый

Номинальное напряжение
~220 В, –24 В

Максимальное рабочее давление, МПа
3,5

Температура рабочей среды, °С
–40...+105

Температура окружающей среды, °С
–10...+80

Катушка
IP65, DIN-разъем

Потребляемая мощность, Вт
8

Присоединительные патрубки
Под пайку, диаметр: 6, 10, 12, 16, 19, 22 мм
Под отбортовку, диаметр: ⅜", ½", ⅝", ¾"

Корпус
Медный сплав

Мембрана
Гидрированный бутадиен-нитрильный каучук (HNBR)

Монтаж кабеля
Кабельный ввод
Диаметр кабеля: 8 мм

Надежность
500 000 циклов

Техническая документация
ТУ 3712-001-4719015564-2015



Пример обозначения: СК – 11 – 0,8 – д12

СК –	1	1 –	0,8 –	д12
Тип	**Исполнение**	**Номинальное напряжение, В**	**Коэффициент пропускной способности Kv, м³/час**	**Присоединение**
СК клапан электромагнитный (соленоидный)	1 нормально закрытый 2 нормально открытый	1 ~220 2 -24	0,18 / 0,23 / 0,8 / 2,2 / 2,6 / 4,8 / 5,7	д6 / д10 / д12 / д16 / д19 / д22 патрубок под пайку, диаметр, мм ⅜" / ½" / ⅝" / ¾" патрубок под отбортовку, диаметр

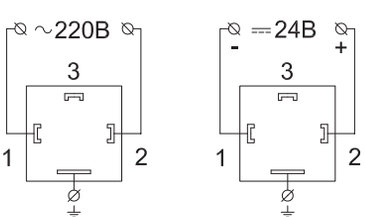

Схемы подключения катушки

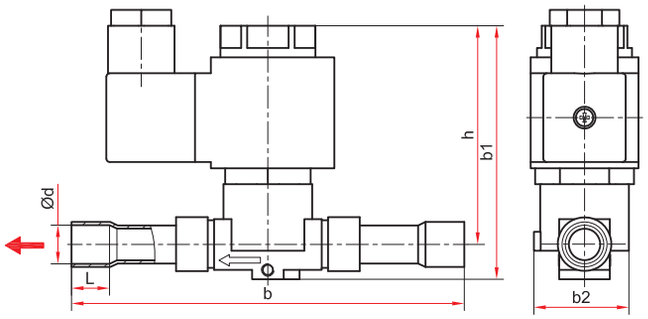

Клапан с присоединением под пайку
с диаметром трубки от 6 мм до 12 мм

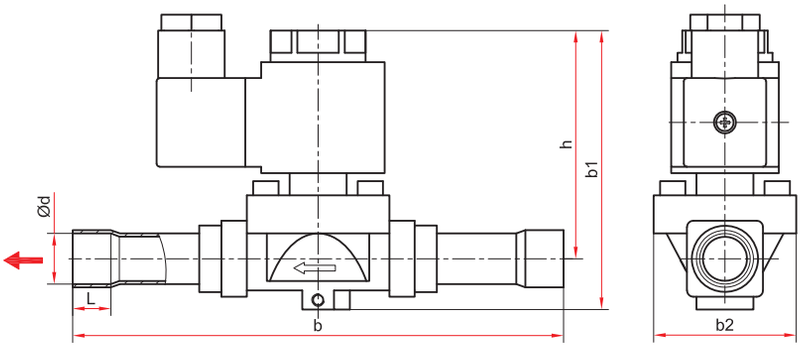

Клапан с присоединением под пайку
с диаметром трубки от 16 мм до 22 мм

Габаритные и присоединительные размеры (мм), вес (кг)

Модель	DN	Тип	d	h	b	b1	b2	L	Kv, м³/час	Вес
СК-11-0,18-д06	2,5	Н3	6	63	115	74	26	6	0,18	0,30
СК-11-0,23-д10	3		10					8	0,23	0,32
СК-11-0,8-д10	7			70	118	80	36		0,8	0,37
СК-11-0,8-д12			12		125			10		0,38
СК-11-2,2-д12	12,5								2,2	0,43
СК-11-2,2-д16			16		155	88	45	12		0,58
СК-11-2,6-д19	17		19	75	175	100	58	14	2,6	0,78
СК-11-4,8-д19									4,8	0,96
СК-11-5,7-д22			22	78				16	5,7	

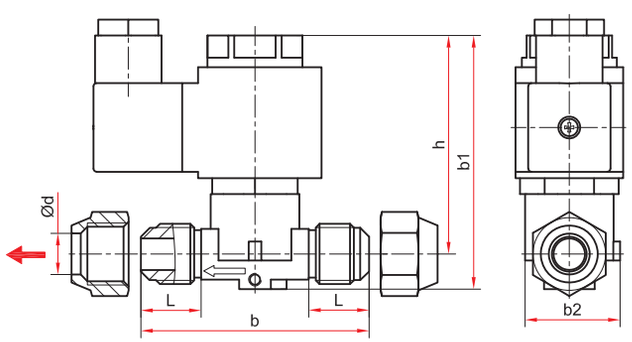

Клапан с присоединением под отбортовку
от ⅜" до ½"

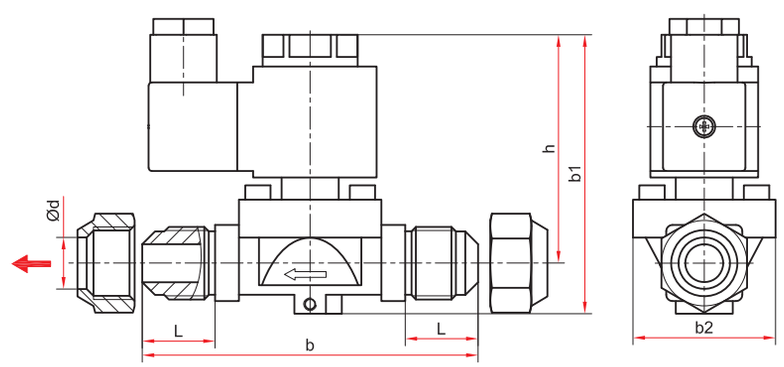

Клапан с присоединением под отбортовку
от ⅝" до ¾"

Габаритные и присоединительные размеры (мм), вес (кг)

Модель	DN	Тип	d (дюйм)	h	b	b1	b2	L	Kv, м³/час	Вес
СК-11-0,23-⅜	3	Н3	⅜	63	60	74	26	16	0,23	0,35
СК-11-0,8-⅜	7			70	71	80	30	19	0,8	0,40
СК-11-0,8-½			½							0,43
СК-11-2,2-½	12,5				106	90	45	23	2,2	0,45
СК-11-2,2-⅝			⅝	74						0,70
СК-11-4,8-¾	17		¾	80	122	104	57	25	4,8	1,19