Мембранные разделители сред

Тип РМ (штуцерное присоединение)



Предназначены для защиты приборов от контакта с агрессивными, несущими взвешенные частицы измеряемыми средами путем передачи давления к прибору через разделительную мембрану и нейтральную жидкость

При поставке разделителя в сборе со средством измерений, заполнение разделительной жидкостью осуществляется вакуумной установкой

Диапазон рабочих давлений, МПа

Низкие РМ-Н11	ТМ / ЦМ-И / ЦМ-С-И* / РПД-И**	0...0,1 / 0, 16 / 0,25 / 0,4
	ТВ	–0,1...0
	ТМВ	–0,1...0,06 / 0,15 / 0,3
	ЦМ-ИВ	–0,1...0,15 / 0,3
	ЦМ-С-ИВ*	–0,1...0,3
	РД	–0,05...0,3
	РДД	0,05...0,2 / 0,4; 0,1...0,6
	РПД-ИВ**	–0,1...0,1 / 0,15 / 0,3
Средние РМ-С10, РМ-С10м	ТМ / ТМС-И / ЦМ-И / ЦМ-С-И* / РПД-И**	0...0,6 / 1 / 1,6 / 2,5
	ТМВ / ТМС-ИВ	–0,1...0,5 / 0,9 / 1,5 / 2,4
	ЦМ-ИВ / ЦМ-С-ИВ* / РПД-ИВ**	–0,1...0,5*** / 0,9 / 1,5 / 2,4
	РД	–0,07...0,6; –0,02...0,8; 0,1...1; 0,5...1,6 / 2,4
	РДД	0,1...0,6
Высокие РМ-В10, РМ-В10м	ТМ / ЦМ-И / РПД-И**	0...4 / 6 / 10 / 16 / 25 / 40 / 60 / 100
	ТМС-И	0...4 / 6 / 10
	ЦМ-С-И*	0...4 / 6 / 10 / 16 / 25 / 40 / 60
	РД	0,5...3

Диапазон рабочих температур, °С

В соответствии с выбранным средством измерений

Материал корпуса

Нержавеющая сталь 08Х17Н13М2
Опция: возможны другие металлы

Мембрана

Нержавеющая сталь 08Х17Н13М2
Опция: фторопластовое покрытие****, тантал, монель, хастеллой

Диаметр проходного отверстия, мм

10

Резьба присоединения

К средству измерений — внутренняя М20х1,5, G½, NPT½*****
К процессу — наружная М20х1,5 или G½, NPT½

Заливное отверстие

Низкие давления (РМ-Н11) — есть
Средние давления (РМ-С10, РМ-С10м) — нет
Высокие давления (РМ-В10, РМ-В10м) — нет

Разделительная жидкость

ПМС-20 (ГОСТ 13032-77)

Объем, вытесняемый под действием максимального давления, мл

2,5

Дополнительная погрешность вносимая разделителем

±0,5% (компенсируется настройкой средства измерений)

Варианты поставки

— без средства измерений
— в сборе со средствами измерений (ТМ, ТВ, ТМВ - кроме завальцованных и МТИ с классом точности 0,25, ТМС-И, ТМС-ИВ, ЦМ-И, ЦМ-ИВ, ЦМ-С-И*, ЦМ-С-ИВ*, РПД-И**, РПД-ИВ**)
— в сборе с соединительным рукавом (длина 2 / 3 / 4 / 5 м, см. стр. 138) и средствами измерений до 10 МПа (ТМ, ТВ, ТМВ - кроме завальцованных и МТИ с классом точности 0,25, РПД-И**)
— в сборе с реле давления (РД – напрямую или через капиллярную трубку, РДД – через 1 или 2 капиллярные трубки)

Техническая документация

ТУ 4212-004-4719015564-2013

* — кроме ЦМ-С с классом точности 0,1
** — кроме РПД с разъёмом М12х1 и РПД с классом точности 0,25
*** — только для РМ-С10
**** — кроме РМ-В10, РМ-В10м
***** — под заказ, только для приборов с ВПИ до 60 МПа включительно

При объединении РД или РДД с РМ и настройке на определенную уставку, перенастройка уставки недопустима!

Пример обозначения: РМ — Н11 — М20х1,5

РМ –	Н	1	1	–	М20х1,5

Тип разделитель мембранный: РМ

Диапазон давлений, МПа: Н

- **Низкие**
  - ТМ 0...0,1 / 0,16 / 0,25 / 0,4
  - ТВ –0,1...0
  - ТМВ –0,1...0,06 / 0,15 / 0,3
  - ЦМ-И 0...0,1 / 0,16 / 0,25 / 0,4
  - ЦМ-ИВ –0,1...0,15 / 0,3
  - ЦМ-С-И 0...0,1 / 0,16 / 0,25 / 0,4
  - ЦМ-С-ИВ –0,1...0,3
  - РД –0,05...0,3
  - РДД 0,05...0,2 / 0,4; 0,1...0,6
  - РПД-И 0...0,1 / 0,16 / 0,25 / 0,4
  - РПД-ИВ –0,1...0,1 / 0,15 / 0,3
- **Средние**: С
  - ТМ 0...0,6 / 1 / 1,6 / 2,5
  - ТМВ –0,1...0,5 / 0,9 / 1,5 / 2,4
  - ТМС-И 0...0,6 / 1 / 1,6 / 2,5
  - ТМС-ИВ –0,1...0,5 / 0,9 / 1,5 / 2,4
  - ЦМ-И 0...0,6 / 1 / 1,6 / 2,5
  - ЦМ-ИВ –0,1...0,5 / 0,9 / 1,5 / 2,4
  - ЦМ-С-И 0...0,6 / 1 / 1,6 / 2,5
  - ЦМ-С-ИВ –0,1...0,5 / 0,9 / 1,5 / 2,4
  - РД –0,07...0,6; –0,02...0,8; 0,1...1; 0,5...1,6 / 2,4
  - РДД 0,1...0,6
  - РПД-И 0...0,6 / 1 / 1,6 / 2,5
  - РПД-ИВ –0,1...0,5 / 0,9 / 1,5 / 2,4
- **Высокие**: В
  - ТМ 0...4 / 6 / 10 / 16 / 25 / 40 / 60 / 100
  - ТМС-И 0...4 / 6 / 10
  - ЦМ-И 0...4 / 6 / 10 / 16 / 25 / 40 / 60 / 100
  - ЦМ-С-И 0...4 / 6 / 10 / 16 / 25 / 40 / 60
  - РД 0,5...3
  - РПД-И 0...4 / 6 / 10 / 16 / 25 / 40 / 60 / 100

Присоединение: 1
- штуцерное

Заливное отверстие: 0 / 1
- нет
- есть

Исполнение (габариты): - / М
- стандартное
- уменьшенное

Резьба присоединения к процессу: М20х1,5 / G½ / NPT½

Габаритные и присоединительные размеры

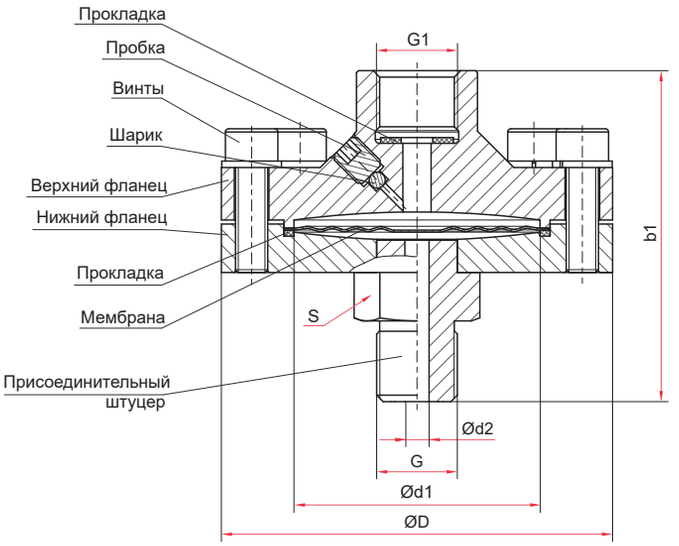

Штуцерное присоединение
на низкое давление, тип РМ-Н11

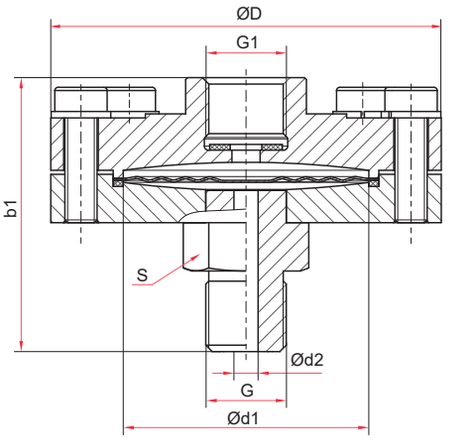

Штуцерное присоединение
на среднее давление, тип РМ-С10, РМ-С10м

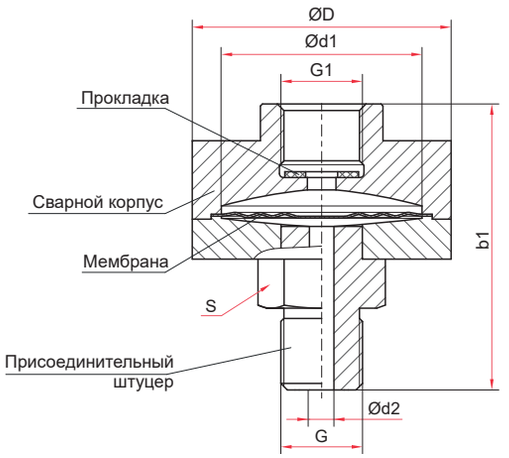

Штуцерное присоединение
на высокое давление, тип РМ-В10, РМ-В10м

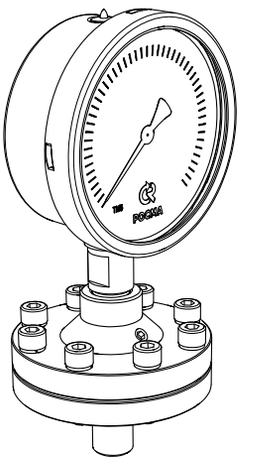

Пример установки

Основные максимальные размеры (мм), вес (кг), объем (мл)

Модель	D	d1	d2	G	G1	b1	S	Вес	Объем заполняемой жидкости	Объем вытесняемой жидкости
РМ-Н11-М20х1,5	97	65	10	М20х1,5	М20х1,5	83	27	1,7	16,4	2,5
РМ-Н11-G½				G½						
РМ-С10-М20х1,5	97	65		М20х1,5		72		1,5	15,6	
РМ-С10-G½				G½						
РМ-С10м-М20х1,5	88	58	7	М20х1,5		75		1,1	12,4	
РМ-С10м-G½			9	G½						
РМ-В10-М20х1,5	77	42	10	М20х1,5		87		1,3	11,4	
РМ-В10-G½				G½						
РМ-В10м-М20х1,5	58	38		М20х1,5		83		0,8	9,3	
РМ-В10м-G½				G½						