Рис. 5.
ТЕРМ.0050.000-06

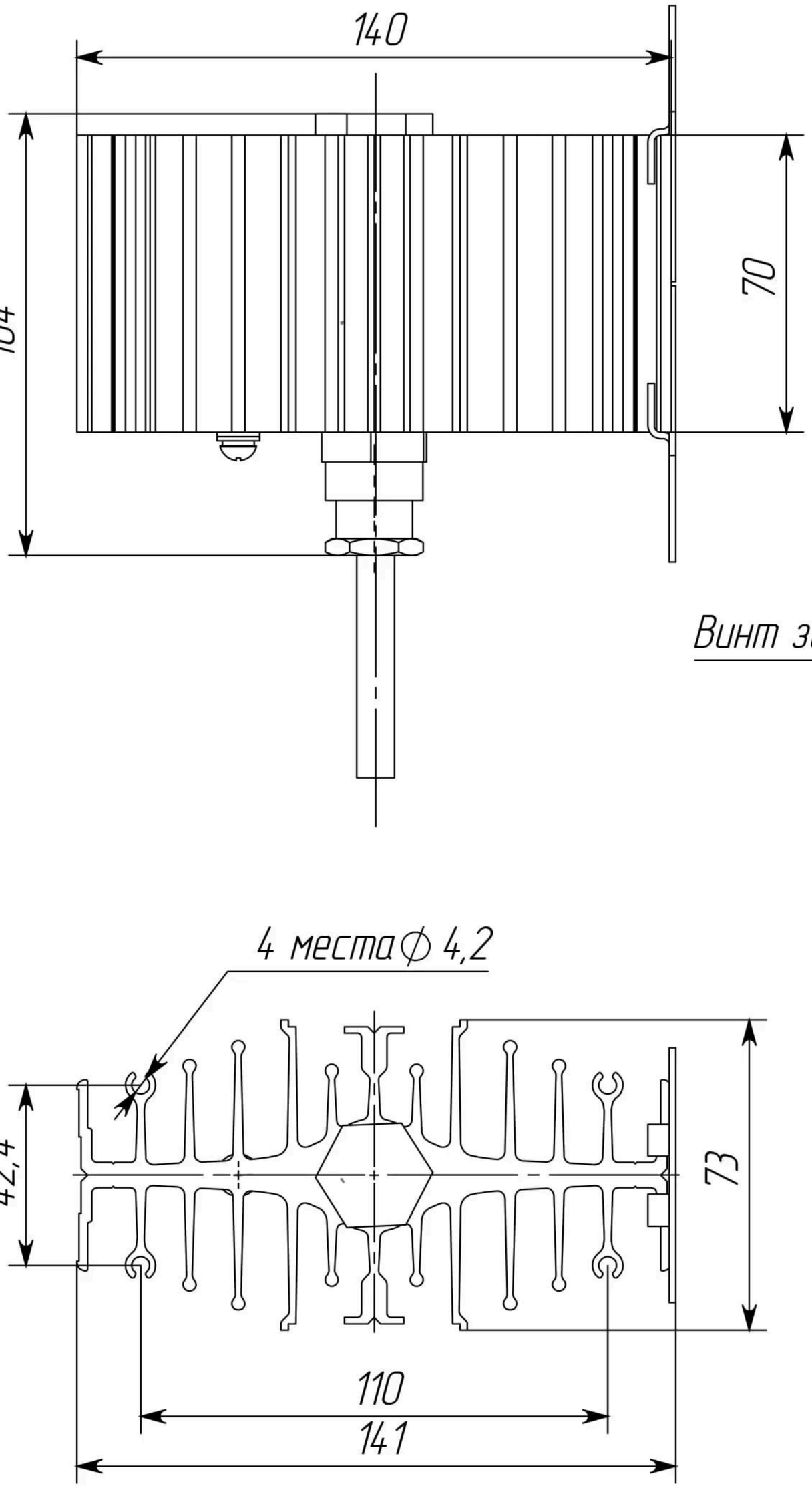

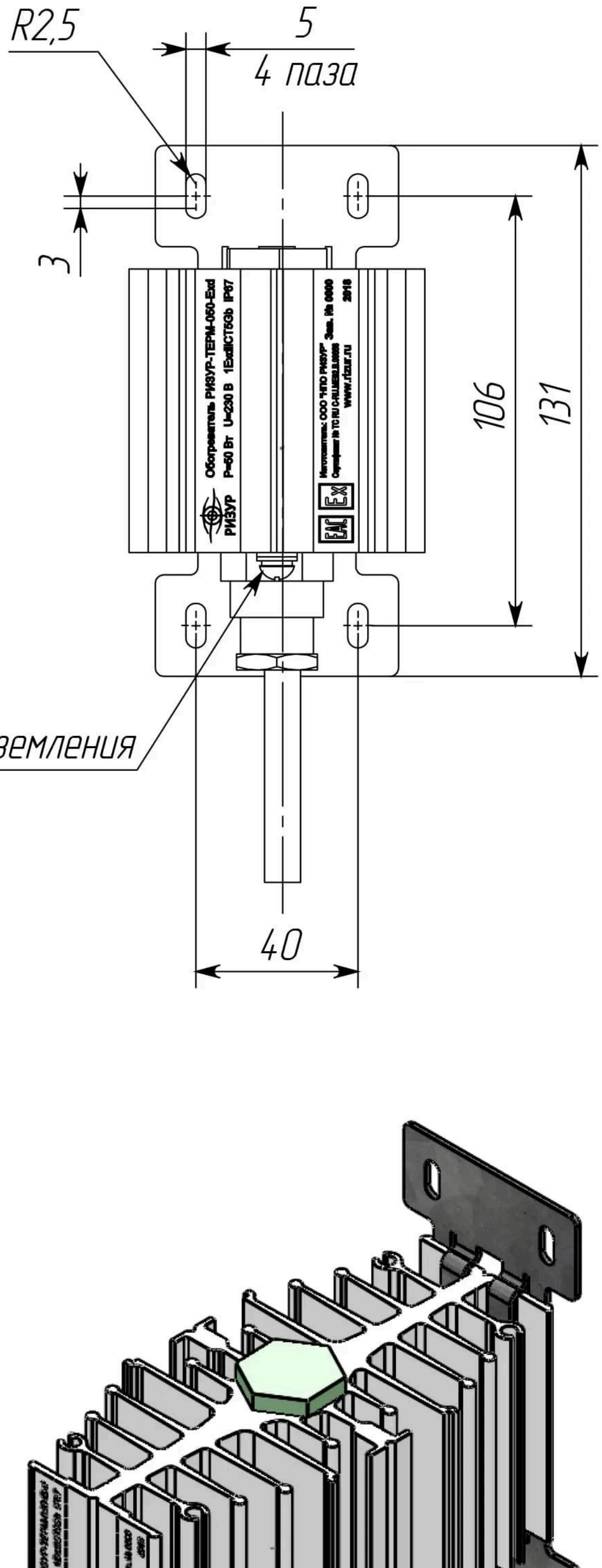

Изм.	Лист	№ докум.	Подпись	Дата

ТЕРМ.0050.000-06

Лист 5

Копировал

Формат А4

Подпись и дата | Инв.№ дубл. | Взам.инв.№ | Подпись и дата | Инв.№ подл.