Манометры
точных измерений коррозионностойкие с корректировкой нуля

Тип ТМ (ТВ, ТМВ) — МТИ, серия 21

Предназначены для измерения давления агрессивных жидких и газообразных, не вязких и не кристаллизующихся сред, в том числе газообразного и водного раствора аммиака и сероводородсодержащих сред



Диаметр корпуса, мм
160

Класс точности
0,4 / 0,6

Диапазон показаний давлений, МПа

ТМ	0...0,1 / 0,16 / 0,25 / 0,4 / 0,6 / 1 / 1,6 / 2,5 / 4 / 6 / 10 / 16 / 25 / 40 / 60
ТВ	–0,1...0
ТМВ	–0,1...0,15 / 0,3 / 0,5 / 0,9 / 1,5 / 2,4

Рабочие диапазоны
Постоянная нагрузка: ¾ шкалы
Переменная нагрузка: ⅔ шкалы
Кратковременная нагрузка: 105% шкалы

Диапазон рабочих температур, °С
Окружающая среда: –60...+60
Измеряемая среда: –30...+100
При поверке: 23±5

Корпус
Нержавеющая сталь 08Х17Н13М2, выбивная безопасная пробка на задней стенке
IP54
IP65 с возможностью гидрозаполнения корпуса прибора (под заказ)

Кольцо
Нержавеющая сталь 08Х17Н13М2

Штуцер, чувствительный элемент, трибко-секторный механизм
Нержавеющая сталь 08Х17Н13М2

Циферблат
Алюминий, шкала черная на белом фоне

Стекло
Минеральное

Корректор нуля
На стекле

Присоединение
Радиальное

Резьба присоединения
М20х1,5 (под заказ G½)

Межповерочный интервал
2 года

Техническая документация
ТУ 4212-001-4719015564-2008
ГОСТ 2405-88



Пример обозначения: ТМ — 621Р. МТИ 00 (0–1 МПа) М20х1,5. 0,6

ТМ –	6	2	1	Р. МТИ	0	0	(0–1 МПа)	М20х1,5	0,6	–	–
Тип манометр ТМ вакуумметр ТВ мановакуумметр ТМВ	**Диаметр корпуса, мм** 160 6	**Материал корпуса** нержавеющая сталь 2	**Штуцер** нержавеющая сталь 1	**Присоединение (расположение штуцера)** радиальное Р. МТИ	**Гидрозаполнение** нет 0	**Электроконтактная приставка** нет 0	**Диапазон показаний давлений, МПа** ТМ 0...0,1 / 0,16 / 0,25 / 0,4 / 0,6 / 1 / 1,6 / 2,5 / 4 / 6 / 10 / 16 / 25 / 40 / 60 ТВ –0,1...0 ТМВ –0,1...0,15 / 0,3 / 0,5 / 0,9 / 1,5 / 2,4	**Резьба присоединения** М20х1,5	**Класс точности** 0,4 0,6	**Исполнение** 160 мм корпус 160	**Степень защиты** IP54 – IP65

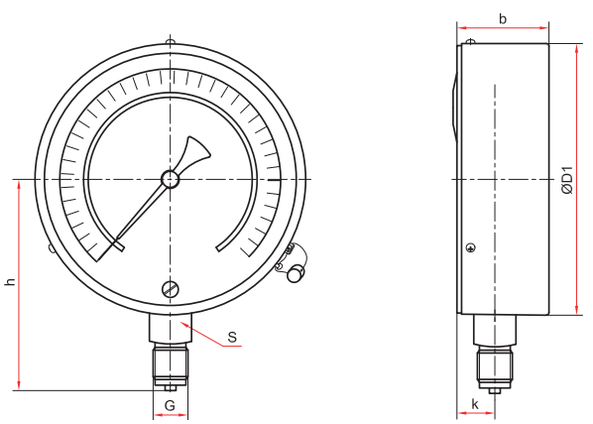

Манометр точных измерений коррозионностойкий
с корректировкой нуля IP54

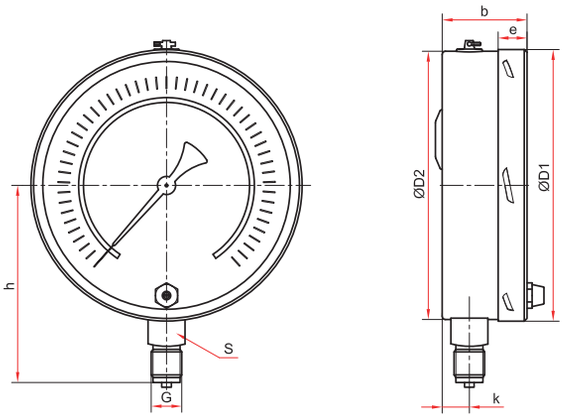

Манометр точных измерений коррозионностойкий
с корректировкой нуля IP65

Основные размеры (мм), вес (кг)

Тип	Ø	D1	D2	b	e	h	k	S	G	Вес, кг
ТМ-621Р.МТИ	160	160	—	55	—	118	15	22	М20х1,5	1,14
ТМ-621Р.МТИ IP65			158	50	17	116	16			1,01

Прибор может быть укомплектован указателем предельных значений (УПЗ).
Таблицу совместимости УПЗ и приборов см. на стр. 153, чертежи - на стр. 148