

Манометр общетехнический с трубчатой пружиной. Тип ДМ (мод. 3)

Манометр общетехнический с трубчатой пружиной. Тип ДМ (мод. 3)

Примечание: Производитель постоянно работает над улучшением дизайна и повышением качества приборов, поэтому оставляет за собой право исправлять и дополнять указанную ниже информацию.

ОБЩИЕ СВЕДЕНИЯ:

Для измерений давления газообразных и жидких, не сильно вязких и не кристаллизирующихся сред, не агрессивны х по отношению к нерж. стали (аммиак, щелочные и солевые растворы и др). Используются в сложных эксплуатационных и технологических условиях, в том числе в местах с повышенной вибрацией и пульсацией в пищевой, пивоваренной и фармацевтической промышленности, в криогенной технике, химической и нефтехимической индустрии, в ядерных и холодильных установках, в насосах, прессах, компрессорах, турбинах, дизельных двигателях и т.п.

Рекомендуется для применения с разделителями сред: PM5319, PM5320, DA, DB, DE, DF, DH, DJ и др.

ТЕХНИЧЕСКИЕ ХАРАКТЕРИСТИКИ:

Параметры:	Свойства:
Номинальный диаметр корпуса (НД)	40; 50; 63.
Класс точности (по ГОСТ 2405-88)	1.5; 2.5 Дополнительная погрешность при изменении температуры окружающей среды от 20+2°С в диапазоне рабочих температур на каждые 10°С составляет не более +0,4%.
Диапазоны измерений	-1…0 (0,6, 1,5, ... , 24), 0 ... (0,6, 1, ... , 2500) бар, кгс/см2, х0.1 МПа или другие эквивалентные единицы давления.
Допустимые температуры	Окружающая среда: -60…+65°С. Измеряемая среда: максимум +300 °С При заполнении глицерином, измеряемая среда максимум +100°С
Рекомендуемые диапазоны измерений давления	Измеряемое давление то 25% до 75% от конечного значения шкалы.
Присоединение	Нержавеющая сталь, штуцер снизу, сзади, осевое эксцентричное.
Штуцер	Нержавеющая сталь.
Измерительный элемент	Трубчатая пружина Бурдона, нержавеющая сталь.
Передаточный механизм	Нержавеющая сталь.
Циферблат	Алюминий белого цвета, с ограничительным шрифтом, шкала черного цвета.
Стрелка	Алюминий черного цвета, корректировка нуля на стрелке (опция).
Корпус	Нержавеющая сталь.
Степень защиты приборов от воздействия твердых частиц, пыли и воды	IP65; (IP66; IP67 опции).
Стекло	Инструментальное стекло.
Резьба присоединения	M10x1; G⅛; ⅛ NPT; M12x1.5; G¼; ¼ NPT
Кольцо	Нержавеющая сталь, съемное (завальцованное – опция).
Межповерочный интервал:	2 года.
Средний срок службы	10 лет.
Опции	Встроенный демпфер (дроссель). Очистка под кислород (без заполнения корпуса). Заполнение корпуса глицерином, силиконовым маслом и др. Сверхпрочное или безопастное стекло SAFETY GLASS Компенсация внутреннего вакуума или сверхдавления. Изготовление измерительного элемента и штуцера из монеля. Дизайн шкалы по запросу Заказчика (цветные, комбинированные шкалы). Дополнительные специальные шкалы фреоновые, аммиачные. Крепежный фланец с тыльной стороны. Передний (фронтальный) крепежный фланец. Скоба для крепления на панели. Стрелка максимального значения. Испытание в соответствии с NACE стандартом. Испытание проливкой гелием. Свидетельство о поверке. Специальное исполнение: Присоединение Triclamp размеры 1-1/2", 2", 2-1/2"; Поверка.

ГАБАРИТНЫЕ И ПРИСОЕДИНИТЕЛЬНЫЕ РАЗМЕРЫ:

Исполнение Р (радиальное) завальцованный

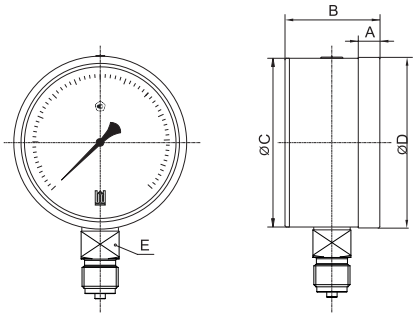

NS	A	B	Ø D	Ø C	E	Вес в гр (с коробкой)
40	6	27.3	40.8	39.7	14	110.0
50	6.6	32.5	50.8	49.7	14	230.0
63	6.4	33	67.8	61.4	14	260.0

Исполнение Р (радиальное) байонетное кольцо

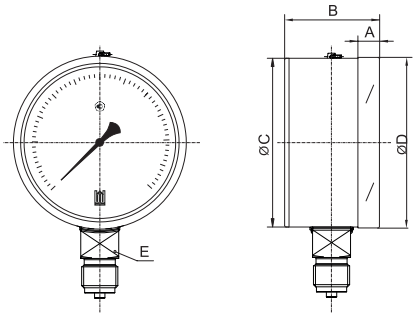

NS	A	B	Ø C	Ø D	E	Вес в гр (с коробкой)
63	12.6	33	62	64	14	260.0

Исполнение Т (осевой) завальцованный

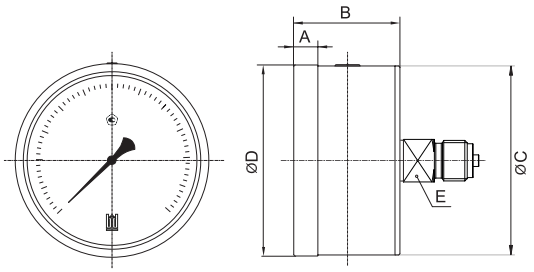

NS	A	B	Ø D	Ø C	E	Вес в гр (с коробкой)
40	6	27.3	40.8	39.7	14	88.0
50	6.6	32.5	50.8	49.7	14	120.0
63	6.4	33	67.8	61.4	14	150.0

Исполнение Т (осевой) байонетное кольцо

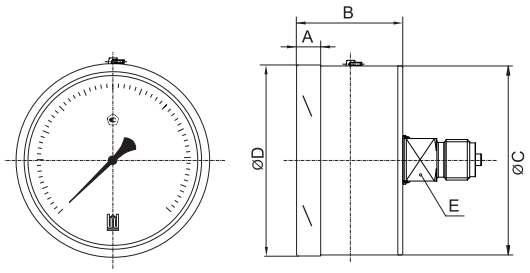

NS	A	B	Ø C	Ø D	E	Вес в гр (с коробкой)
63	12.6	33	62	64	14	155.0

Исполнение РЗФ (радиальное, задний фланец) завальцованный

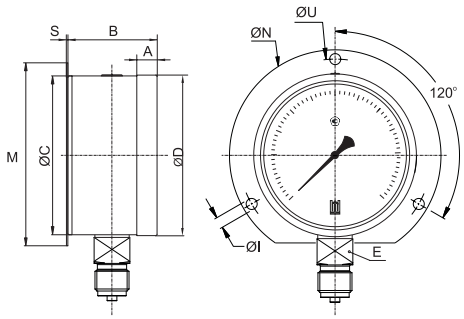

NS	A	B	Ø D	Ø C	E	S	Ø I	Ø N	Ø U	M	Вес в гр (с коробкой)
63	12.6	33	62	64	14	5	5	88	75	80	370.0

Исполнение РЗФ (радиальное, задний фланец) байонетное кольцо

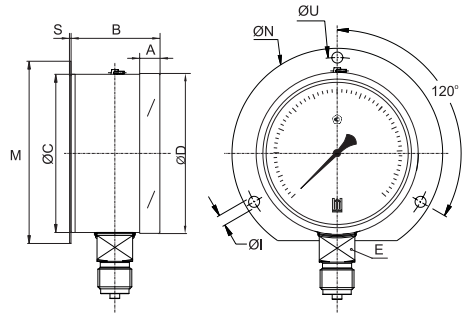

NS	A	B	Ø D	Ø C	E	S	Ø I	Ø N	Ø U	M	Вес в гр (с коробкой)
63	12.6	33	62	64	14	5	5	86	75	80	370.0

Исполнение ТПФ (осевое, передний фланец) байонетное кольцо

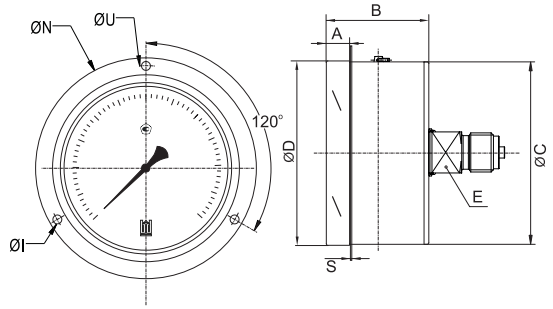

NS	A	B	Ø C	Ø D	E	S	Ø N	Ø U	Ø I	Вес в гр (с коробкой)
63	12.6	33	62	64	14	1	87	74	5	216.0

Исполнение ТС (осевое, со скобой) завальцованный

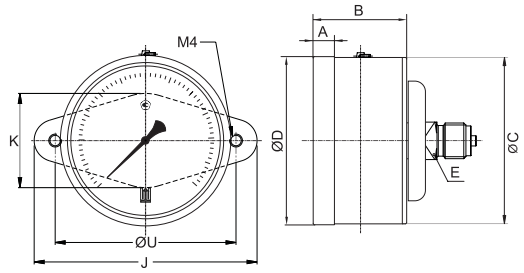

NS	A	B	Ø C	Ø D	E	J	K	Ø U	Вес в гр (с коробкой)
50	6.6	32.5	50.8	49.7	14	88	32	73	160.0
63	12.6	33	62	64	14	88	32	73	195.0

Исполнение ТПФ (радиальный, передний фланец) байонетное кольцо

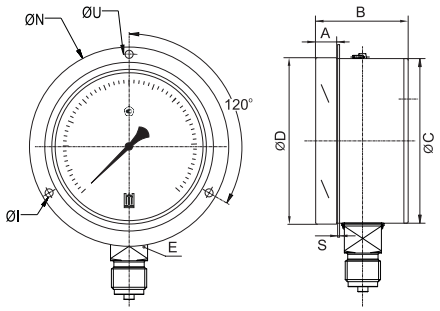

NS	A	B	Ø C	Ø D	E	S	Ø N	Ø U	Ø I	Вес в гр (с коробкой)
63	12.6	33	62	64	14	1	87	74	5	216.0

Исполнение ТС (осевое, с прямоугольной скобой)

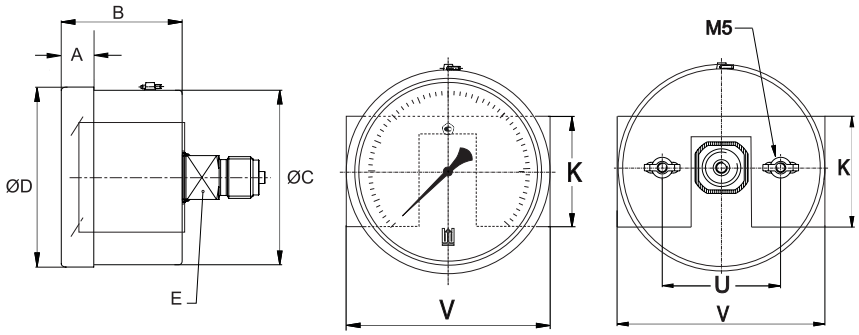

NS	A	B	Ø C	Ø D	E	J	K	U	Вес в гр (с коробкой)
50	5	29	57	51.5	14	91	25	46	200.0
63	12.6	33	62	64	14	91	25	46	230.0

Исполнение ТС и ТЭС (осевое, эксцентричное с прямоугольной)

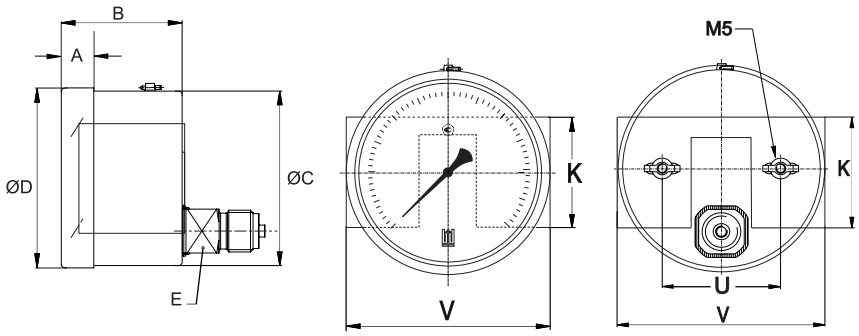

NS	A	B	Ø C	Ø D	E	J	K	U	Вес в гр (с коробкой)
63	12.6	33	62	64	14	91	25	46	230.0

Исполнение Т (осевой) байонетное кольцо

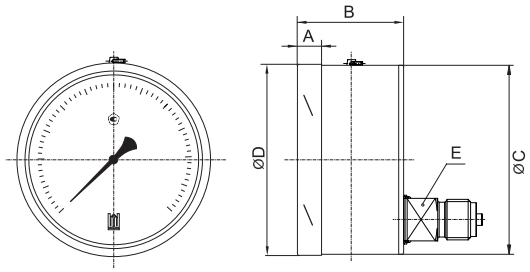

NS	A	B	Ø C	Ø D	E	Вес в гр (с коробкой)
63	12.6	33	62	64	14	155.0

Исполнение ТЭС (осевое, эксцентричное со скобой)

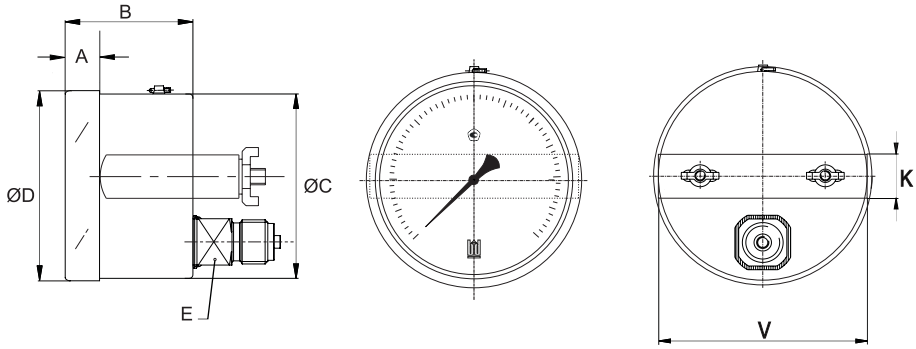

NS	A	B	Ø C	Ø D	E	J	K	V	Вес в гр (с коробкой)
63	12.6	33	62	64	14	91	25	46	230.0

Специальное исполнение: присоединение Triclamp

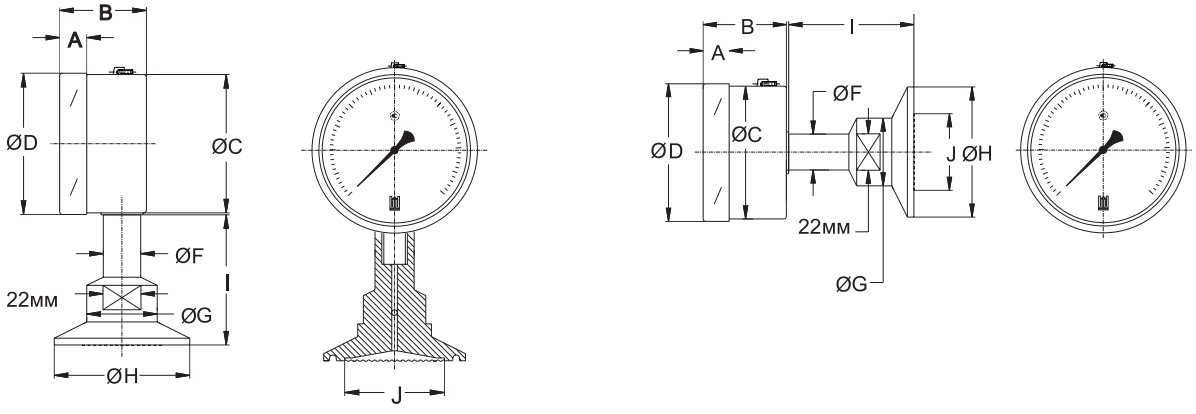

NS	Размер Triclamp	A	B	Ø D	Ø C	ØF	Ø G	ØH	I	J	Вес в гр (с коробкой)
50	1-1/2"	6.6	32.5	50.8	49.7	14	26	50.5	49	32	320.0
	2"	6.6	32.5	50.8	49.7	14	26	64	49	40	370.0
	2-1/2"	6.6	32.5	50.8	49.7	14	26	77.5	49	52	420.0
63	1-1/2"	10	63	12.6	33	62	64	50.5	49	32	370.0
	2"	10	63	12.6	33	62	64	64	49	40	420.0
	2-1/2"	10	63	12.6	33	62	64	77.5	49	52	470.0

ОСНОВНЫЕ ДИАПАЗОНЫ ПОКАЗАНИЙ

Таблица №4

Шкала (бар или кгс/см2)						
диапазон	диапазон	диапазон	диапазон	диапазон	диапазон	диапазон
-1/0	-1/5	0/0.6	0/4	0/25	0/160	0/1000
-1/0,6	-1/9	0/1	0/6	0/40	0/250	0/1600
-1/1,5	-1/15	0/1.6	0/10	0/50	0/400	0/2100
-1/3	-1/24	0/2.5	0/16	0/100	0/600	0/2500

Двойная шкала (PSI с кгс/см2 или PSI с bar)					
Диапазон (PSI)	Диапазон (кгс/см2)	Диапазон (PSI)	Диапазон (кгс/см2)	Диапазон (PSI)	Диапазон (кгс/см2)
0/15	0/1	0/400	0/28	0/4000	0/280
0/30	0/2	0/500	0/35	0/5000	0/350
0/60	0/4	0/600	0/40	0/6000	0/400
0/100	0/7	0/1000	0/70	0/10000	0/700
0/150	0/10	0/1500	0/100	0/15000	0/1000
0/200	0/14	0/2000	0/140	0/20000	0/1400
0/300	0/20	0/3000	0/200	0/23000	0/1600

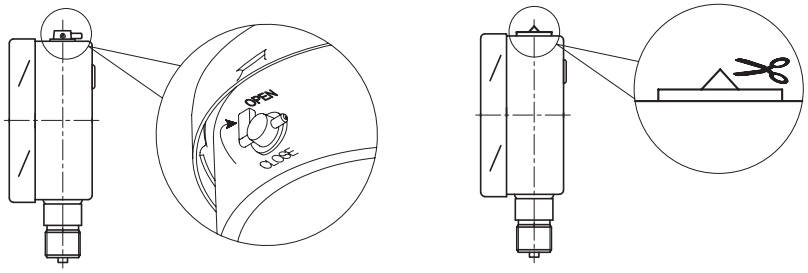

После монтажа необходимо открыть клапан на пробке прибора (положение OPEN) или проколоть/срезать специальный выступ (в зависимости от типа пробки)

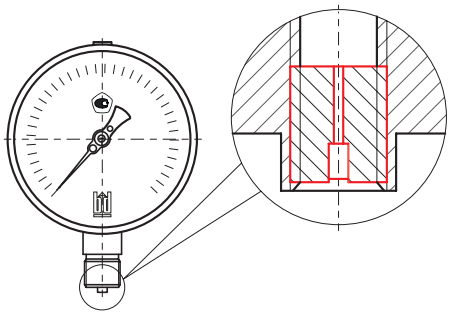

Дополнительной опцией может быть установлен демпфер, который защищает чувствительный элемент прибора от повреждений и позволяет получить стабильные показания.

Пример оформления заказа.

ДМ - 3 – 63 Р (0-6) МПа, Кл. 1,5 М12х1,5/опции

Манометр деформационный с трубчатой пружиной (ДМ), модификация 3 (3), диаметр корпуса 63 мм, исполнение радиальное (Р), диапазон показаний 0-6 МПа (0-6 МПа), класс точности 1,5 (Кл. 1,5), присоединение штуцер с наружной резьбой М12х1,5 далее по запросу могут указываться дополнительные опции, через /