Мембранные разделители сред

Тип РМ (фланцевое присоединение)

Предназначены для защиты приборов от контакта с агрессивными, несущими взвешенные частицы измеряемыми средами путем передачи давления к прибору через разделительную мембрану и нейтральную жидкость



При поставке разделителя в сборе со средством измерений, заполнение разделительной жидкостью осуществляется вакуумной установкой

Диапазон рабочих давлений, МПа

Средние и низкие РМ-С21	ТМ / ЦМ-С-И* / РПД-И**	0...0,1 / 0,16 / 0,25 / 0,4 / 0,6 / 1 / 1,6 / 2,5
	ТМС-И / ЦМ-И	0...0,6 / 1 / 1,6 / 2,5
	ТВ	–0,1...0
	ТМВ / ЦМ-ИВ	–0,1...0,3 / 0,5 / 0,9 / 1,5 / 2,4
	ТМС-ИВ / РПД-ИВ**	–0,1...0,5 / 0,9 / 1,5 / 2,4
	ЦМ-С-ИВ*	–0,1...0,9 / 1,5 / 2,4
	РД	–0,05...0,3; –0,07...0,6; –0,02...0,8; 0,1...1; 0,5...1,6 / 2,4 / 3
	РДД	0,05...0,2 / 0,4; 0,1...0,6
Средние РМ-С21м	ТМ / ТМС-И / ЦМ-И / ЦМ-С-И* / РПД-И**	0...0,6 / 1 / 1,6 / 2,5
	ТМВ / ТМС-ИВ / РПД-ИВ**	–0,1...0,5 / 0,9 / 1,5 / 2,4
	ЦМ-ИВ	–0,1...0,15 / 0,3 / 0,5 / 0,9 / 1,5 / 2,4
	ЦМ-С-ИВ*	–0,1...0,3 / 0,5 / 0,9 / 1,5 / 2,4
	РД	–0,07...0,6; –0,02... 0,8; 0,1...1; 0,5...1,6 / 2,4 / 3
	РДД	0,1...0,6
Высокие РМ-В21	ТМ / ЦМ-И / ЦМ-С-И* / РПД-И**	0...4 / 6 / 10 / 16
	ТМС-И	0...4 / 6 / 10

Диапазон рабочих температур, °С

В соответствии с выбранным средством измерений

Фланец***

Нержавеющая сталь 08Х17Н13М2
Опция: возможны другие металлы

Мембрана

Нержавеющая сталь 08Х17Н13М2
Опция: фторопластовое покрытие, тантал, монель, хастеллой

Резьба присоединения

Внутренняя М20х1,5

Заливное отверстие

Есть

Разделительная жидкость

ПМС-20 (ГОСТ 13032-77)

Объем, вытесняемый под действием максимального давления, мл

РМ-С21, РМ-С21м — 2,5
РМ-В21 — 1,0

Дополнительная погрешность вносимая разделителем

±0,5% (компенсируется настройкой средства измерений)

Варианты поставки

— без средства измерений
— в сборе со средствами измерений с классом точности 0,4 и ниже (ТМ, ТВ, ТМВ - кроме завальцованных, ТМС-И, ТМС-ИВ, ЦМ-И, ЦМ-ИВ, ЦМ-С-И*, ЦМ-С-ИВ*, РПД-И**, РПД-ИВ**)
— в сборе с соединительным рукавом (длина 2 / 3 / 4 / 5 м, см. стр. 141) и средствами измерений до 16 МПа (ТМ, ТВ, ТМВ - кроме завальцованных, ТМС-И, ЦМ-И, ЦМ-С-И*, РПД-И**)
— в сборе с реле давления (РД – напрямую или через капиллярную трубку, РДД – через 1 или 2 капиллярные трубки)

Ответная часть****

Под приварку,
нержавеющая сталь 08Х17Н13М2

Промывочное кольцо****

Нержавеющая сталь 08Х17Н13М2
В комплекте: 2 заглушки, 2 уплотнительных фторопластовых кольца

Комплект болтов для крепления****

Нержавеющая сталь 08Х18Н10
В комплекте: 4 болта для крепления промывочного кольца

Техническая документация

ТУ 4212-004-4719015564-2013

При объединении РД или РДД с РМ и настройке на определенную уставку, перенастройка уставки недопустима!

* — кроме ЦМ-С с классом точности 0,1
** — кроме РПД с разъёмом М12х1 и РПД с классом точности 0,25
*** — в базовую комплектацию входят 4 болта для крепления фланца
**** — заказывается отдельно для РМ-С21 и РМ-С21м

Пример обозначения: РМ – С21

РМ –	С	2	1	–

Тип	разделитель мембранный	РМ
Диапазон давлений, МПа		С
Средние, низкие		
ТМ	0...0,1 / 0,16 / 0,25 / 0,4 / 0,6 / 1 / 1,6 / 2,5	
ТВ	–0,1...0	
ТМВ	–0,1...0,3 / 0,5 / 0,9 / 1,5 / 2,4	
ТМС-И	0...0,6 / 1 / 1,6 / 2,5	
ТМС-ИВ	–0,1...0,5 / 0,9 / 1,5 / 2,4	
ЦМ-И	0...0,6 / 1 / 1,6 / 2,5	
ЦМ-ИВ	–0,1...0,15 / 0,3 / 0,5 / 0,9 / 1,5 / 2,4	
ЦМ-С-И	0...0,1 / 0,16 / 0,25 / 0,4 / 0,6 / 1 / 1,6 / 2,5	
ЦМ-С-ИВ	–0,1...0,3 / 0,5 / 0,9 / 1,5 / 2,4	
РД	–0,05...0,3; –0,07...0,6; –0,02...0,8; 0,1...1; 0,5...1,6 / 2,4 / 3	
РДД	0,05...0,2 / 0,4; 0,1...0,6	
РПД-И	0...0,1 / 0,16 / 0,25 / 0,4 / 0,6 / 1 / 1,6 / 2,5	
РПД-ИВ	–0,1...0,5 / 0,9 / 1,5 / 2,4	
Высокие		В
ТМ	0...4 / 6 / 10 / 16	
ТМС-И	0...4 / 6 / 10	
ЦМ-И	0...4 / 6 / 10 / 16	
ЦМ-С-И	0...4 / 6 / 10 / 16	
РПД-И	0...4 / 6 / 10 / 16	
Присоединение		2
фланцевое		Ф
Заливное отверстие		1
есть		1
Исполнение (габариты)		–
стандартное		М
уменьшенное		У



Промывочное кольцо

Пример обозначения: промывочное кольцо для РМ-С21

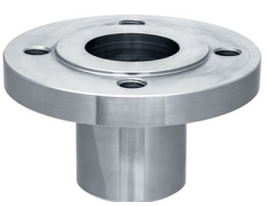

Ответная часть

Пример обозначения: ОЧ для РМ-С21

Габаритные и присоединительные размеры

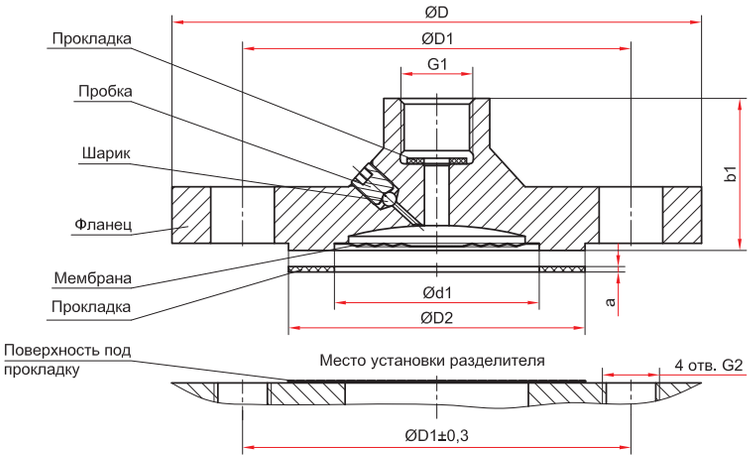

Фланцевое присоединение на среднее и низкое давление, тип РМ-С21, РМ-С21м и РМ-В21

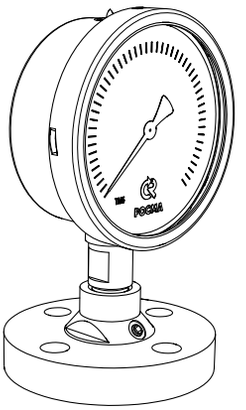

Пример установки

Основные размеры (мм), вес (кг), объем (мл)

Модель	D	D1	D2	d1	G1	G2	b1	a	Вес РМ	Объем заполняемой жидкости	Объем вытесняемой жидкости
РМ-С21	150	110	88	58	M20x1,5	M16	46	4,5	2,20	14,7	2,5
РМ-С21м	115	85	68	42		M12	40		1,21	11,4	
РМ-В21	105	75	45	35			42	1	1,25	2,0	1,0

Комплект крепления болтов для фланца (базовая комплектация)

Модель	Болт	Размер под ключ	Вес комплекта
РМ-С21	M16x70	24	0,70
РМ-С21м	M12x55	19	0,31
РМ-В21	M12x70	19	0,38

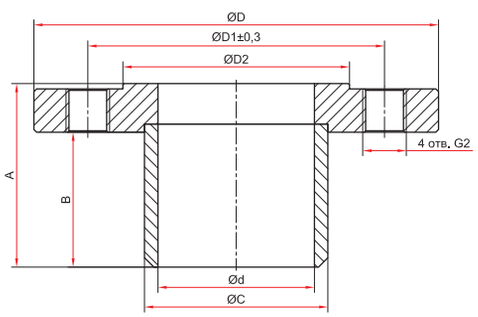

Ответная часть

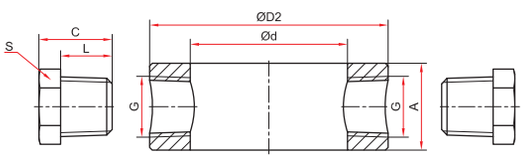

Промывочное кольцо

Основные размеры (мм), вес (кг)

Модель	D	D1	D2	A	C	d	B	G2	Вес
Ответная часть для РМ-С21	150	110	88	68	68	58	50	M16	2,23
Ответная часть для РМ-С21м	115	85	68	66	51	42		M12	1,21

Основные размеры (мм), вес (кг)

Модель	d	D2	A	C	L	S	G	Вес
Промывочное кольцо для РМ-С21	58	88	32	27	19	24	NPT½	0,96
Промывочное кольцо для РМ-С21м	42	68	25	19	13	14	NPT¼	0,46

Комплект крепления болтов для промывочного кольца

Модель	Болт	Размер под ключ	Вес комплекта
РМ-С21	M16x120	24	0,96
РМ-С21м	M12x100	19	0,44