# Реле потока

Тип РП

**Предназначены для контроля наличия или отсутствия потока воды и других жидких сред, неагрессивных к медным сплавам (модель РП-1 и РП-3) или нержавеющей стали (модель РП-2 и РП-4). Реле используются в отопительных, охлаждающих и водоочистных системах, а также в насосных станциях и на любых трубопроводах**



### Воспроизводимость
±1%

### Контакты
Однополюсный перекидной контакт

### Электрические характеристики
10А ~220 В

### Диапазон рабочих температур, °С
Окружающая среда: –20...+50
Контролируемая среда: +1...+120

### Максимальное статическое давление в трубопроводе, МПа
≤1,8

### Корпус
IP53, сталь 10 (модель РП-1 и РП-2)
IP65, сталь 10 (модель РП-3 и РП-4)

### Крышка
Пластик, цвет белый

### Штуцер и механизм
РП-1 и РП-3: медный сплав
РП-2 и РП-4: нержавеющая сталь 08Х18Н10

### Резьба присоединения
R½ или R1 (другие резьбы под заказ)

### Лопасти (8 шт)*
Нержавеющая сталь
*— входят в комплект поставки

### Монтаж кабеля
Кабельный ввод

| Тип | Ø кабеля, мм |
|---|---|
| РП-1<br>РП-2 | 0 – 22 |
| РП-3<br>РП-4 | 4 – 8 |

### Надежность
500 000 циклов

### Вес, кг

| Тип | без лопастей | с лопастями |
|---|---|---|
| РП-1 | 0,40 | 0,43 |
| РП-2 | 0,45 | 0,48 |
| РП-3 | 0,41 | 0,44 |
| РП-4 | 0,46 | 0,49 |

### Техническая документация
ТУ 27.12.24-001-46269003-2022

### Расход воды м³/ч, требующийся для активации выключателя

| Диаметр трубы, дюйм | | 1 | 1-¼ | 1-½ | 2 | 2-½ | 3 | 4 | 5 | 6 | 8 |
|---|---|---|---|---|---|---|---|---|---|---|---|
| min расход в диапазоне регулирования | замыкание контакт 1-2 | 1 | 1,3 | 1,7 | 3,1 | 4,1 | 6,2 | 8,4 | 12,9 | 16,8 | 46,6 |
| | размыкание контакт 1-3 | 0,6 | 0,8 | 1,1 | 2,2 | 2,8 | 4,3 | 6,1 | 9,3 | 12,3 | 38,6 |
| max расход в диапазоне регулирования | замыкание контакт 1-2 | 2 | 3 | 4,4 | 6,6 | 7,8 | 12 | 18,4 | 26,8 | 32,7 | 94,2 |
| | размыкание контакт 1-3 | 1,9 | 2,8 | 4,1 | 6,1 | 7,3 | 11,4 | 17,3 | 25,2 | 30,7 | 90,8 |

Пример обозначения: РП – 1 – R1

| РП – | 1 – | R1 |
|---|---|---|
| **Тип** реле потока | **Материал штуцера** медный сплав / нержавеющая сталь | **Резьба присоединения** |
| РП | 1 / 3<br>2 / 4 | R½ / R1 |

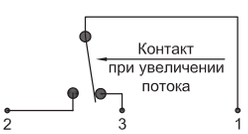

Схема подключения

В случае необходимости, при монтаже, лопасти необходимо симметрично подрезать с двух сторон по всей длине

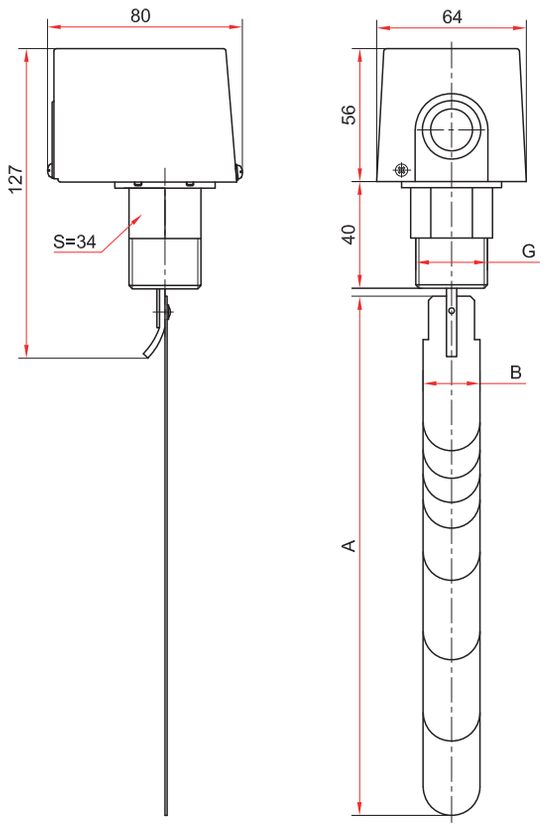


РП-1, РП-2

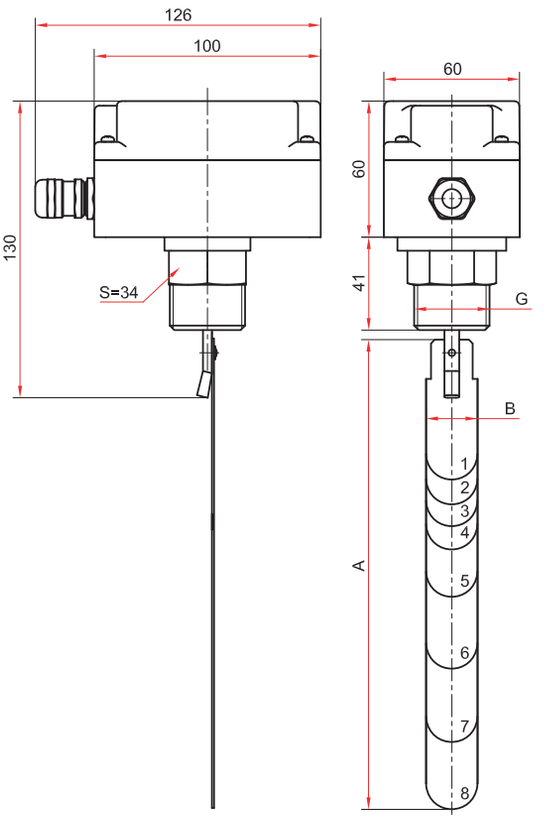


РП-3, РП-4

## Установочные размеры

| Диаметр трубы, дюйм | A, мм | B, мм | G |
|---|---|---|---|
| 1 | 33,5 | 25 | R½ / R1 (под заказ R¾ / G½ / G¾ / G1 / NPT½ / NPT¾ / NPT1) |
| 2 | 53 | 27 | |
| | 59 | | |
| 3 | 80 | | |
| | 83 | | |
| 4 | 108 | | |
| 5 | 124 | | |
| 6 | 161 | | |