Рис. 2.
ТЕРМ.0100.000–01
Остальное см. рис. 1.

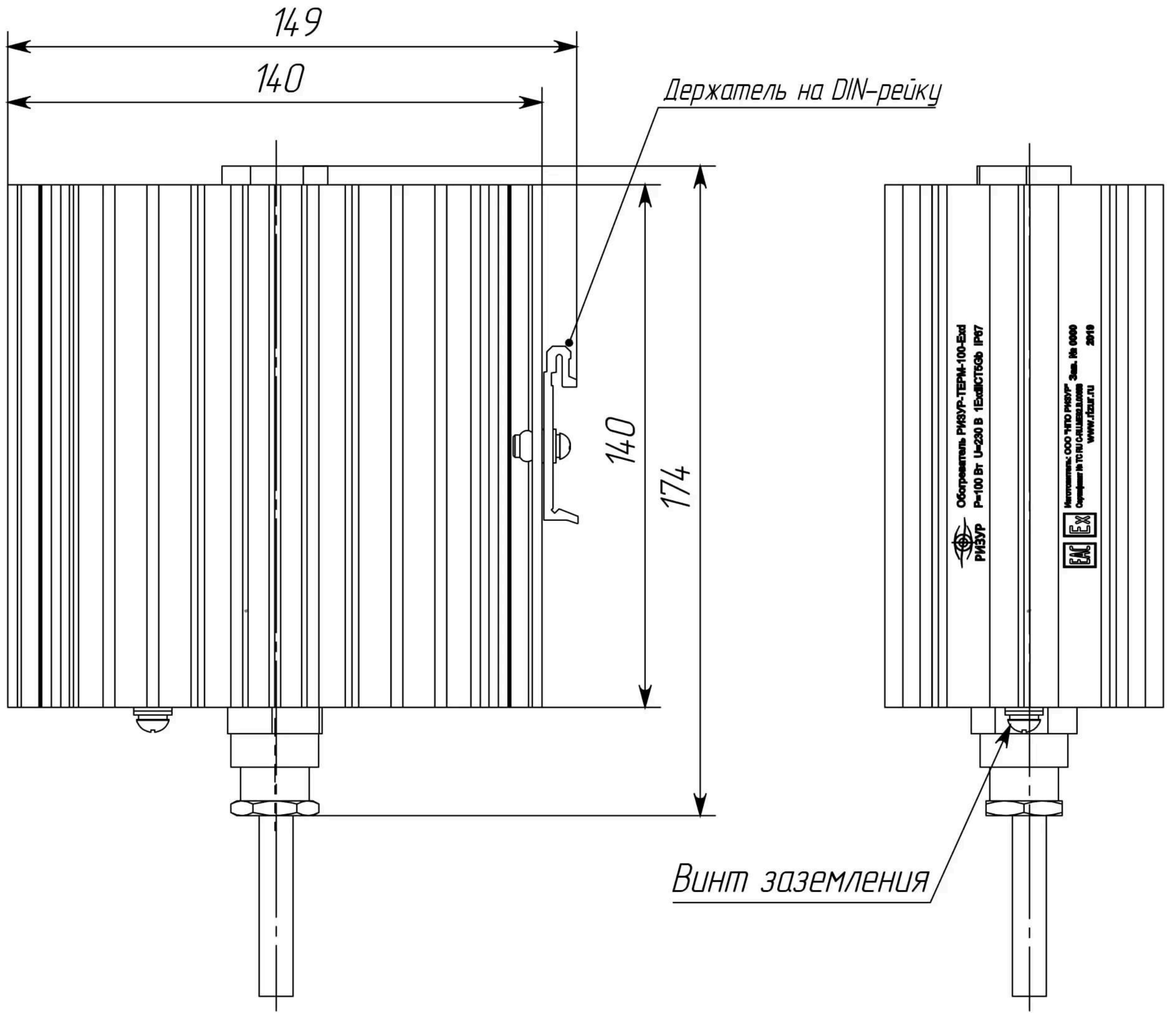

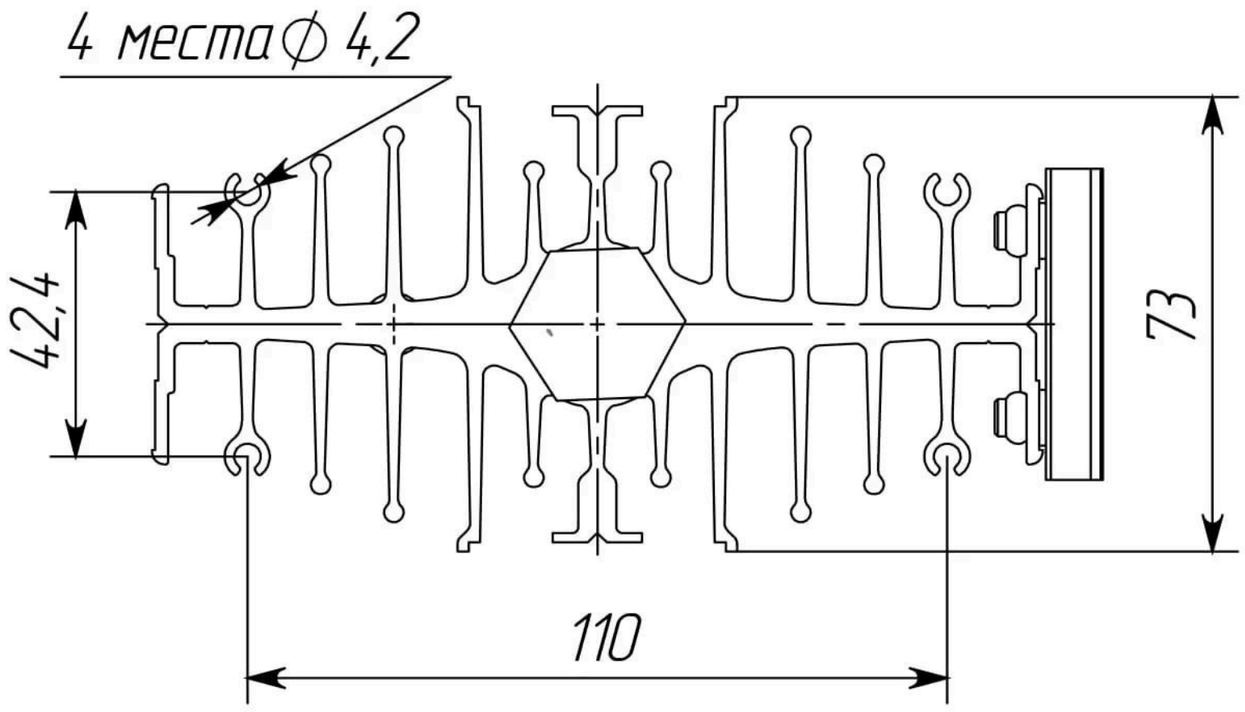

Подпись и дата
Инв.№ дубл.
Взам.инв.№
Подпись и дата
Инв.№ подл.

Изм.	Лист	№ докум.	Подпись	Дата

ТЕРМ.0100.000–01

Лист 2

Копировал Формат А4