РИЗУРБОКС-С (RIZURBOX-C) ТЕРМОШКАФЫ СТЕКЛОПЛАСТИКОВЫЕ ДИАГОНАЛЬНОГО РАСКРЫТИЯ



Срок поставки:
от 10 рабочих дней

Информация

Шкаф защитный утепленный типа РизурБокс-С представляет собой многослойный корпус, выполненный на основе пожаростойких ненасыщенных полиэфирных смол и стеклоармирующих материалов. Поверхность шкафа антистатична.

Для обеспечения термоизоляции между внутренней и внешней оболочкой шкафа применяется вспененный пенополиуретановый утеплитель. Также по заказу возможно применение дополнительной изоляции K FLEX ALU.

Модельный ряд термошкафа РИЗУРБОКС-С диагонального раскрытия

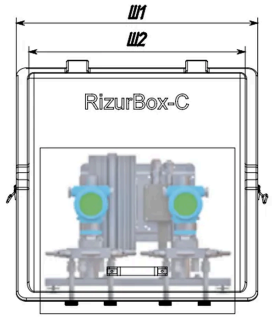

Вид спереди

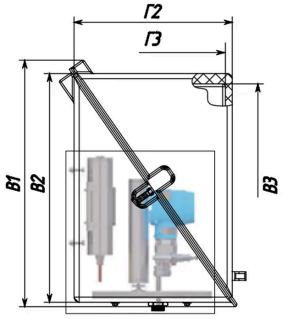

Вид сбоку

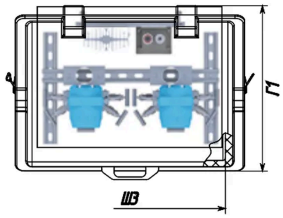

Вид сверху

Модель	Габаритные размеры*, мм			Внешние размеры по стенкам*, мм			Внутренние размеры по стенкам*, мм		
	В1	Ш1	Г1	В2	Ш2	Г2	В3	Ш3	Г3
РизурБокс-С-2	440	410	465	360	360	385	300	300	325

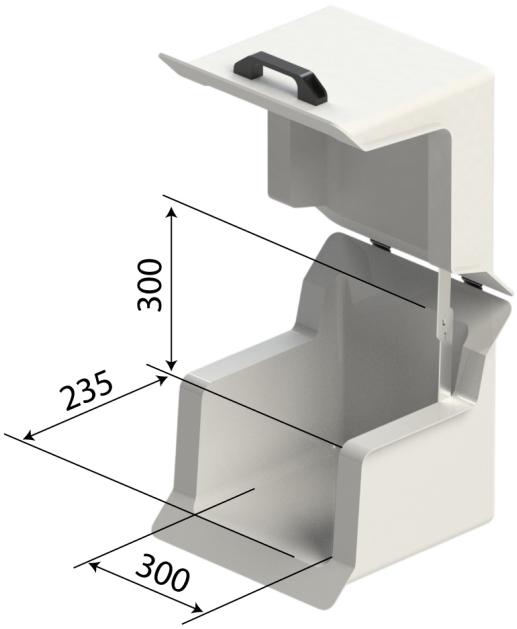

РизурБокс-С-2

Модель	Габаритные размеры*, мм			Внешние размеры по стенкам*, мм			Внутренние размеры по стенкам*, мм		
	В1	Ш1	Г1	В2	Ш2	Г2	В3	Ш3	Г3
РизурБокс-С-4 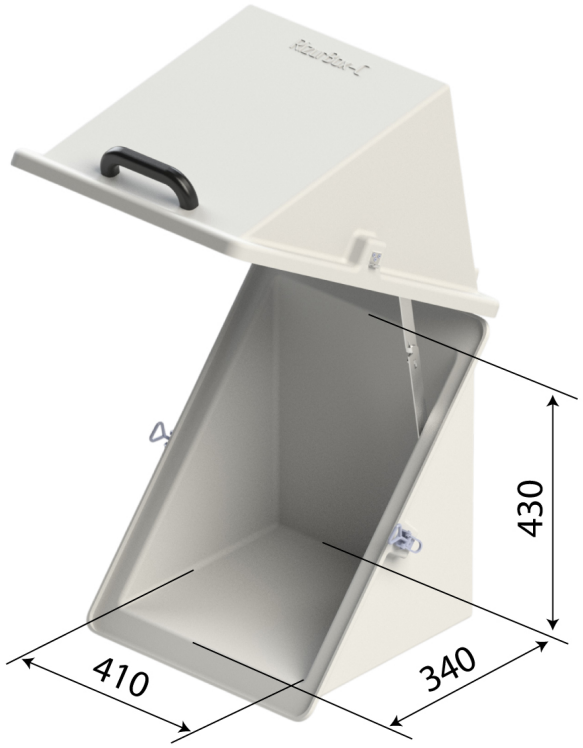 РизурБокс-С-4	565	510	470	480	450	390	430	410	340

Модель	Габаритные размеры*, мм			Внешние размеры по стенкам*, мм			Внутренние размеры по стенкам*, мм		
	В1	Ш1	Г1	В2	Ш2	Г2	В3	Ш3	Г3
РизурБокс-С-5 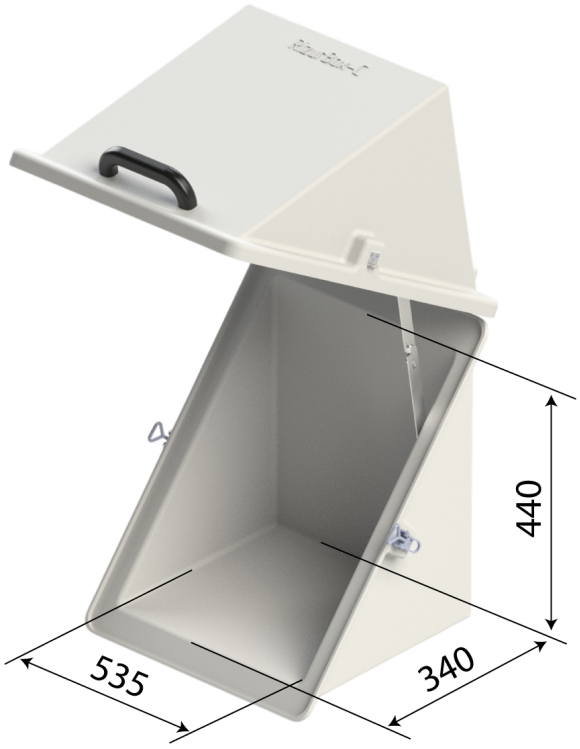 **РизурБокс-С-5**	564	610	460	475	575	380	440	535	340

Модель	Габаритные размеры*, мм			Внешние размеры по стенкам*, мм			Внутренние размеры по стенкам*, мм		
	В1	Ш1	Г1	В2	Ш2	Г2	В3	Ш3	Г3
РизурБокс-С-6 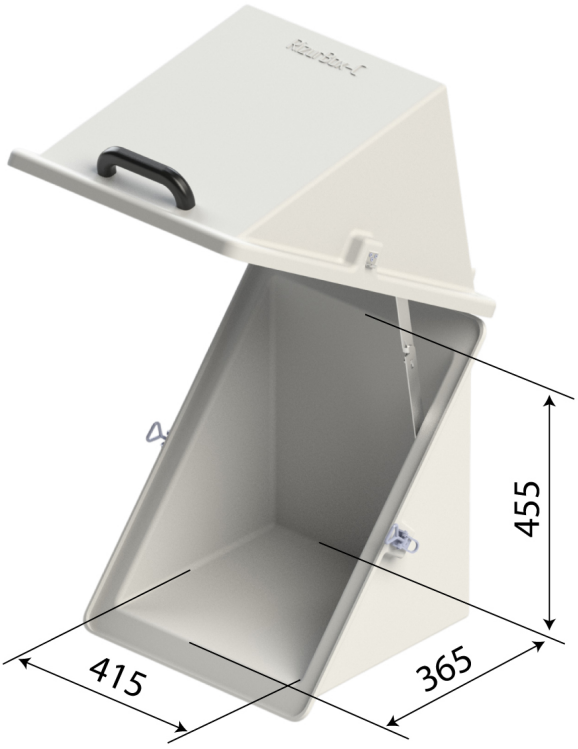 **РизурБокс-С-6**	590	530	500	530	470	445	455	415	365

Модель	Габаритные размеры*, мм			Внешние размеры по стенкам*, мм			Внутренние размеры по стенкам*, мм		
	В1	Ш1	Г1	В2	Ш2	Г2	В3	Ш3	Г3
РизурБокс-С-7 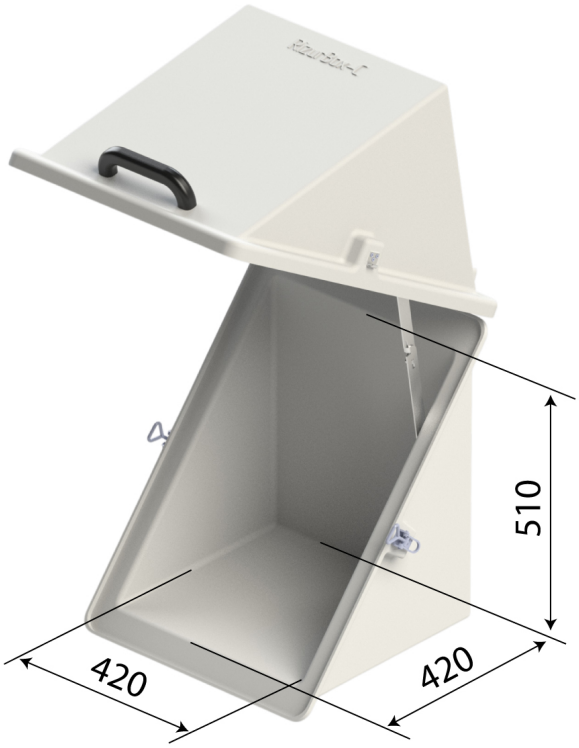 **РизурБокс-С-7**	635	530	550	570	480	480	510	420	420

Модель	Габаритные размеры*, мм			Внешние размеры по стенкам*, мм			Внутренние размеры по стенкам*, мм		
	В1	Ш1	Г1	В2	Ш2	Г2	В3	Ш3	Г3
РизурБокс-С-7,5 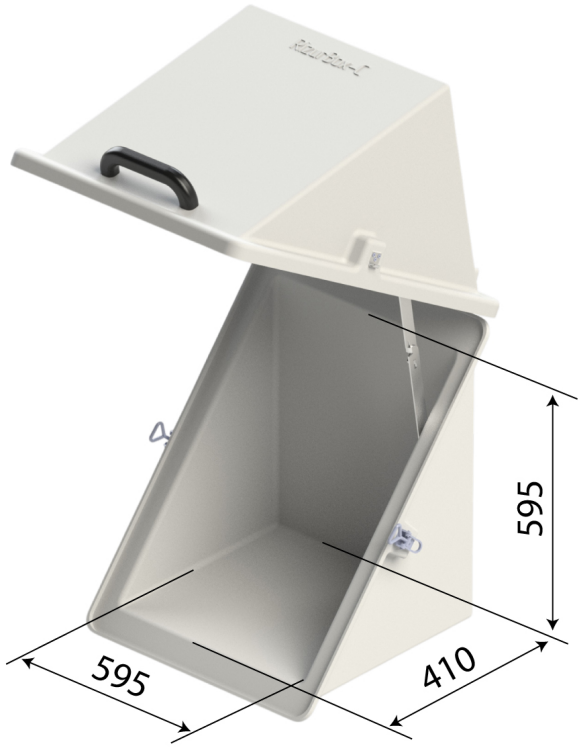 РизурБокс-С-7.5	745	715	545	665	650	475	595	595	410

Модель	Габаритные размеры*, мм			Внешние размеры по стенкам*, мм			Внутренние размеры по стенкам*, мм		
	В1	Ш1	Г1	В2	Ш2	Г2	В3	Ш3	Г3
РизурБокс-С-8 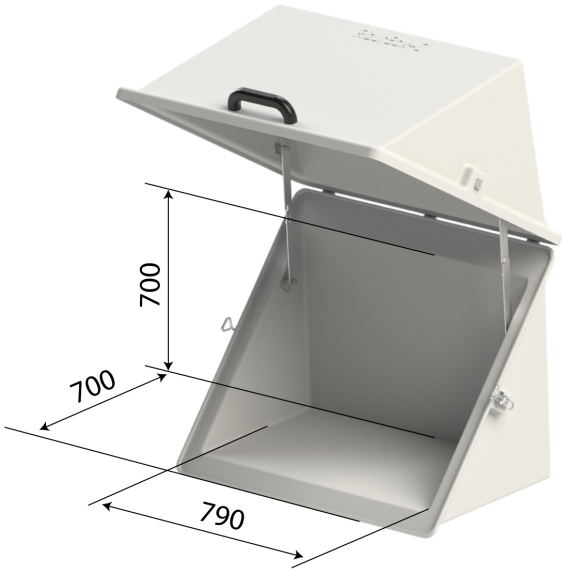 **РизурБокс-С-8**	640	850	545	580	785	485	505	735	420
РизурБокс-С-9 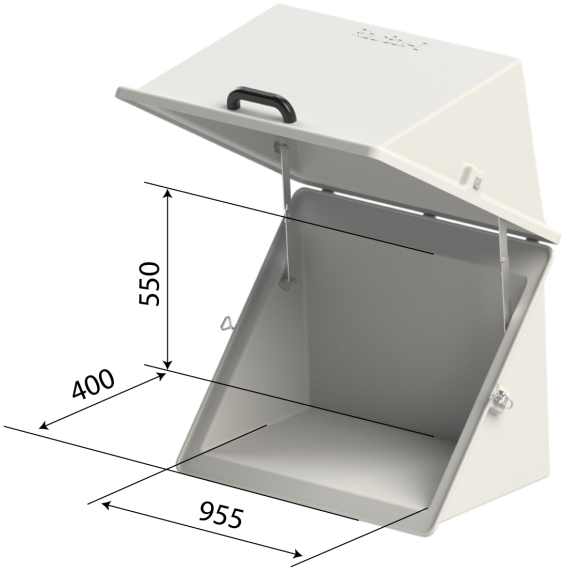 **РизурБокс-С-9**	705	1090	580	630	1010	480	550	955	400

Модель	Габаритные размеры*, мм			Внешние размеры по стенкам*, мм			Внутренние размеры по стенкам*, мм		
	В1	Ш1	Г1	В2	Ш2	Г2	В3	Ш3	Г3
РизурБокс-С-10 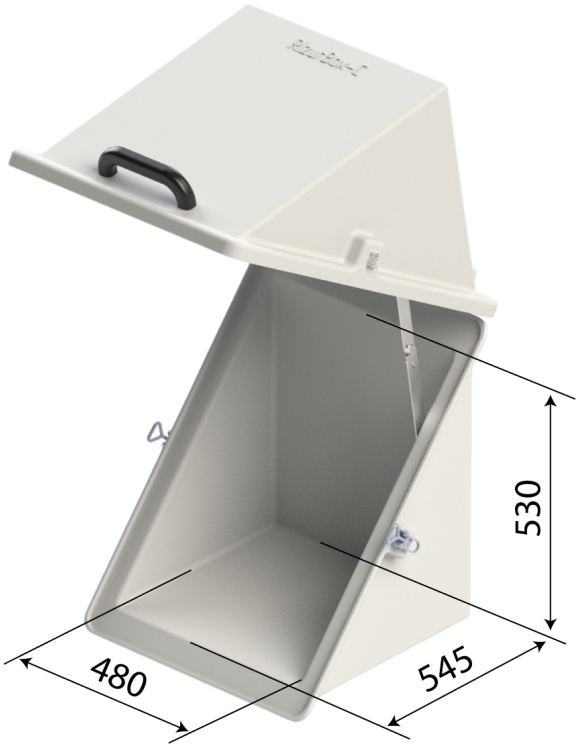 **РизурБокс-С-10**	670	610	700	590	540	605	530	480	545

Модель	Габаритные размеры*, мм			Внешние размеры по стенкам*, мм			Внутренние размеры по стенкам*, мм		
	В1	Ш1	Г1	В2	Ш2	Г2	В3	Ш3	Г3
РизурБокс-С-11 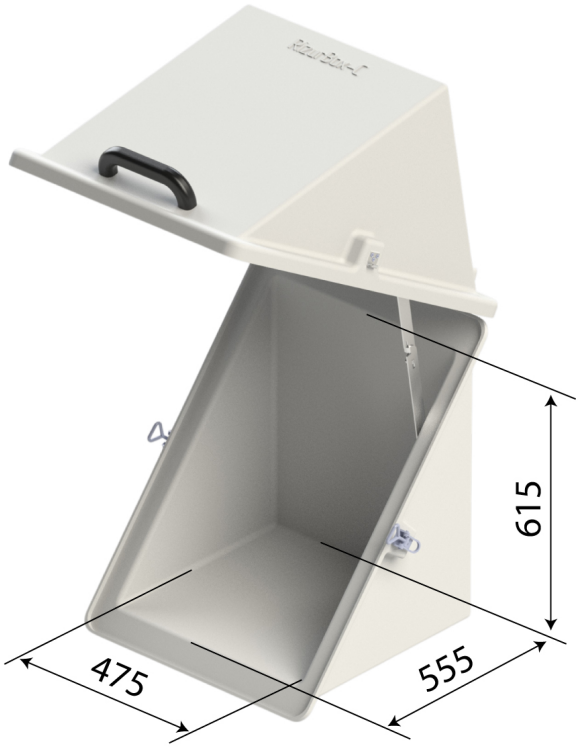 **РизурБокс-С-11**	755	585	700	675	535	615	615	475	555

Модель	Габаритные размеры*, мм			Внешние размеры по стенкам*, мм			Внутренние размеры по стенкам*, мм		
	В1	Ш1	Г1	В2	Ш2	Г2	В3	Ш3	Г3
РизурБокс-С-12 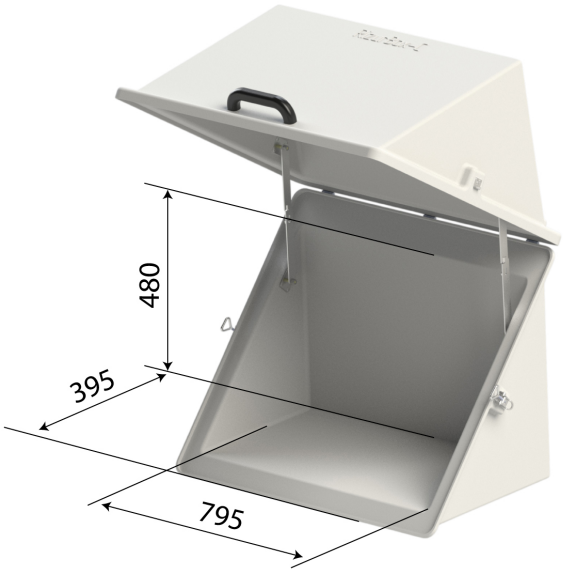 **РизурБокс-С-12**	610	965	610	650	970	560	480	795	395
РизурБокс-С-13				600	750	600			
РизурБокс-С-16 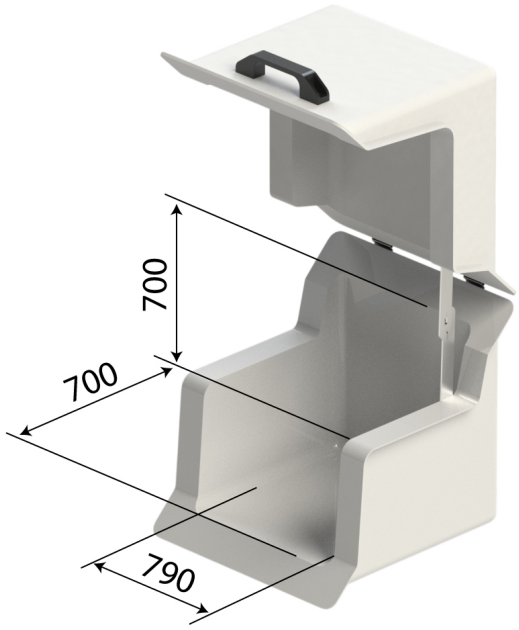 **РизурБокс-С-16**	815	940	895	760	860	760	700	790	700

*Допустимая погрешность размеров +-10мм

Скачать таблицу размеров

Примеры расположения приборов в термошкафах РИЗУРБОКС



Пример РизурБокс-С для одного прибора



Пример РизурБокс-С для двух приборов



Пример РизурБокс-С для трех приборов



Пример РизурБокс-С для радарного уровнемера

Назначение и область применения

Шкафы защитные утепленные (термошкафы) РизурБокс-С производства ООО "НПО РИЗУР" изготавливаются по ТУ-3442-001-12189681-2014 и применяются для защиты оборудования от воздействия низких температур, конденсата, атмосферных осадков, пыли, химикатов, физических повреждений, несанкционированного доступа, хищения и т.д.

Термошкафы РизурБокс-С предназначены для размещения различного оборудования (датчиков давления, расходомеров, уровнемеров, сетевых устройств, запорной арматуры и т.д.), как на открытых установках, так и в помещениях.

Область применения – взрывоопасные зоны помещений и наружных установок в соответствии с указанными маркировками, отраслевыми правилами безопасности и рекомендациями изготовителя. Все термошкафы изготавливаются из материалов, не поддерживающих горение и имеют сертификат пожарной безопасности № РОСС RU.31588.04ОЦН0.ОС05.00296.

Безопасность эксплуатации термошкафов на взрывоопасных объектах подтверждается Сертификатом соответствия Таможенного союза «О безопасности оборудования для работы во взрывоопасных средах» № ЕАЭС RU C-RU.НВ82.В.00035/22.

В рамках долгосрочной программы импортозамещения ООО "НПО РИЗУР", как российский производитель промышленного оборудования, регулярно участвует в крупных проектах по модернизации предприятий, например Московского НПЗ.

Описание конструкции

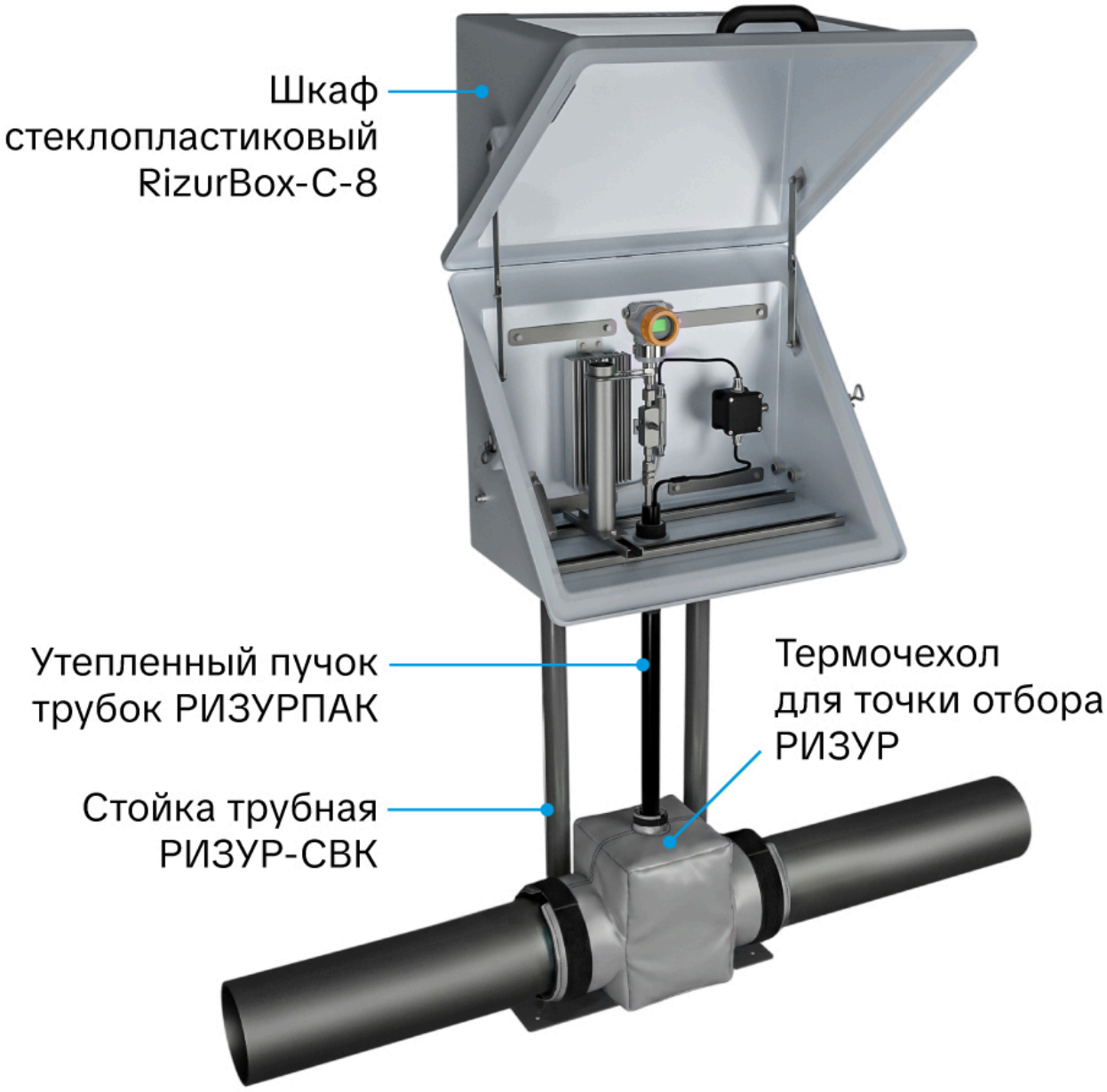

Шкаф защитный утепленный типа РизурБокс-С представляет собой многослойный корпус выполненный на основе пожаростойких ненасыщенных полиэфирных смол и стеклоармирующих материалов. Поверхность шкафа антистатична. Для обеспечения термоизоляции между внутренней и внешней оболочкой шкафа применяется вспененный пенополиуретановый утеплитель.

Благодаря применению полимерных материалов при изготовлении корпуса шкафа, а так использовании фурнитуры из нержавеющей стали **термошкафы РизурБокс-С не подвержены коррозии.**

Стеклопластиковые термошкафы радиопрозрачны — обладают максимальным коэффициентом прохождения радиоволны и в то же время минимальным фазовым искажением, потому оборудование и аппаратура, установленные внутри термошкафов, работают без помех.

Место разъёма по всему периметру имеет уплотнение из морозостойкой резины. Уплотнение предохраняет корпус от потери тепла и защищает от попадания атмосферных осадков, обеспечивая степень защиты не ниже IP 54.

Крепление термобокса может осуществляться на вертикальную поверхность, на вертикальную/горизонтальную стойку, трубопровод и т.д.

По заказу **возможна комплектация шкафа монтажными элементами**, креплениями, обогревателями, электротехническими изделиями (коробки клеммные, кабельные вводы, светильники), предизолированными импульсными линиями, фитингами и запорной арматурой, датчиками вскрытия, смотровым окном, термочехлами производства РИЗУР. Так же можем укомплектовать шкаф оборудованием Заказчика, установить любое необходимое КИПиА с опрессовкой импульсных линий.

Рассчитать мощность обогревателя Вы можете с помощью нашего калькулятора, либо выбрав необходимую модель термобокса и наш менеджер сам подберёт обогреватель.

Пример комплектации термобокса блоком обогрева и датчиком давления с обвязкой

Оформление заказа

Для заказа шкафа РИЗУРБОКС вы можете заполнить опросный лист или просто отправить свои пожелания нам на почту — мы сами подберем для вас необходимую комплектацию.

Оставить заявку

Технические характеристики

Зона установки	взрывоопасные зоны помещений В-1а и В-1г по ПУЭ гл. 7.3
Степень защиты	IP54 по ГОСТ 14254-96 IP65 по ГОСТ 14254-96 (по заказу) IP66 по ГОСТ 14254-96 (по заказу)
Поверхностное сопротивление (Антистатика)	менее 10^9 Ом
Поддерживаемая температура внутри шкафа (в зависимости от варианта обогрева и установок обогревателя)	от -40°С до +50°С
Температура эксплуатации	от -60°С до +70°С от -70°С до +70°С (с дополнительной теплоизоляцией K-Flex)
Стойкость	к нефтепродуктам к химическим средствам к УФ-излучению
Общая толщина стенки	от 20 до 40 мм (в зависимости от модификации термошкафа)
Толщина стеклопластиковой оболочки	от 2 до 4 мм (в зависимости от модификации термошкафа)
Коэффициент теплопроводности стенки шкафа	0,03 Вт/(м*К)
Материал фурнитуры (замки, петли)	нержавеющая сталь
Маркировка взрывозащиты шкафов при обогреве водой/паром:	

- обогрев водой/паром не выше 195 °С - обогрев водой/паром не выше 135 °С - обогрев водой/паром не выше 95 °С - обогрев водой/паром не выше 80 °С	Ex II Gb IIC T3 X Ex II Gb IIC T4 X Ex II Gb IIC T5 X Ex II Gb IIC T6 X
Маркировка взрывозащиты шкафов без обогрева:	
- без обогрева	Ex II Gb IIC
Цвет	RAL 7035 (светло-серый) любой цвет (по заказу)
Гарантийный срок эксплуатации	12 месяцев 24/36 месяцев (по заказу)
Срок эксплуатации	не менее 15 лет

Галерея







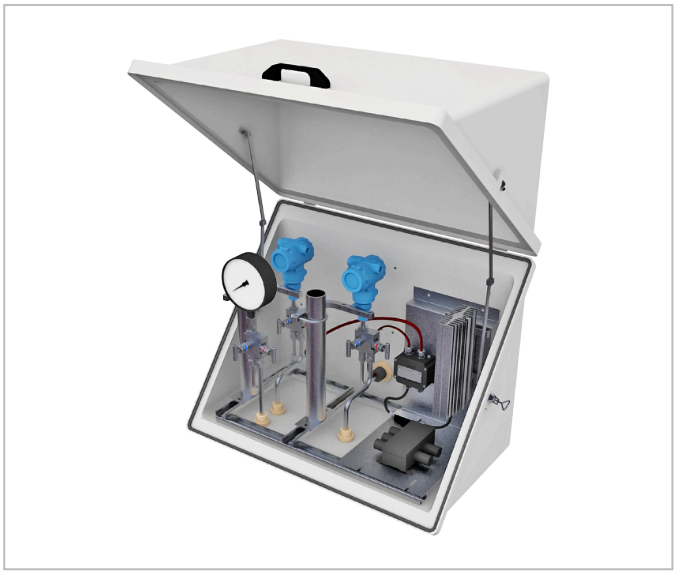



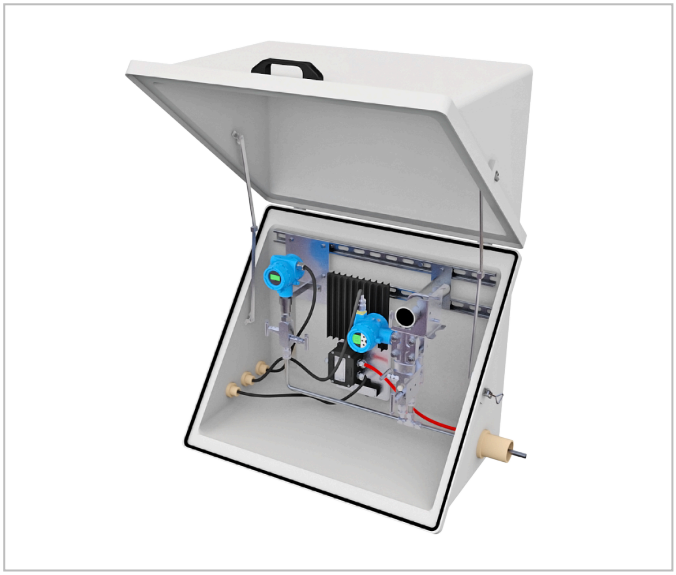



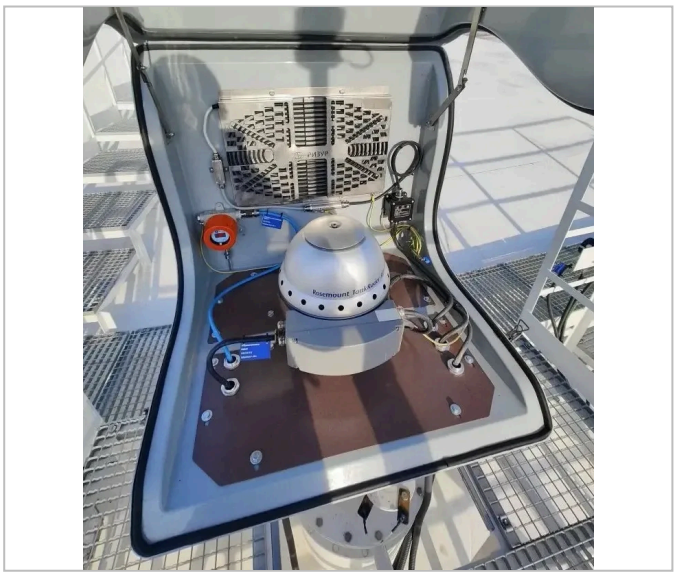














F847 F812

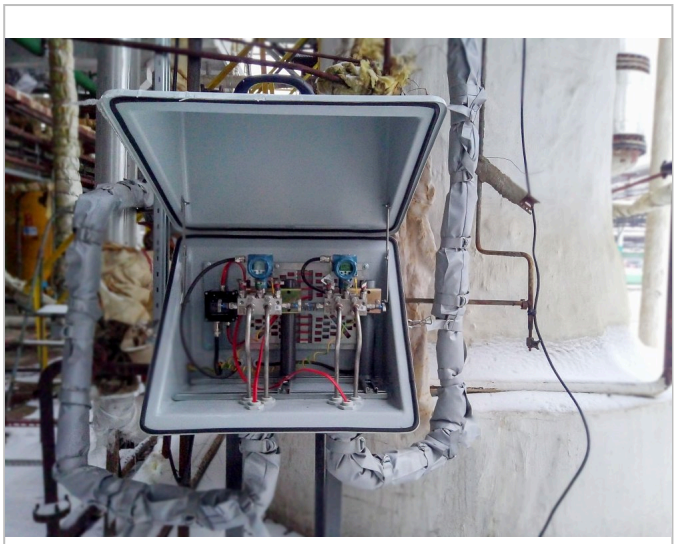

















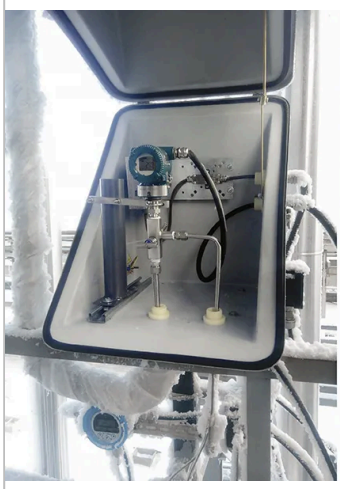

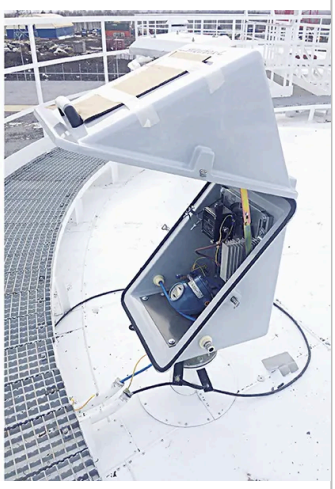

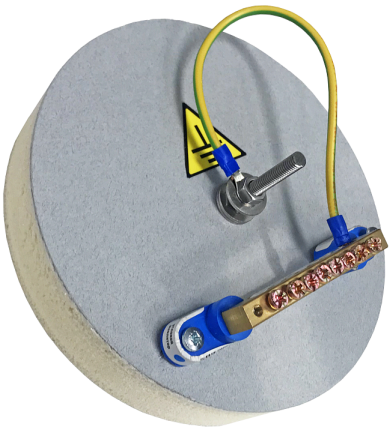

Заземляющий контакт в стеклопластиковом шкафу Ризурбокс-С















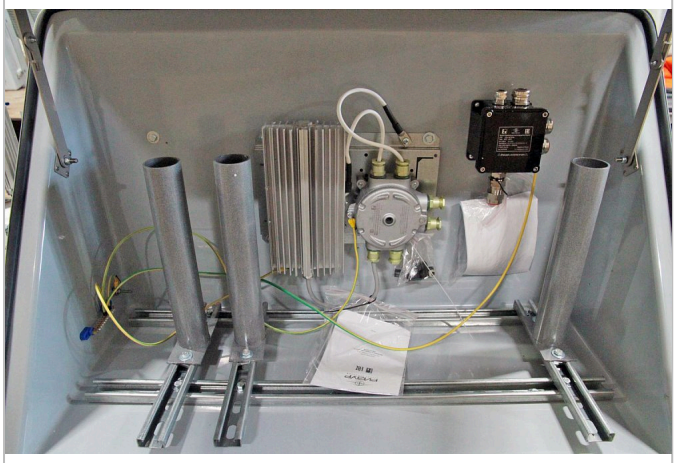



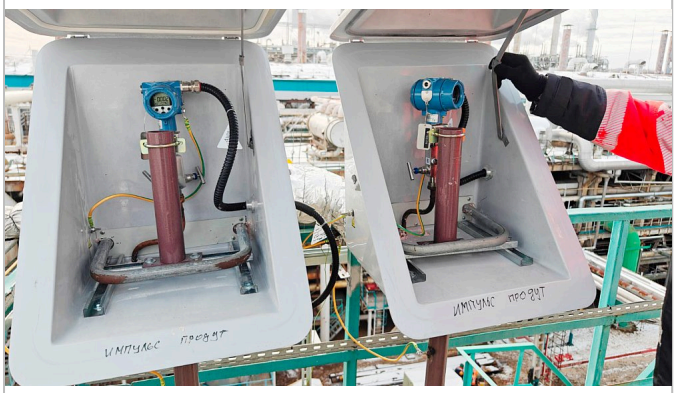
ИМПУЛЬС
ИМПУЛЬС

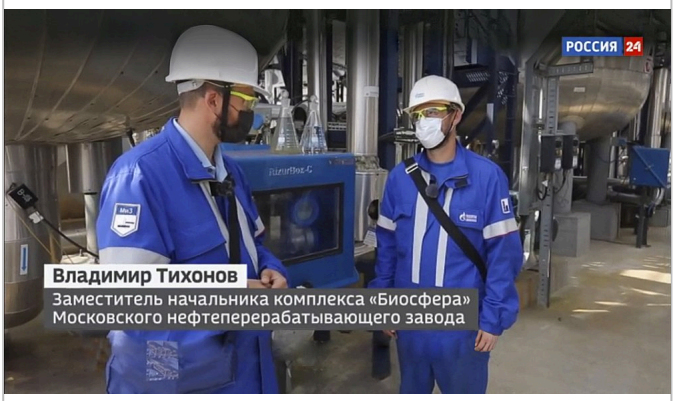
РОССИЯ 24
Владимир Тихонов
Заместитель начальника комплекса «Биосфера»
Московского нефтеперерабатывающего завода


PT52375
PT52376