Рис. 2.
ТЕРМ.0075.000-01

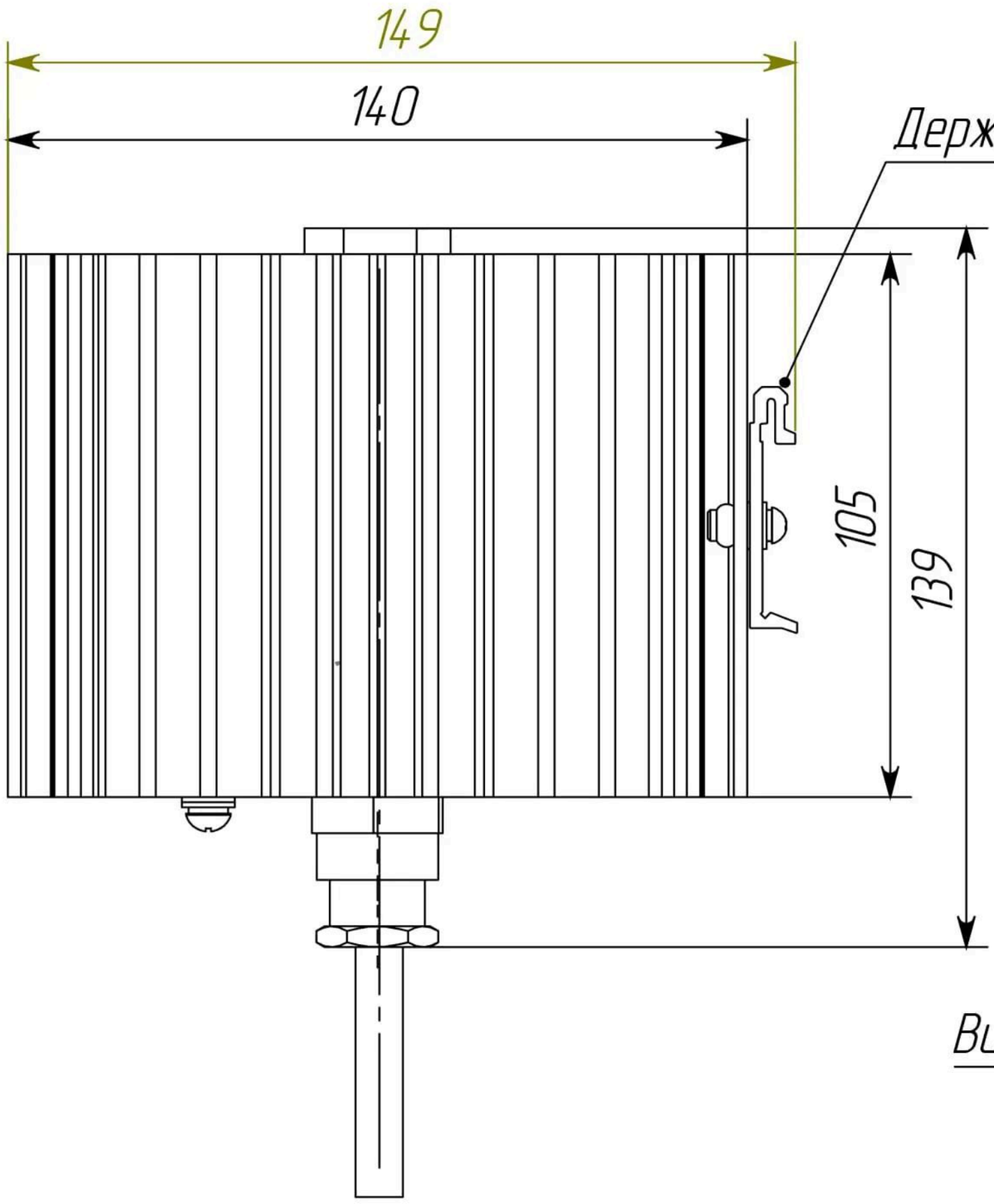

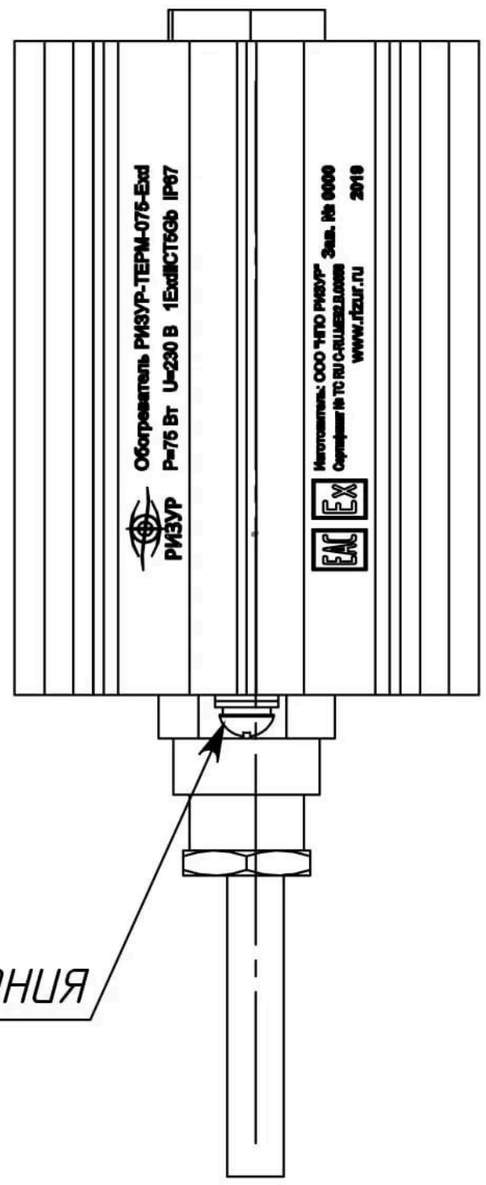

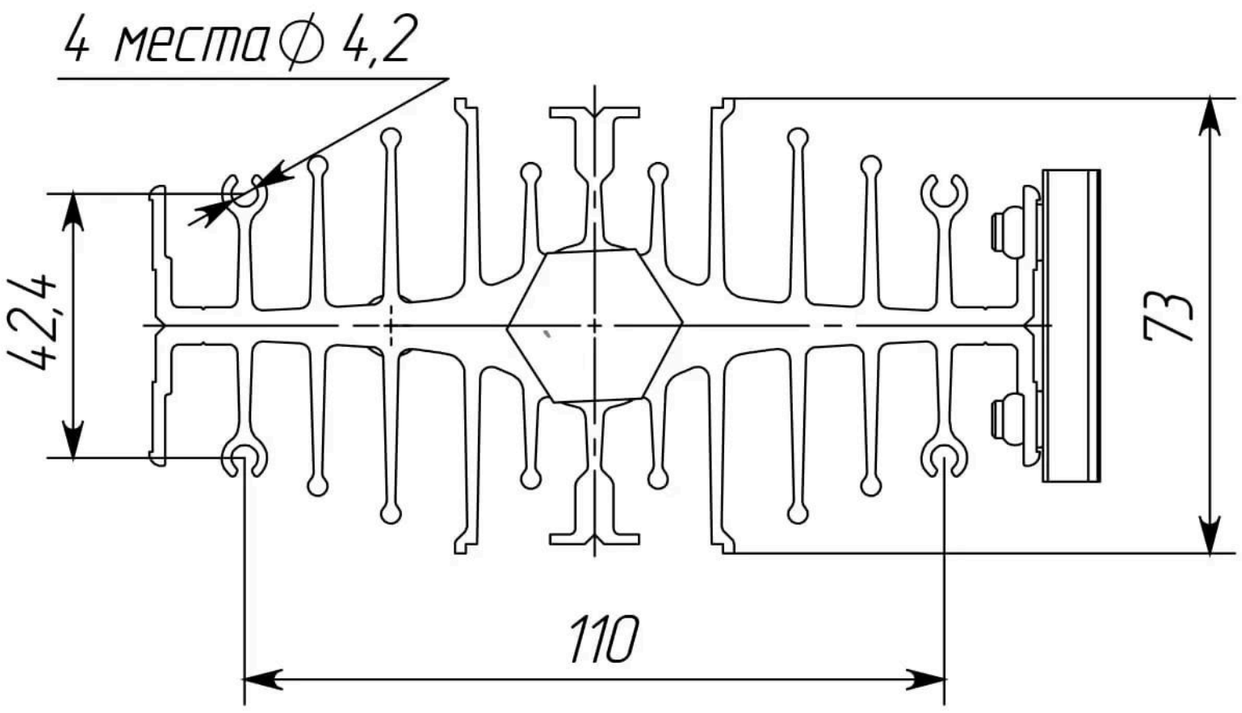

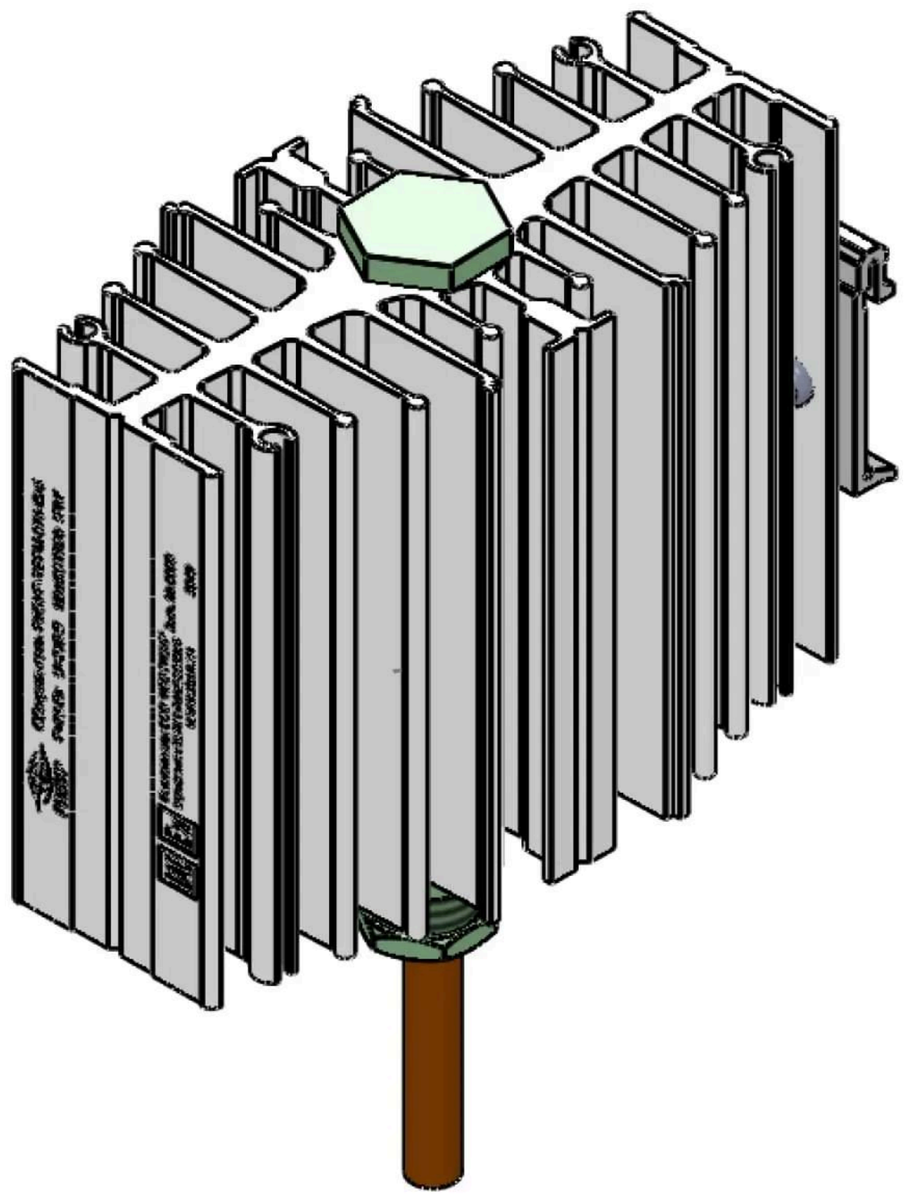

Изм.	Лист	№ докум.	Подпись	Дата	ТЕРМ.0075.000-01	Лист 2

Копировал Формат А4

Подпись и дата | Инв.№ дубл. | Взам.инв.№ | Подпись и дата | Инв.№ подл.