

Мембранный разделитель сред, DA

Мембранный разделитель сред, DA

Примечание: Производитель постоянно работает над улучшением дизайна и повышением качества приборов, поэтому оставляет за собой право исправлять и дополнять указанную ниже информацию.

ОБЩИЕ СВЕДЕНИЯ:

- Разделители сред DA предназначены для предохранения внутренней полости чувствительных элементов измерительных устройств от попадания в нее сред агрессивных, горячих, кристаллизирующихся, несущих взвешенные твердые частицы.

ОБЛАСТИ ПРИМЕНЕНИЯ:

- очистные сооружения
- перерабатывающая промышленность.
- нефтяная промышленность
- газовая промышленность
- пищевая промышленность
- машиностроение

ОТЛИЧИТЕЛЬНЫЕ ОСОБЕННОСТИ:

- низкая стоимость
- мембрана имеет надежную сварную конструкцию
- конструкция быстро и легко разбирается для чистки мембраны
- разработан для общепромышленного применения

ТЕХНИЧЕСКИЕ ХАРАКТЕРИСТИКИ:

Параметры:	Свойства:
Материал верхнего фланца	стандарт - XW - нержавеющая сталь 304 SS; заказ – YA - нержавеющая сталь 316L SS; XY - нержавеющая сталь 316 SS; YC – сталь 20.
Материал нижнего фланца	стандарт – TM – нержавеющая сталь 316 SS; заказ – TK - нержавеющая сталь 304 SS; TL - нержавеющая сталь 316L SS; UH – титан; TX – монель; TT - хастеллой «C»; UD – тантал; TN – сталь 20; TZ – поливинилхлорид; UA – поливинилиденфторид; TY- полипропелен.
Материал мембраны	нержавеющая сталь 316L SS.
Материал гаек, винтов, зажимного кольца	стандарт – XS – сталь 20; заказ – XQ - нержавеющая сталь 304 SS; XR - нержавеющая сталь 316 SS.
Материал уплотнения	стандарт – VI – фторопласт; заказ – YR – сталь.
Диапазон измерения давления	S01: -1…0 & 0…70 бар; S02: 100…250 бар.
Температура измеряемой среды	зависит от типа заполняемой жидкости.
Резьба присоединения к процессу	стандарт - G 1/2 (нар), M20x1,5 (нар); заказ – G1/4 (нар); M12x1,5 (нар); G3/4 (нар); G 3/8 (нар); 1/4 NPT(нар); 1/2 NPT (нар); 3/4 NPT (нар) и другие по запросу.
Резьба присоединения прибора	стандарт – G½ (вну), M20x1,5 (вну), заказ – G¼ (вну), M12x1,5 (вну), G⅜ (вну).
Модификация разделителя	S01: -1…0 & 0…70 бар; S02: 100…250 бар.

Материал мембраны	стандарт – UJ - нержавеющая сталь 316L SS; заказ – UM – монель; UL – хастеллой «С»; UP – серебро (давление от 21 бар); UR – титан; UQ – тантал; UW – инконель 600.
Дополнительное уплотнение внутренней полости разделителя:	заказ – VS – покрытие фторопластом толщиной 2 мм полностью внутренней части разделителя имеющей контакт с измеряемой средой; VV – покрытие мембраны фторопластом для температуры измеряемой среды 150 °С; VZ – покрытие мембраны фторопластом для температуры измеряемой среды 315 °С.

ГАБАРИТНЫЕ И ПРИСОЕДИНИТЕЛЬНЫЕ РАЗМЕРЫ (мм):

S01, S02

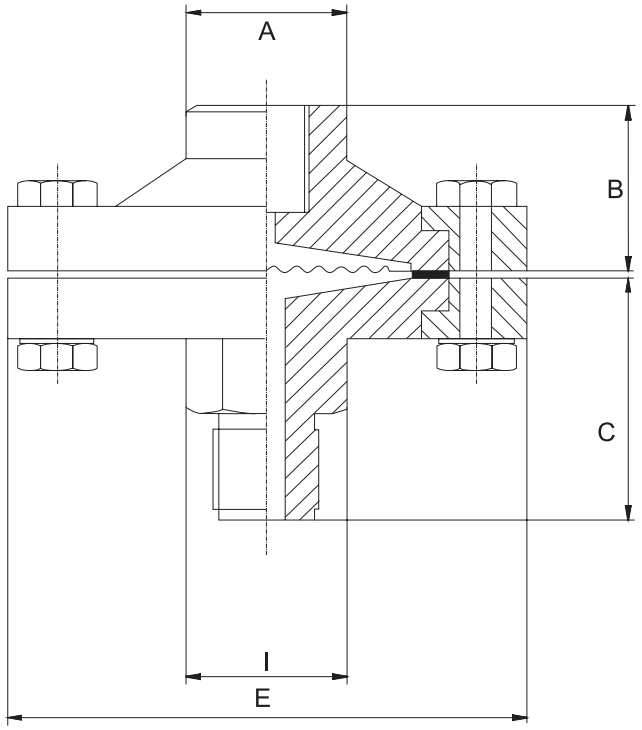

Модификация	Диаметр Мембраны, мм	A	B	C	E	I	Вес, гр
S01	63	30	25	45	98	22	1500
S02	53	28	27	33	80	22	950

Пример оформления заказа на примере стандартной модели:
DA-S01-G½ (вну)-XW-UJ-VI-TM-G½ (нар)-XS