Изм.	Лист	№ докум.	Подпись	Дата	ТЕРМ.0200.000-02	Лист 3

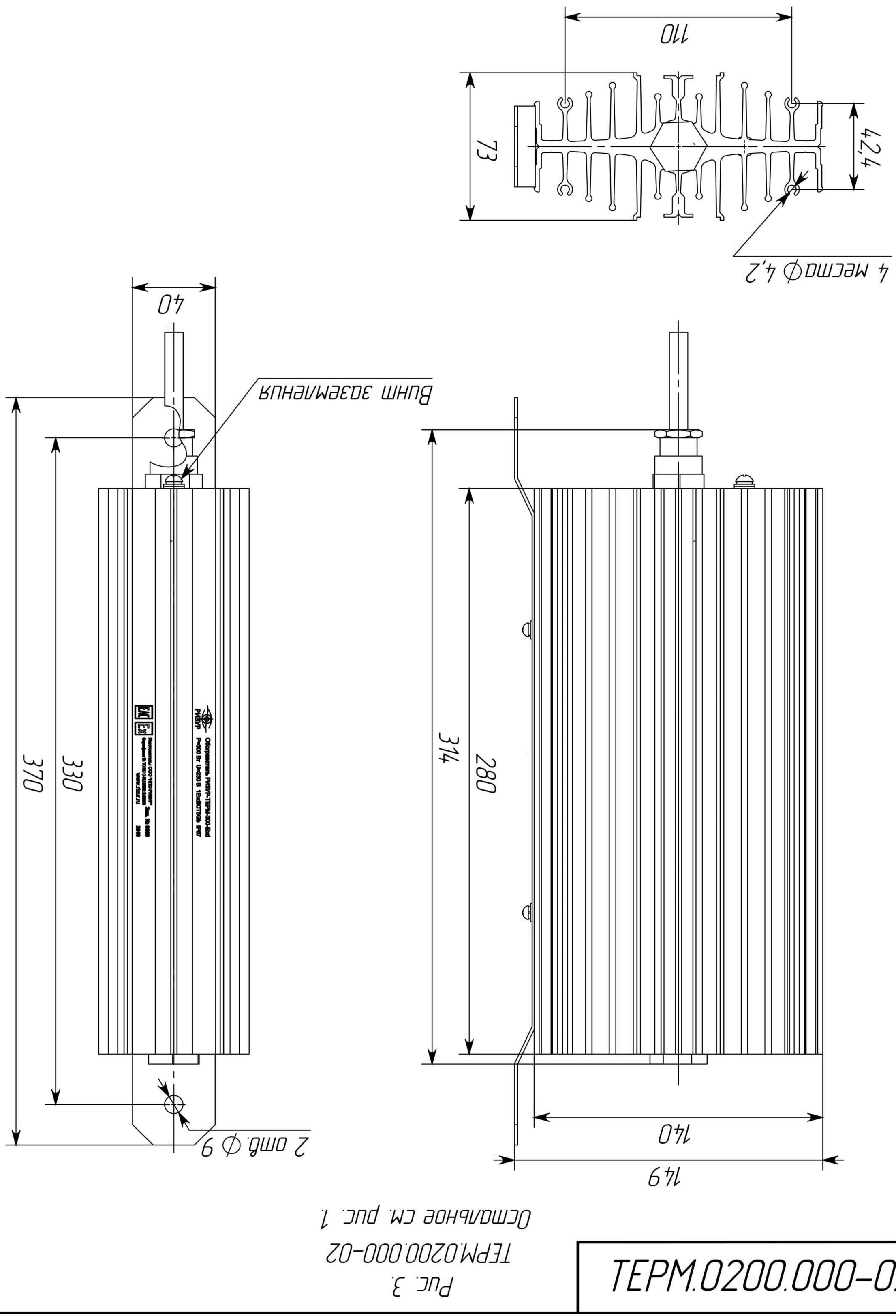

Рис. 3.
ТЕРМ.0200.000-02
Остальное см. рис. 1

ТЕРМ.0200.000-02

Инв.№ подл. | Подпись и дата | Взам.инв.№ | Инв.№ дубл. | Подпись и дата