ТЕРМОШКАФЫ СТЕКЛОПЛАСТИКОВЫЕ РИЗУРБОКС-С-W (RIZURBOX-C-W) КЛАССИЧЕСКОГО РАСКРЫТИЯ



Срок поставки:
от 10 рабочих дней

Информация

Шкаф защитный утепленный типа РизурБокс-С-W представляет собой многослойный корпус, выполненный на основе пожаростойких ненасыщенных полиэфирных смол и стеклоармирующих материалов. Поверхность шкафа антистатична.

Для обеспечения термоизоляции между внутренней и внешней оболочкой шкафа применяется вспененный пенополиуретановый утеплитель. Также по заказу возможно применение дополнительной изоляции K FLEX ALU.

Стандартные размеры термошкафов RizurBox-C-W классического раскрытия

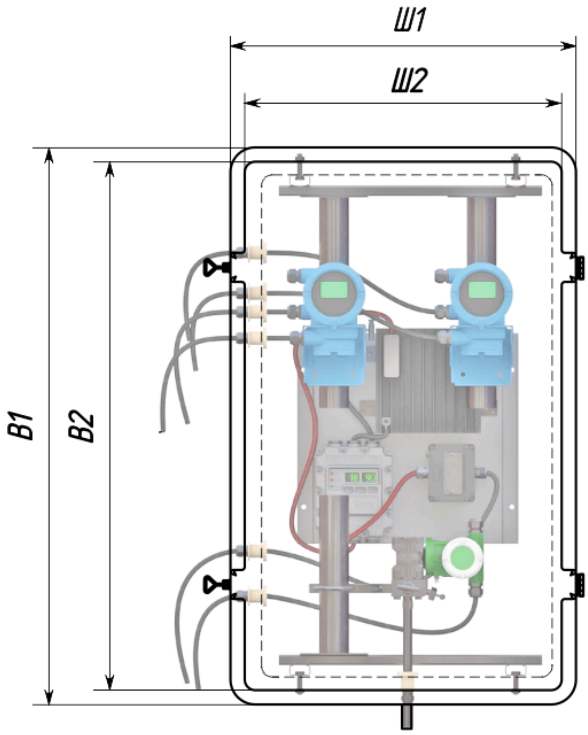

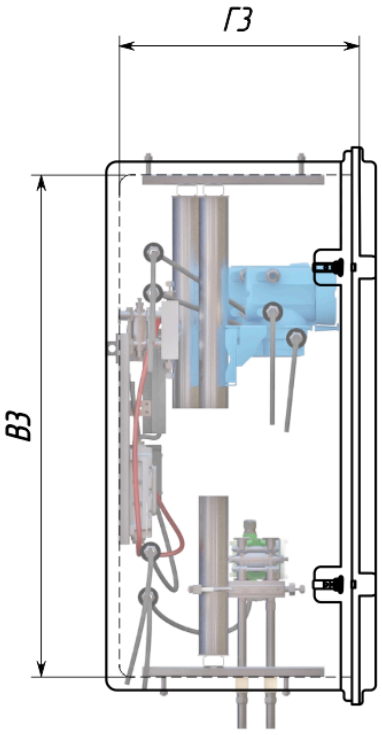

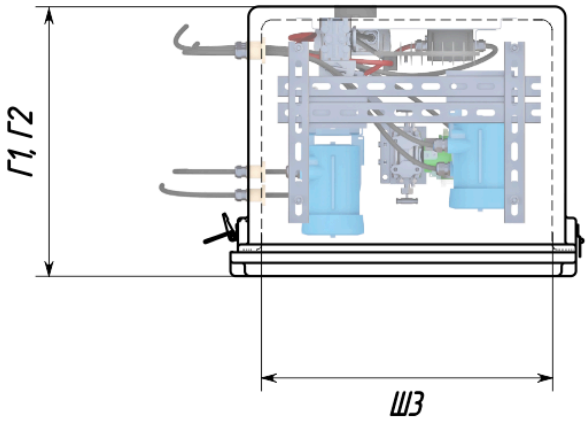



Таблица размеров термошкафов RizurBox-C-W									
Модель	**Габаритные размеры, мм**			**Внешние размеры по стенкам, мм**			**Внутренние размеры, мм**		
	В1	Ш1	Г1	В2	Г2	Ш2	В3	Г3	Ш3
RizurBox-C-W1*	-	-	-	600	400	350	-	-	-
RizurBox-C-W2*	-	-	-	1000	600	500	-	-	-
RizurBox-C-W3	1055	655	360	990	600	360	938	543	290
RizurBox-C-W4*	-	-	-	1000	1000	400	-	-	-
RizurBox-C-W5*	-	-	-	500	470	300	-	-	-
RizurBox-C-W6*	-	-	-	850	530	350	-	-	-
RizurBox-C-W7*	-	-	-	400	400	250	-	-	-
RizurBox-C-W8*	-	-	-	1090	890	480	-	-	-

Таблица размеров термошкафов RizurBox-C-W									
Модель	**Габаритные размеры, мм**			**Внешние размеры по стенкам, мм**			**Внутренние размеры, мм**		
	В1	Ш1	Г1	В2	Г2	Ш2	В3	Г3	Ш3
RizurBox-C-W9*	-	-	-	1000	800	500	-	-	-

* Допустимая погрешность размеров +-10 мм

Скачать таблицу размеров

Опросный лист

Назначение и область применения



Шкафы защитные утепленные (термошкафы) РизурБокс-C-W производства ООО "НПО РИЗУР" изготавливаются по ТУ-3442-001-12189681-2014 и предназначены для размещения различного оборудования (датчиков давления, расходомеров, уровнемеров, сетевых устройств, запорной арматуры и т.д.), как на открытых установках, так и в помещениях. Термошкафы РизурБокс-C-W применяются для защиты оборудования от воздействия низких температур, конденсата, атмосферных осадков, пыли, химикатов, физических повреждений, несанкционированного доступа, хищения и т.д.

Область применения – взрывоопасные зоны помещений и наружных установок в соответствии с указанными маркировками, отраслевыми правилами безопасности и рекомендациями изготовителя. Все термошкафы изготавливаются из материалов, не поддерживающих горение и имеют сертификат пожарной безопасности № РОСС RU.31588.04ОЦН0.ОС05.00296.

Безопасность эксплуатации термошкафов на взрывоопасных объектах подтверждается Сертификатом соответствия Таможенного союза «О безопасности оборудования для работы во взрывоопасных средах» № ЕАЭС RU C-RU.HB82.B.00035/22.

Технические характеристики

Зона установки	взрывоопасные зоны помещений В-1а и В-1г по ПУЭ гл. 7.3
Степень защиты	IP54 по ГОСТ 14254-96 IP65 по ГОСТ 14254-96 (по заказу) IP66 по ГОСТ 14254-96 (по заказу)
Поверхностное сопротивление (Антистатика)	менее 10^9 Ом
Поддерживаемая температура внутри шкафа (в зависимости от варианта обогрева и установок обогревателя)	от -40°С до +50°С
Температура эксплуатации	от -60°С до +70°С от -70°С до +70°С (с дополнительной теплоизоляцией K-Flex)
Стойкость	к нефтепродуктам к химическим средствам к УФ-излучению
Общая толщина стенки	от 20 до 40 мм (в зависимости от модификации термошкафа)
Толщина стеклопластиковой оболочки	от 2 до 4 мм (в зависимости от модификации термошкафа)

Коэффициент теплопроводности стенки шкафа	0,03 Вт/(м*К)
Материал фурнитуры (замки, петли)	нержавеющая сталь
Маркировка взрывозащиты шкафов при обогреве водой/паром:	
- обогрев водой/паром не выше 195 °С - обогрев водой/паром не выше 135 °С - обогрев водой/паром не выше 95 °С - обогрев водой/паром не выше 80 °С	Ex II Gb IIC T3 X Ex II Gb IIC T4 X Ex II Gb IIC T5 X Ex II Gb IIC T6 X
Маркировка взрывозащиты шкафов без обогрева:	
- без обогрева	Ex II Gb IIC
Цвет	RAL 7035 (светло-серый) любой цвет (по заказу)
Гарантийный срок эксплуатации	12 месяцев 24/36 месяцев (по заказу)
Срок эксплуатации	не менее 15 лет

Галерея

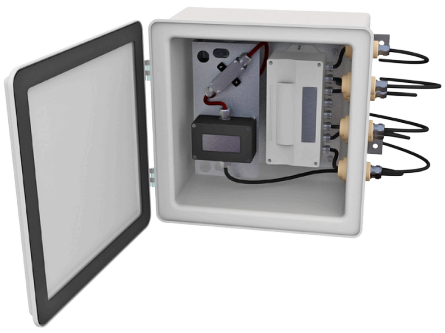

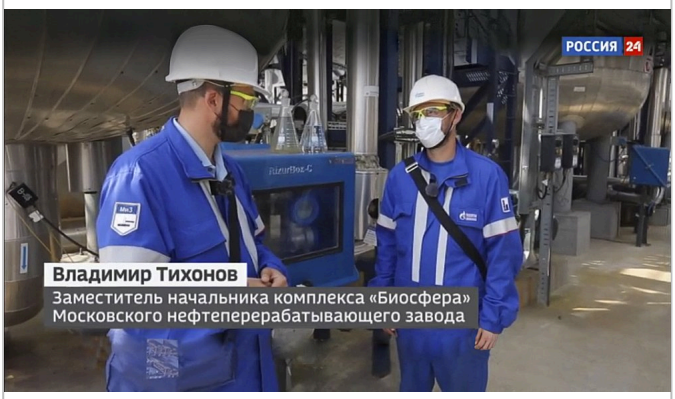






RizurBox-C


RizurBox-C


RizurBox-C


RizurBox-C
RizurBox-C
RizurBox-C
РИЗУР
РИЗУР


РИЗУР
RizurBox-C




RizurBox-C


RizurBox-C





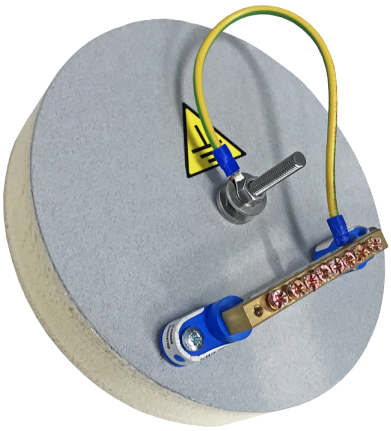

Заземляющий контакт в стеклопластиковом шкафу Ризурбокс-С