

Мембранный разделитель сред, DD

Мембранный разделитель сред, DD

Примечание: Производитель постоянно работает над улучшением дизайна и повышением качества приборов, поэтому оставляет за собой право исправлять и дополнять указанную ниже информацию.

ОБЩИЕ СВЕДЕНИЯ:

Разделители сред DD предназначены для предохранения внутренней полости чувствительных элементов измерительных устройств от попадания в нее сред агрессивных, горячих, кристаллизирующихся, несущих взвешенные твердые частицы.

ОБЛАСТИ ПРИМЕНЕНИЯ:

- Очистные сооружения
- Перерабатывающая промышленность.
- Нефтяная промышленность
- Газовая промышленность
- Пищевая промышленность
- Машиностроение

ОТЛИЧИТЕЛЬНЫЕ ОСОБЕННОСТИ:

- Низкая стоимость
- Единая конструкция
- Маленькие габаритные размеры
- Изготовлен полностью из нержавеющей стали
- Мембрана имеет надежную сварную конструкцию

ТЕХНИЧЕСКИЕ ХАРАКТЕРИСТИКИ:

Параметры:	Свойства:
Материал корпуса разделителя	CL – нержавеющая сталь 316 SS.
Диапазон измерения давления	S11: -1…0 & 0…25 бар; S12: 16…60 бар; S13: 100…400 бар; S14: 250…600 бар.
Материал мембраны	UJ – нержавеющая сталь 316L SS.
Материал уплотнения	стандарт – VI – фторопласт; заказ – YR – сталь.
Диапазон измерения давления	-1…0 & 0…25 бар;
Температура измеряемой среды	зависит от типа заполняемой жидкости.
Резьба присоединения к процессу	стандарт – G¼ (нар); заказ – M12x1,5 (нар).
Резьба присоединения прибора	G¼ (вну), M12x1,5 (вну).

ГАБАРИТНЫЕ И ПРИСОЕДИНИТЕЛЬНЫЕ РАЗМЕРЫ (мм):

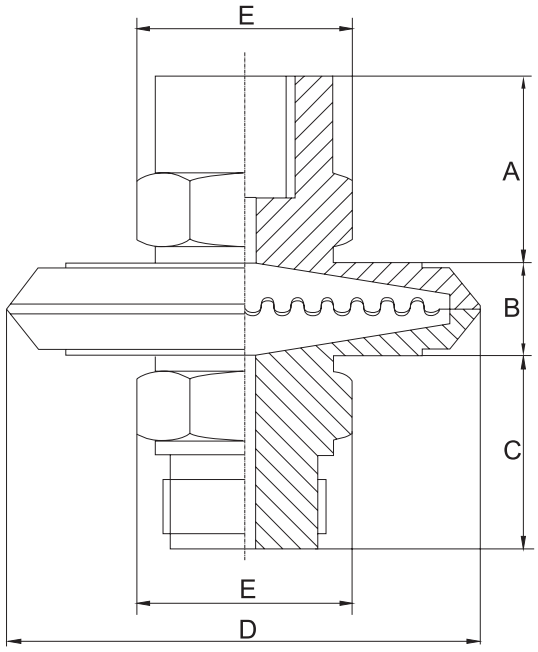

Модификация	A	B	C	D	Вес, гр
DD	26	14	23	62	262

Пример оформления заказа на примере стандартной модели:
DD-G¼ (вну)-CL-UJ-G¼ (нар)