ТЕРМ.0075.000-05

Рис. 6.
ТЕРМ.0075.000-05

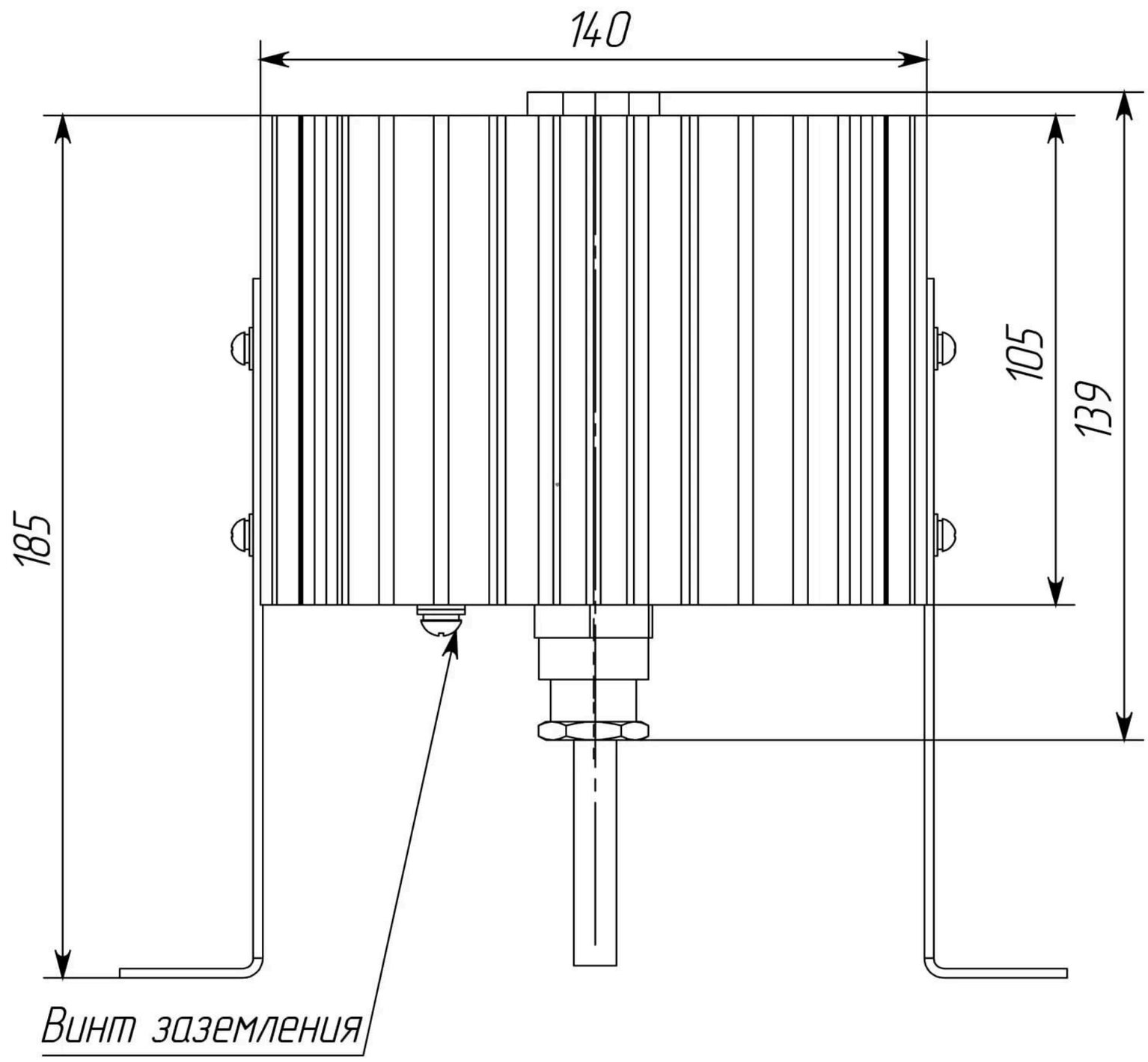

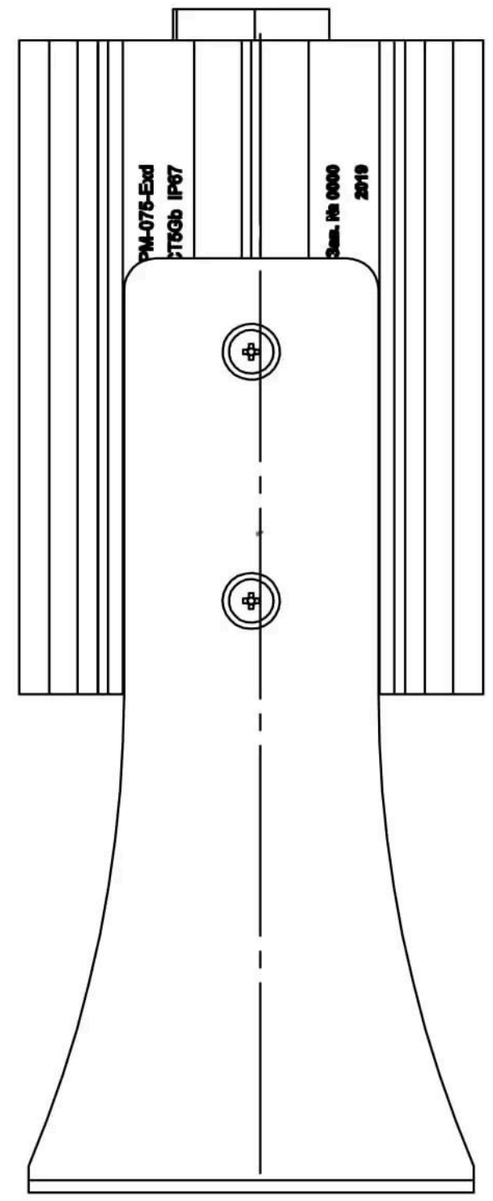

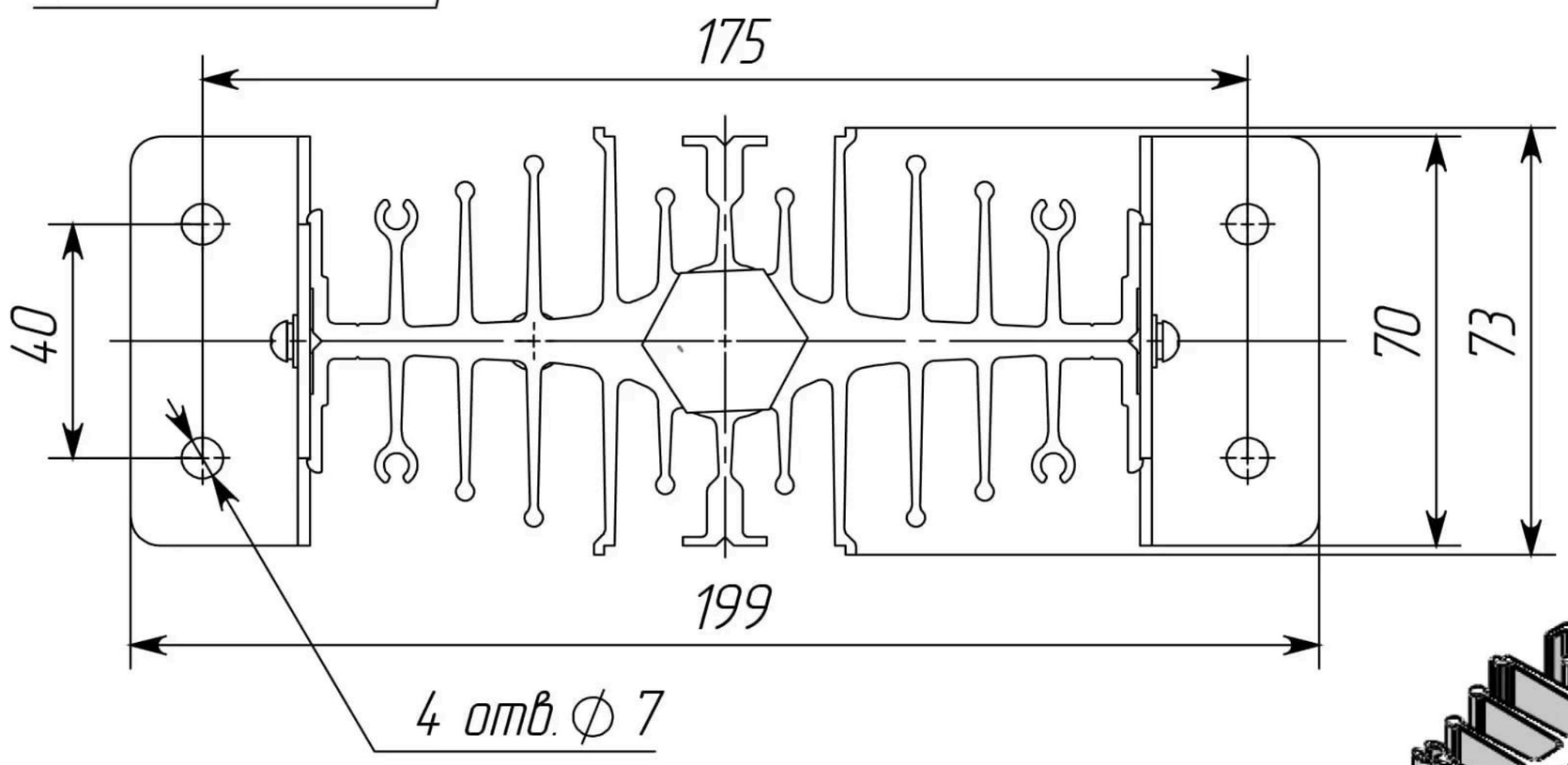

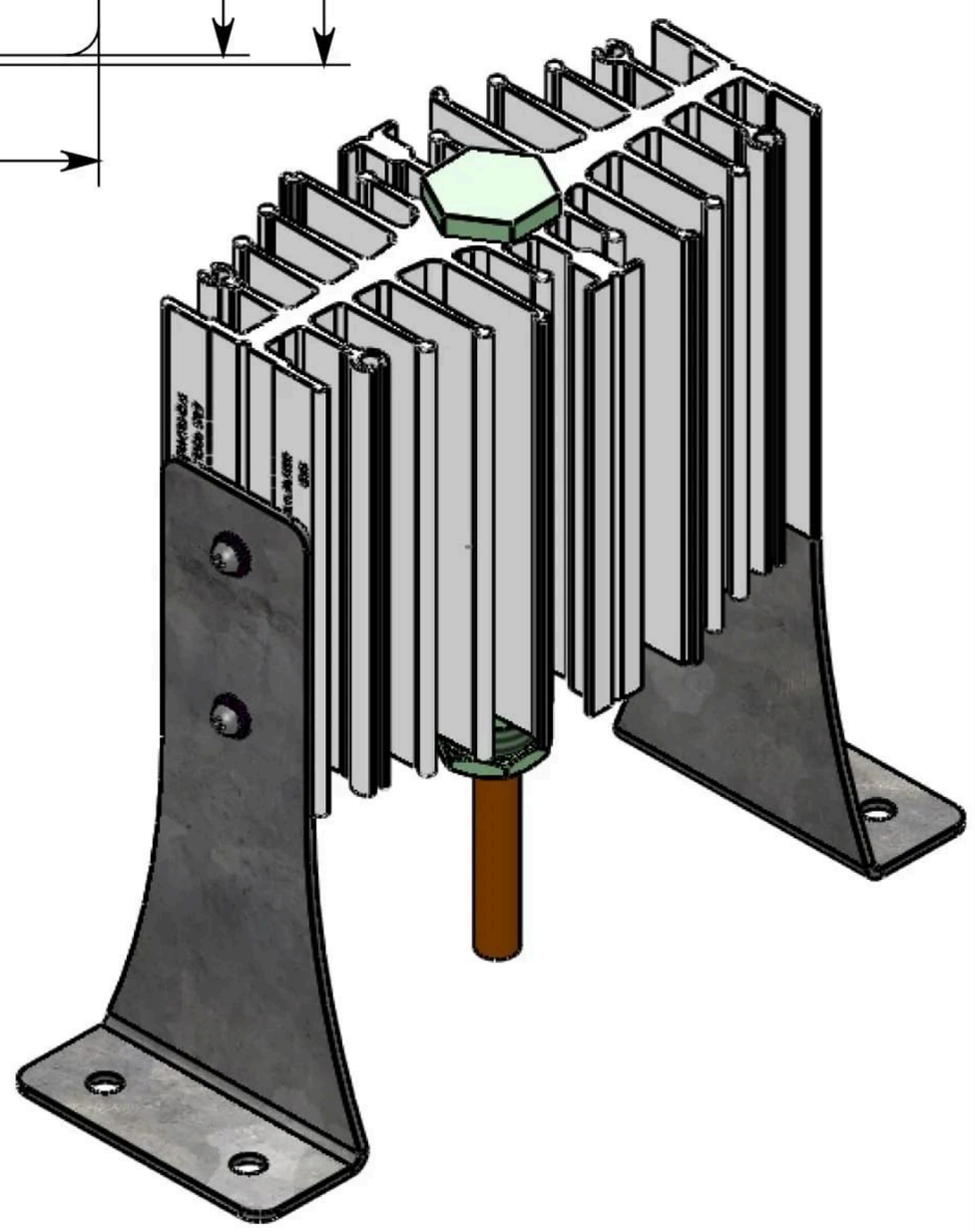

Подпись и дата

Инв.№ дубл.

Взам.инв.№

Подпись и дата

Инв.№ подл.

Изм.	Лист	№ докум.	Подпись	Дата

ТЕРМ.0075.000-05

Лист 6

Копировал

Формат А4