Рис. 4.
ТЕРМ.0050.000-03

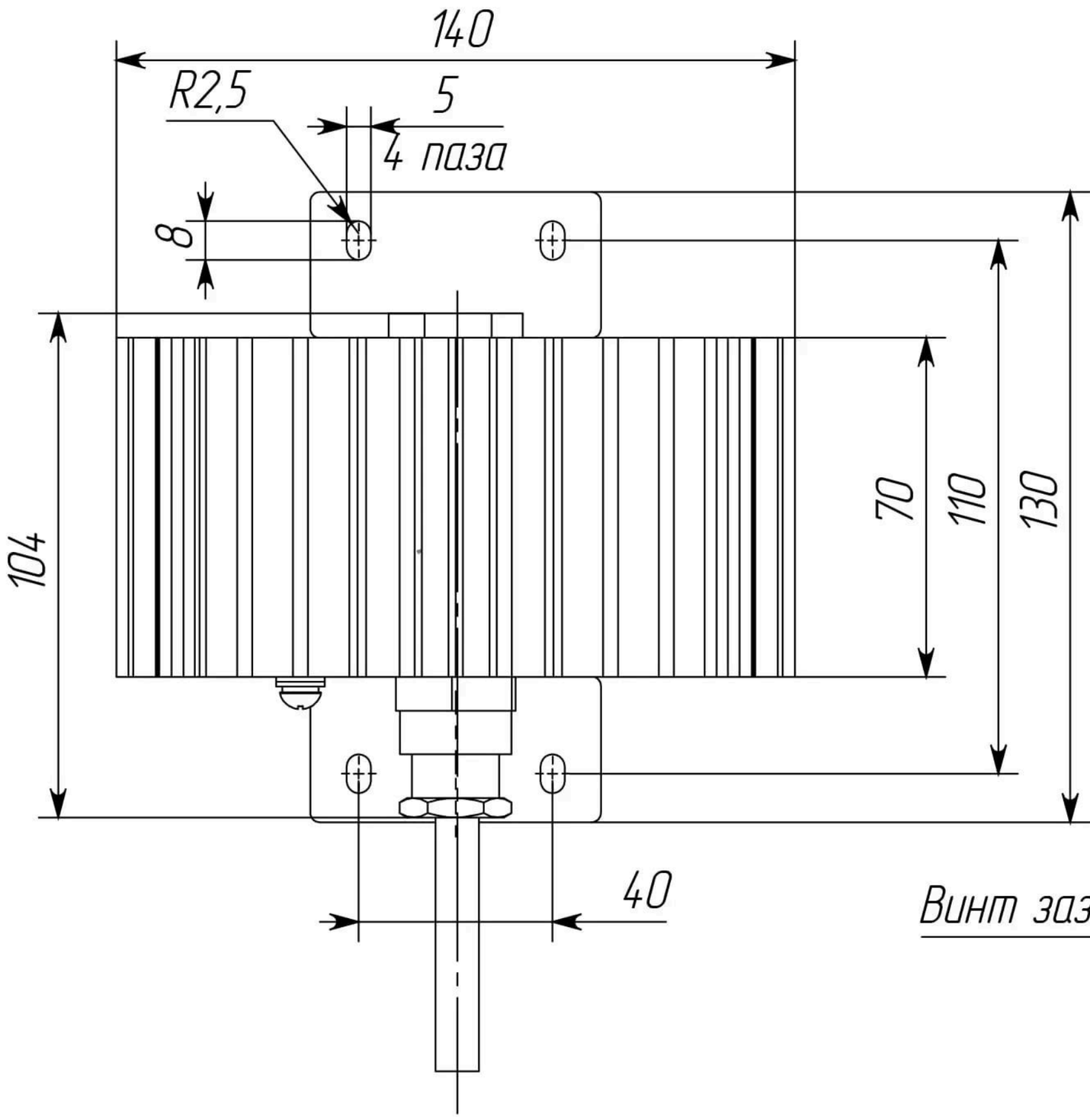

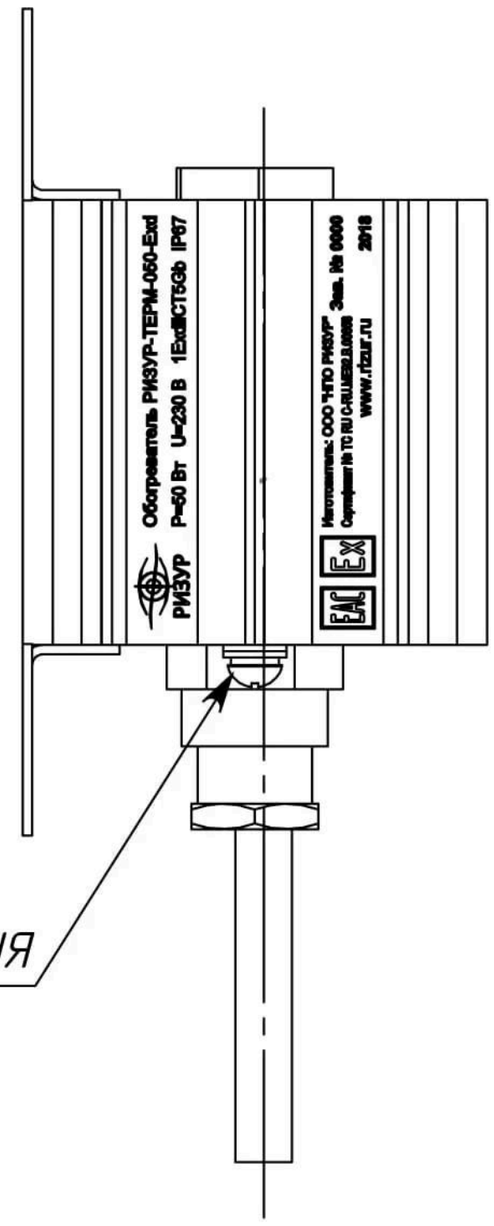

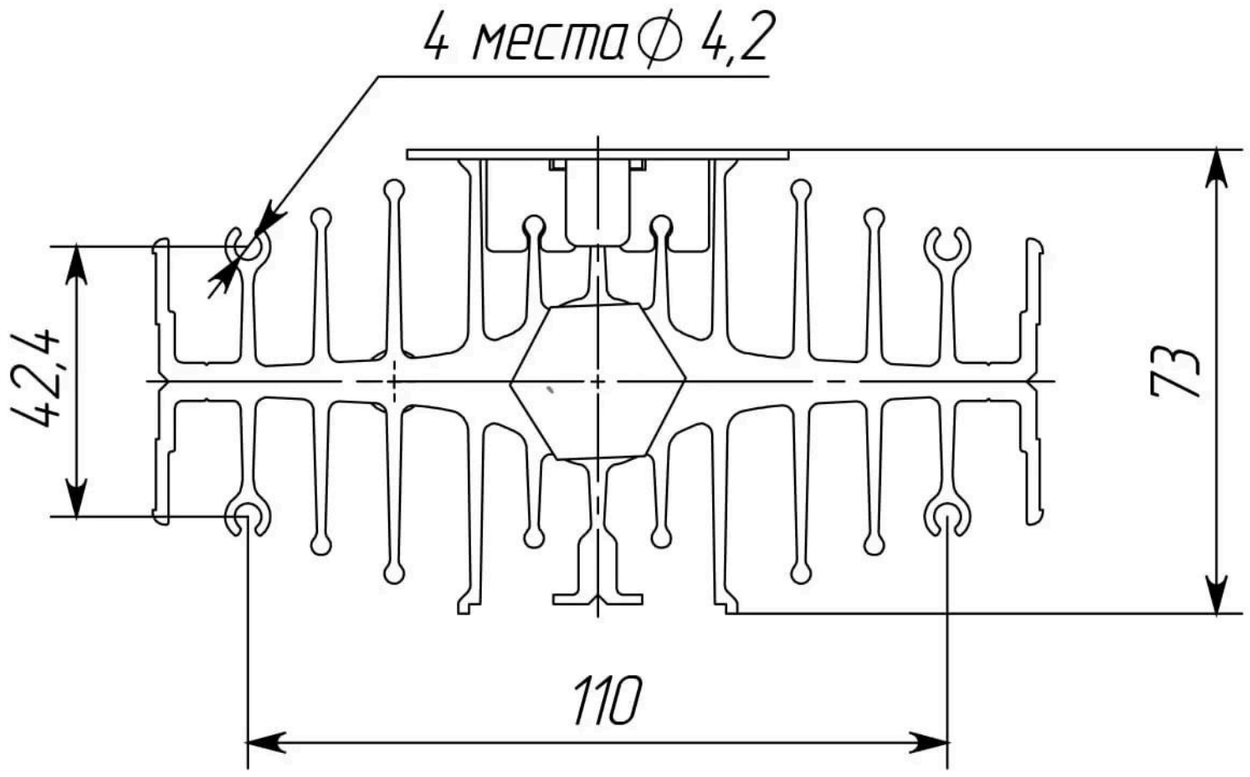

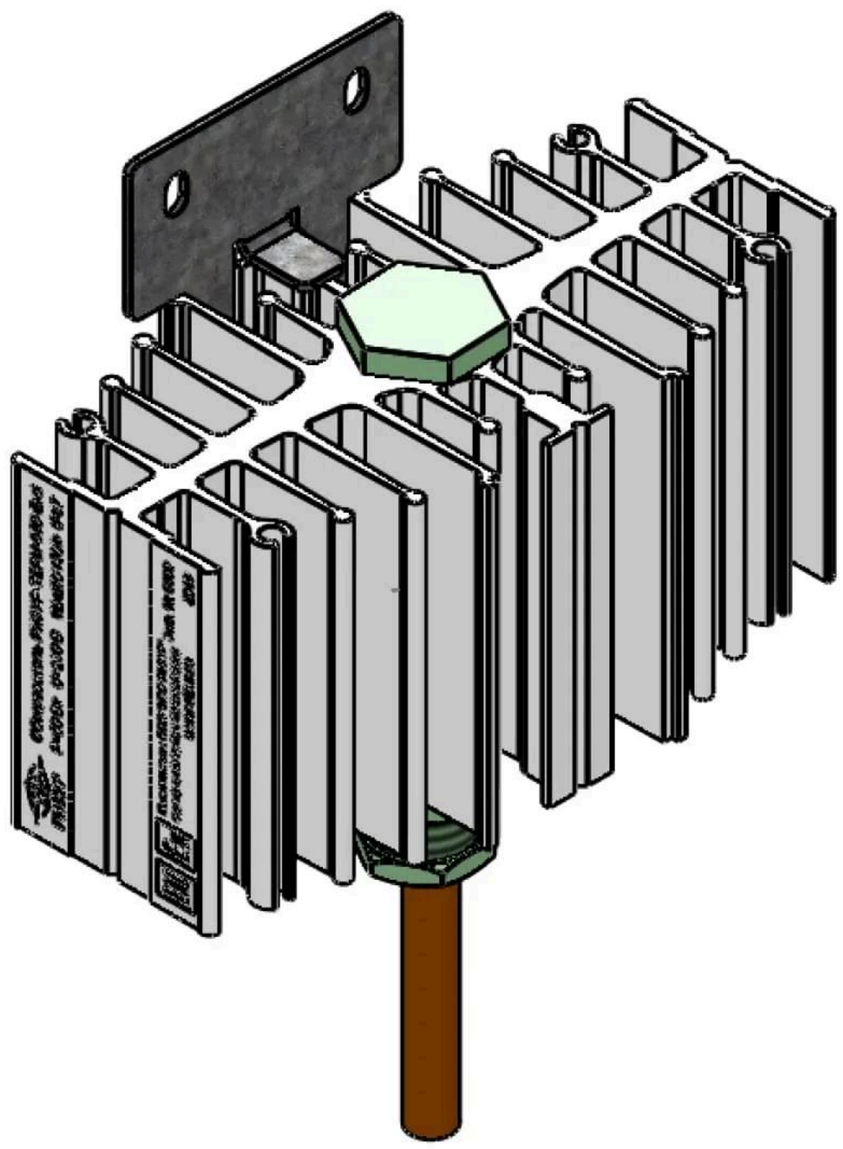

Изм.	Лист	№ докум.	Подпись	Дата

ТЕРМ.0050.000-03

Лист 4

Копировал

Формат А4

Подпись и дата

Инв.№ дубл.

Взам.инв.№

Подпись и дата

Инв.№ подл.