Рис. 2.
ТЕРМ.0050.000-01

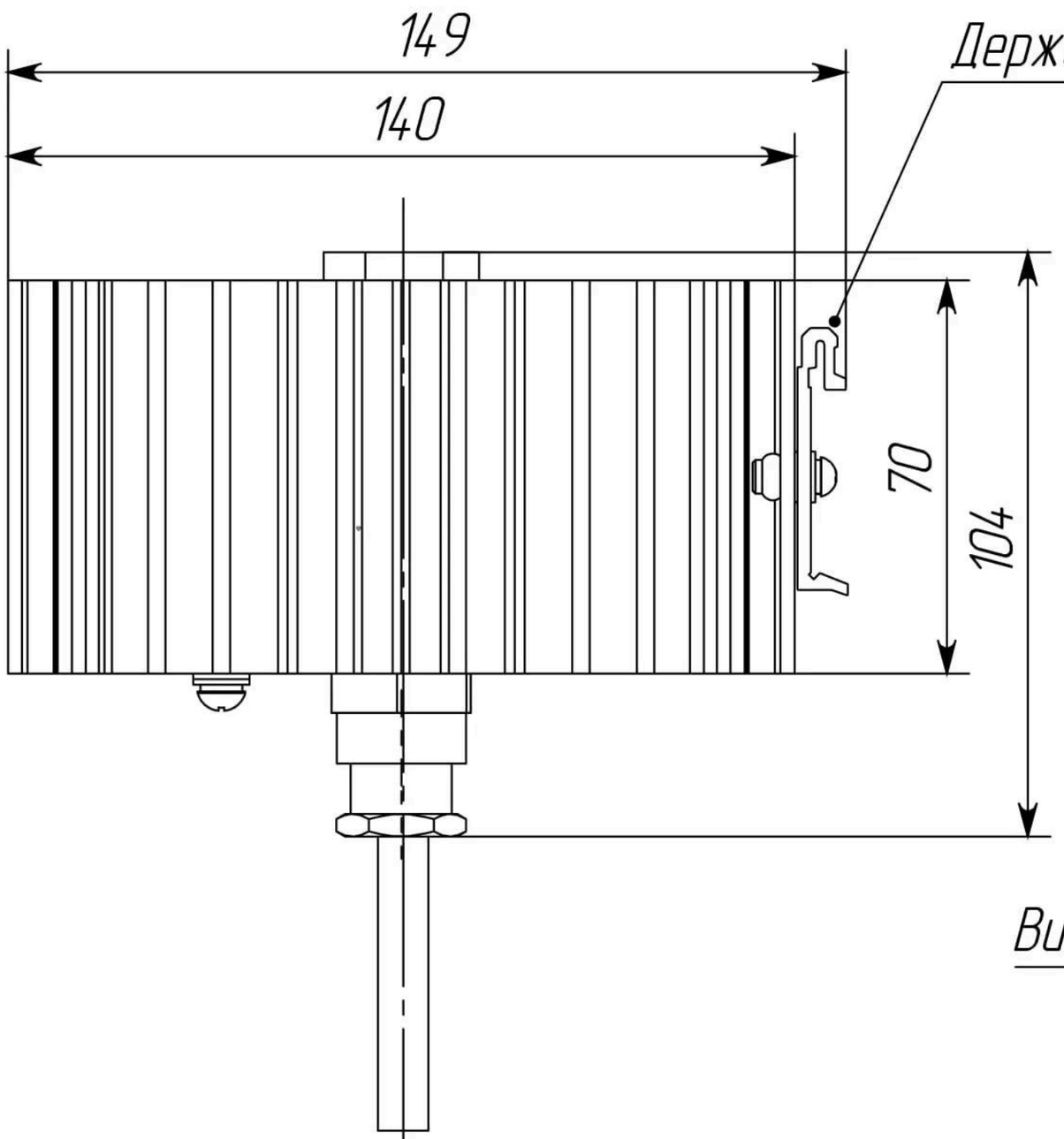

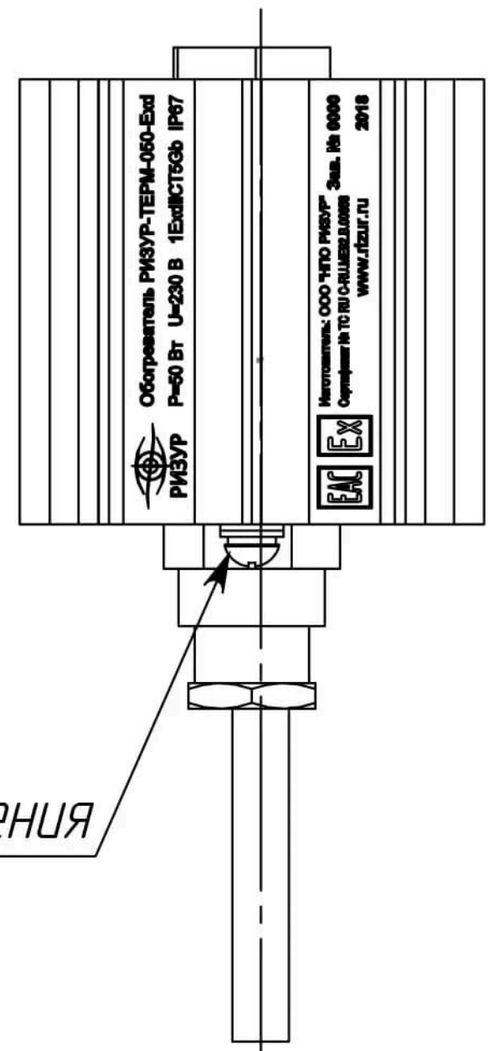

Винт заземления

